olivetti STAC

Te 315
Re 315
Tl 315
Pe 305
Se 305

EDIZIONE CON STORIA DAL BM. 84 AL BM. 264

EDITION WITH PARTS SITUATION FROM BM. 84 THROUGH BM. 264

EDITION AVEC LA SITUATION DES PIECES DU BM. 84 AU BM. 264

AUSGABE MIT VOM BM. 84 BIS ZUM BM. 264 GEZEICHNETER ERSATZTEILLAGE

EDICION CON SITUACION DE LOS REPUESTOS DE BM. 84 A BM. 264

EDICAO COM SITUACAO DAS PECAS DO BM. 84 AO 264

Febbraio 1975

Printed in Italy

315.51.0 (01)

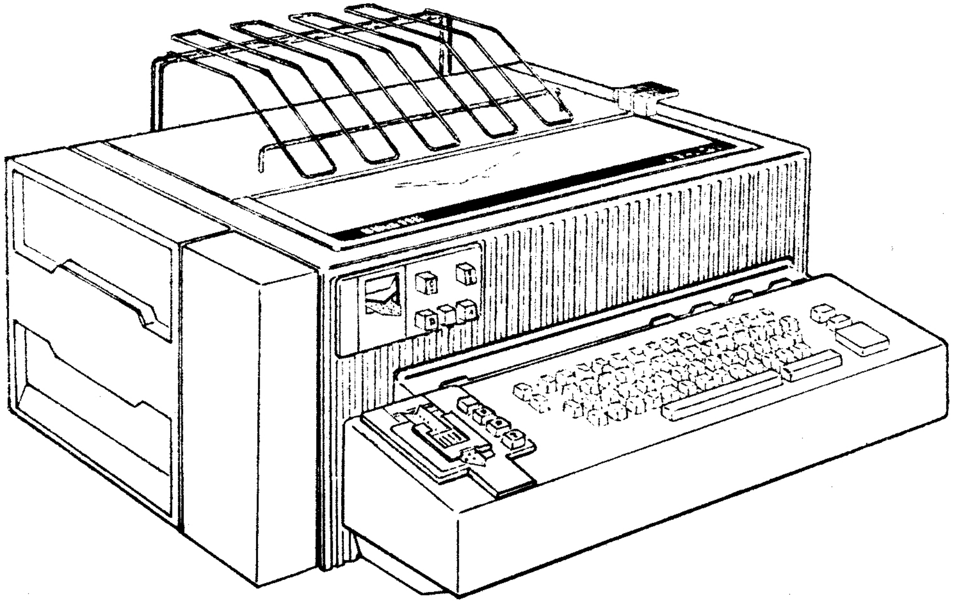

INTRODUZIONE

Il presente catalogo contiene la rappresentazione delle modifiche descritte dal BM 84 al BM 264.
Per le modifiche anteriori al BM 84 consultare il catalogo Te-Re 315, cod. 3868321K.

Prima di usare questo catalogo è assolutamente indispensabile leggere quanto segue per evitare possibili errori nella richiesta di parti di ricambio.

Questo catalogo è stato realizzato seguendo un sistema che permette di fornire un quadro completo di tutti i particolari della macchina che sono disponibili come ricambi.

Tale quadro comprende:

a) I particolari che vengono montati sulle macchine di attuale produzione e che non hanno mai subito modifiche. Sono illustrati nelle pagine stampate in nero.

b) I particolari che vengono montati sulle macchine di attuale produzione ma che hanno subito modifiche. Sono illustrati nelle pagine stampate in nero.
I codici di questi particolari sono preceduti da speciali "segni d'intercambiabilità" il cui significato è spiegato più avanti.
A fianco di questi codici è anche indicato il numero del B.M. che descrive la modifica. Inoltre in alto a sinistra è ripetuto lo stesso numero di B.M. con a fianco la matricola da cui è iniziata l'applicazione della modifica.

c) I particolari che non vengono più montati sulle macchine di attuale produzione ma che sono ancora disponibili come ricambi per le macchine precedenti. Sono illustrati nelle pagine stampate in rosso.

Riportiamo qui di seguito i vari casi che si possono presentare nel corso della ricerca di un codice di una parte di ricambio.
Per ogni caso sono indicati il significato dei "segni d'intercambiabilità" che precedono il codice e le norme da seguire.

a) CODICI SENZA ALCUNA INDICAZIONE

Si tratta di particolari che non hanno mai subito alcuna modifica e che si possono quindi montare su tutte le macchine prodotte.

b) CODICI SEGUITI DA UN NUMERO DI B.M.

Si tratta di particolari che sono stati modificati ma non hanno cambiato codice, oppure di particolari nuovi intercambiabili con i corrispondenti soppressi.
Questi particolari nuovi o modificati si possono montare su tutte le macchine prodotte. I corrispondenti particolari precedenti non vengono più forniti.

c) CODICI PRECEDUTI DAL SEGNO ▲ E SEGUITI DA UN NUMERO DI B.M.

Si tratta di particolari nuovi, non intercambiabili coi precedenti, nati con il B.M. citato e montati sulle macchine a partire dalla matricola indicata in alto a sinistra.
I corrispondenti particolari soppressi vengono ancora forniti per le macchine precedenti.
Il codice dei particolari soppressi si potrà trovare nella tavola seguente, stampata in rosso.

d) CODICI PRECEDUTI DAL SEGNO ♦ E SEGUITI DA UN NUMERO DI B.M.

Si tratta di particolari nuovi, non intercambiabili coi precedenti, nati con il B.M. citato e montati sulle macchine a partire dalla matricola indicata in alto a sinistra.
I corrispondenti particolari soppressi non vengono più forniti come ricambi.
Dovendo montare uno di questi nuovi particolari su macchine con matricole inferiori a quella citata, occorrerà richiedere, oltre al particolare in questione, anche i particolari elencati sotto la linea del codice e raggruppati mediante una graffa.

e) CODICI PRECEDUTI DAL SEGNO ● E SEGUITI DA UN NUMERO DI B.M.

Si tratta di particolari nuovi, nati con il B.M. citato, e di cui prima non esisteva il corrispondente particolare precedente, oppure, se esisteva già, era un componente di un gruppo e non veniva fornito come ricambio. Questi particolari si possono montare esclusivamente sulle macchine nuove.

f) CODICI RIPORTATI NELLE PAGINE STAMPATE IN ROSSO, E SEGUITI DA UN NUMERO DI B.M.

Si tratta di particolari soppressi con il B.M. a fianco segnato e che sono stati montati sulle macchine sino alla matricola indicata in alto a sinistra.
Questi particolari vengono ancora forniti per le macchine precedenti.

N.B. - Il "segno d'intercambiabilità" che precede un codice ha valore solo per quel codice e per il cinematico a cui appartiene. Lo stesso codice, senza segno, può comparire anche in tavole di altri cinematici.

INTRODUCTION

Ce catalogue-ci contient les modifications du BM 84 au BM 264.

Pour les modifications avant du BM 84,voir le catalogue Te-Re 315,code 3868321 K.

Avant d'utiliser ce catalogue, il faut lire attentivement les instructions suivantes, afin d'éviter des erreurs dans les commandes des pièces de rechange.

Ce catalogue permet d'obtenir, grâce à un système, un tableau complet de toutes les pièces de la machine disponibles comme rechanges.

Ce tableau comprend:

a) Les pièces montées sur les machines de production actuelle, qui n'ont jamais été modifiées.Ces pièces sont illustrées dans les pages imprimées en noir.

b) Les pièces montées sur les machines de production actuelle, qui ont subi des modifications.Ces pièces sont illustrées dans les pages imprimées en noir.
Les codes de ces pièces sont précédés d'un "signe spécial d'interchangeabilité" dont le sens est expliqué ci-aprés.
A côté de ces codes on a indiqué le numéro du Bulletin qui décrit la modification.En haut à gauche,est répètée ce numéro de Bulletin avec,en regard,le numéro de matricule début d'application de la modification.

c) Les pièces qui ne sont plus montées sur le machines de production actuelle mais qui sont encore disponibles comme rechanges pour les machines produites auparavant;ces pièces sont illustrées dans les pages imprimées en rouge.

On a indiqué ci-après les cas qui peuvent se présenter durant la recherche d'un code d'une pièce de rechange.
On a aussi indiqué, pour chaque cas,le sens des "signes d'interchangeabilité" qui précèdent le code et les normes il faut suivre.

a) CODES SANS INDICATION

Ce sont des pièces qui n'ont jamais été modifiées et qui peuvent,par conséquent, être montées sur toutes les machines produites.

b) CODES SUIVIS D'UN NUMERO DE BULLETIN

Ce sont des pièces qui ont été modifiéés mais qui n'ont pas changé leur numéro de code, ou bien de pièces nouvelles interchangeables avec celles supprimééś.
Ces pièces nouvelles ou modifiées peuvent être montées sur toutes les machines produites; les anciennes piéces correspondantes ne sont plus disponibles.

c) CODES PRECEDES DU SIGNE ▲ ET SUIVIS D'UN NUMERO DE BULLETIN

Ce sont des pièces nouvelles qui ne sont pas interchangeables avec les anciennes. Ces pièces, nées avec le Bulletin en question, sont montées sur les machines à partir du numéro de matricule indiquée en haut à gauche.
Les correspondantes pièces supprimées sont encore fournies pour les machines fabriquées auparavant.
Le code des pièces supprimées est indiqué dans la page suivante, imprimée en rouge.

d) CODES PRECEDES DU SIGNE ◆ ET SUIVIS D'UN NUMERO DE BULLETIN

Ce sont des pièces nouvelles qui ne sont pas interchangeables avec les anciennes. Ces pièces, nées avec le Bulletin en question, sont montées sur les machines à partir du numéro de matricule indiqué en haut à gauche.
Les correspondantes pièces supprimées ne sont plus fournies comme rechanges.
Si on doit monter une de ces pièces nouvelles sur des machines ayant numéro de matricule inférieur, il faut commander, en plus de la pièce en question, les pièces indiquées sous la ligne du code, qui sont groupées par une accolade.

e) CODES PRECEDES DU SIGNE ● ET SUIVIS D'UN NUMERO DE BULLETIN

Ce sont des pièces nouvelles, nées avec le Bulletin en question. Soit ces pièces ne remplacent aucune pièce précédente, soit elles correspondent à des pièces qui faisaient partie d'un groupe et qui n'étaient pas fournies comme rechanges. Les nouvelles pièces peuvent être montées seulement sur les machines de nouvelle production.

f) CODES REPORTES DANS LES PAGES IMPRIMEES EN ROUGE ET SUIVIS D'UN NUMERO DE BULLETIN

Ce sont des pièces supprimées à partir du Bulletin indiqué a côté d'elles; elles ont été montée jusqu'au numéro de matricule indiquée en haut à gauche.Ces pièces sont encore fournies pour les machines fabriquées auparavant.

Nota - Le signe d'interchangeabilité qui précède le coden'a valeur que pour ce code et pour la cinématique à qui il appartient. Ce même code, sans signe, peut aussi apparaître dans les planches représentant d'autres cinématiques.

INTRODUCTION

This catalogue lists all modifications from BM 84 through BM 264.

For modifications prior to BM 84, refer to the catalogue Te-Re 315 code-number 3868321 K.

To avoid mistakes when ordering the spare parts, carefully read the following instructions before using this catalogue.

As a matter of fact, a method has been adopted in compiling this catalogue, which gives the possibility of obtaining a complete survey of all the parts of the machine available as spares.

a) Parts assembled on the machines of actual production; these parts have never been modified, and are illustrated in the pages printed in black.

b) Parts assembled on the machines of actual production; these parts have already been modified and are illustrated in the pages printed in black.
The code numbers of these parts are preceded by special "interchangeability signs", the meaning of which will be explained later on.
By these codes, it is also indicated the number of the Bulletin which describes the respective modification.
Furthermore, this Bulletin number, as well as the Factory Number from which the modification starts, are shown above to the left.

c) Parts no longer assembled on the machines of actual production, these parts are still available as spares for the old machines and are illustrated in the pages printed in red.

Hereafter we list the possible cases which may occur when searching for the code number of a spare. We also explain the meaning of the "interchangeability signs" printed before the code number and the respective instructions.

a) CODE NUMBERS WITH NO SIGN

These parts have never been modified and can therefore be assembled on all the machines.

b) CODE NUMBERS FOLLOWED BY A BULLETIN NUMBER

Modified parts that have not changed their code number, or new parts interchangeable with the suppressed ones. These new or modified parts can be assembled on all the machines. The corresponding old parts are no longer available.

c) CODE NUMBERS PRECEDED BY THE SIGN ▲ AND FOLLOWED BY A BULLETIN NUMBER

New parts, which are not interchangeable with the old ones. These parts, starting with the above mentioned Bulletin, are assembled on the machines starting from the Factory Number shown above to the left.
The corresponding suppressed old parts are still available for the old machines.
The code number of the suppressed parts is indicated in the next page printed in red.

d) CODE NUMBERS PRECEDED BY THE SIGN ♦ AND FOLLOWED BY A BULLETIN NUMBER

New parts, which are not interchangeable with the old ones. These parts, starting with the above mentioned Bulletin, are assembled on the machines starting from the Factory Number shown above to the left.
The corresponding suppressed old parts are no longer available as spares.
When you have to assemble one of these parts (new) on machines bearing a Factory Number lower than the indicated, you have to order, besides the part to be changed, also the parts listed under the code number line. These parts are grouped by a bracket.

e) CODE NUMBERS PRECEDED BY THE SIGN ● AND FOLLOWED BY A BULLETIN NUMBER

New parts, which are starting with the above mentioned Bulletin.
They do not replace any old item, or they replace old items making part of a unit and not supplied as spares.
These parts can only be assembled on new machines.

f) CODE NUMBERS LISTED IN THE PAGES PRINTED IN RED AND FOLLOWED BY A BULLETIN NUMBER

These parts have been suppressed starting from the Bulletin indicated by them. They have been assembled on the machines up to the Factory Number shown above to the left. These parts are still available for the old machines.

Note - The interchangeability sign preceding the code number only refers to this code number and to the linkage to which it belongs.
The same code number, without sign, can also be found in the figures representing other linkages.

EINLEITUNG

Dieser Ersatzteilkatalog enthalt alle vom BM 84 bis zum BM 264 gezeichneten Veranderungen.
Fur die vor dem BM 84 gezeichneten Veranderungen, siche den Katalog Te-Re 315, Kenn-Nummer 3868321 K.

Vor Gebrauch dieses Kataloges ist es absolut notwendig,die folgenden Erlauterungen durchzulesen, um eventuelle Fehler in den Bestellungen von Ersatzteilen zu vermeiden.

Dieser Katalog ist auf Grund eines Systems zusammengestellt worden, welches gestattet, ein komplettes Bild uber alle Maschinenteile, die als Ersatzteile zur Verfugung stehen, zu erhalten.

Dieses Bild umfasst:

a) Die Teile, die auf den Maschinen der gegenwartigen Produktion montiert werden und nie eine Aenderung erfahren haben. Sie sind auf den schwarz gedruckten Seiten angegeben.

b) Die Teile, dei auf den Maschinen der gegenwartigen Produktion montiert werden, jedoch Aenderungen erfahren haben. Sie sind auf den schwarz gedruckten Seiten angegeben.
Vor den Kennummern dieser Zeichen befinden sich "Spezialzeichen fur die Auswechselmoglichkeit", deren Bedeutung spater erklart wird.
Neben diesen Kennummern ist auch die Nummer des B.M. angegeben, in welchem die Aenderung beschrieben wird.
Weiterhin ist links oben die gleiche Nummer des B.M. wiederholt und neben dieser die Seriennummer, ab welcher die Aenderung zur Anwendung gelangt, angegeben.

c) Die Teile, die nicht mehr auf den Maschinen der gegenwartigen Produktion montiert werden, aber nich als Ersatzteile fur die vorhergehenden Maschinen zur Verfugung stehen, sind auf den rot gedruckten Seiten angegeben.

Nachstehend fuhren wir die verschieden Falle an, die beim Aufsuchen einer Kennummer eines Ersatzteiles eintreten konnen. Fur jeden Fall werden die Bedeutung der "Zeichen der Auswechselmoglichkeit", die der Kennummer vorausgehen sowie die zu befolgenden Anweisungen angegeben.

a) KENNUMMER OHNE IRGENDWELCHE ANGABEN

Es handelt sich um Teile, die nie eine Aenderung erfahren haben und die daher auf allen hergestellten Maschinen montiert werden konnen.

b) KENNUMMERN, AUF WELCHE DIE NUMMER EINES B.M. FOLGT

Es handelt sich um Teile, die geandert worden sind, jedoch ihre Kennummer nicht geandert haben, oder um neue Teile,

die mit den entsprechenden entfernten Teilen austauschbar sind.
Diese neuen oder geanderten Teile konnen auf allen hergestellten Maschinen montiert werden. Die entsprechenden vorhergehenden Teile werden nicht mehr geliefert.

c) KENNUMMERN, DENEN DAS ZEICHEN ▲ VORAUSGEHT UND DIE NUMMER EINES B.M. FOLGT

Es handelt sich um neue Teile, die nicht mit den vorhergehenden austauschbar sind, d.h. die mit dem angegebenen B.M. herausgekommen sind und von den in dem links oben enthaltenen Seriennummern ab auf den Maschinen montiert werden.
Die entsprechenden entfernten Teile werden noch für die vorhergehenden Maschinen geliefert.
Die Kennummer der entfernten Teile ist auf der nächsten, rot gedruckten Seite zu finden.

d) KENNUMMERN, DENEN DAS ZEICHEN ◆ VORAUSGEHT UND DIE NUMMER EINES B.M. FOLGT

Es handelt sich um neue Teile, die nicht mit den vorhergehenden austauschbar sind, d.h. die mit dem angegebenen B.M. herausgekommen sind und von den in dem links oben enthaltenen Seriennummern ab auf den Maschinen montiert werden.
Die entsprechenden entfernten Teile werden nicht mehr als Ersatzteile geliefert.
Fälls einer dieser neuen Teile auf Maschinen mit Seriennummern die unter der genannten liegen, montiert werden soll, müssen ausser dem in Frage stehenden Teil auch die unter dem Strich der Kennummer aufgefuhrten und mit einer Klammer zusammengefassten Teile bestellt werden.

e) KENNUMMERN, DENEN DAS ZEICHEN ● VORAUSGEHT UND DIE NUMMER EINES B.M. FOLGT

Es handelt sich um neue, mit dem genannten B.M. herausgekommene Teile, für welche bisher kein entsprechender vorhergehender Teil existierte oder, wenn er schon existierte, Bestandteil einer Gruppe war und nicht als Ersatzteil geliefert wurde.
Diese Teile können nur auf den neuen Maschinen montiert werden.

f) AUF DEN ROT GEDRUCKTEN SEITEN ANGEGEBENE KENNUMMERN, DENEN DIE NUMMER EINES B.M. FOLGT

Es handelt sich um Teile, die mit dem daneben angegebenen B.M. entfernt worden sind und die auf den Maschinen bis zu der links den angegebenen Kennummer montiert wurden.
Diese Teile werden noch für die vorhergehenden Maschinen geliefert.

N.B. - Das "Zeichen der Auswechselmoglichkeit", das der Kennummer vorausgeht, gilt nur für diese Kennummer und die Hebelverbindung, der sie angehört. Die gleiche Kennummer, ohne Zeichen kann auch in anderen Tabellen fur andere Hebelverbindungen auftreten.

INTRODUCCION

Este catálogo contiene todas modificaciones del BM 84 al BM 264.
Para las modificaciones antes del BM 84, véase el catálogo Te-Re 315, código 3868321 K

Antes de utilizar este catálogo, es preciso leer las instrucciones siguientes para evitar errores en los pedidos de piezas de repuesto.

Este catálogo se ha realizado según un sistema, que facilita un cuadro completo de todas las piezas de la máquina disponibles como repuestos.

Este cuádro comprende:

a) Las piezas que se montan en las máquinas de producción actual y que nunca han experimentado modificaciones. Se ilustran en las páginas impresas en negro.

b) Las piezas que se montan en las máquinas de producción actual y que han experimentado modificaciones. Se ilustran en las páginas impresas en negro.
Los códigos de estas piezas están precedidos por "signos de intercambiabilidad" particulares cuyo sentido se explicará a continuación.
Al lado de estos códigos se indica también el número del B.M. que describe la modificación. Además, en un cuadro colocado en la parte superior izquierda, se repite el mismo número del B.M. y, a su lado,se indica la mátricula en que inició la applicación de la modificación.

c) Las piezas que no se montan más en las máquinas de producción actual y que todavia existen como repuestos para las máquinas de producción anterior.Se ilustran en las páginas impresas en encarnado.

A continuación detallamos los varios casos que pueden ocurrir durante la búsqueda del código de una pieza de repuesto. Para cada caso se indica el sentido de los "signos de intercambiabilidad" que preceden el código y las normas que hay que seguir.

a) CODIGOS SIN OTRA INDICACION

Piezas que nunca experimentaron modificaciones y que, por lo tanto, pueden montarse en todas la máquinas.

b) CODIGOS SEGUIDOS POR UN NUMERO DE B.M.

Piezas que han sido modificadas y que no cambian número de código, o piezas nuevas intercambiables por las correspondientes suprimidas.
Estas piezas nuevas o modificadas pueden montarse sobre todas las máquinas. Las correspondientes piezas de producción anterior no se suministran más.

c) CODIGOS PRECEDIDOS POR EL SIGNO ▲ Y SEGUIDOS POR UN NUMERO DE B.M.
Piezas nuevas no intercambiables con las antiguas. Estas piezas, nacidas con el B.M. citado, se montan sobre las máquinas a partir del número de matrícula indicado arriba a la izquierda.
Las correspondientes piezas suprimidas se suministran todavía para las máquinas de producción anterior.
El código de las piezas suprimidas se encuentra en la página siguiente, impresa en encarnado.

d) CODIGOS PRECEDIDOS POR EL SIGNO ◆ Y SEGUIDOS POR UN NUMERO DE B.M.

Piezas nuevas no intercambiables con las antiguas. Estas piezas, nacidas con el B.M.citado, se montan sobre las máquinas a partir del número de matrícula indicado arriba a la izquierda.
Las correspondientes piezas suprimidas no se suministran más como repuestos.
Si se deve montar una de estas piezas nuevas sobre las máquinas con número de mátricula inferior al mencionado, es preciso pedir, además de la pieza en cuestión, también las piezas indicadas debajo de la línea del código, que están agrupadas por un corchete.

e) CODIGOS PRECEDIDOS POR EL SIGNO ● Y SEGUIDOS POR UN NUMERO DE B.M.
Piezas nuevas, nacidas con el B.M. mencionado. Estas piezas no corresponden a ninguna pieza de producción anterior, o corresponden a piezas que hacían parte de un grupo y no se suministraban como repuestos.
Estas piezas pueden montarse exclusivamente sobre las máquinas nuevas.

f) CODIGOS INDICADOS EN LAS PAGINAS IMPRESAS EN ENCARNADO Y SEGUIDOS POR UN NUMERO DE B.M.

Piezas suprimidas con el B.M. indicado al lado y que se han montado sobre las máquinas hasta el número de matrícula que se indica arriba a la izquierda. Estas piezas se suministran aun para las máquinas de producción anterior.

Nota - El "signo de intercambiabilidad" que precede el código sólo vale para este código y para el cinemático al cual pertenece. El mismo código sin signo alguno puede también ser representado en otros cinemáticos.

INTRODUCAO

Este catálogo contem todas modificações do BM 84 ao BM 264.

Para at modificações anteriores ao BM 84 ver o catálogo Te-Re 315, código 3868321 K

Antes de usar êste catálogo, é absolutamente indispensável ler o que se segue para evitar possíveis êrros nos pedidos das peças sobressalentes.

Este catálogo foi realizado seguindo um sistema que permite fornecer um quadro completo de tôdas as peças da máquina que se encontram disponíveis como sobressalentes.

Tal quadro compreende:

a) As peças que são montadas nas máquinas de produção atual e que nunca sofreram modificações. São apresentadas nas páginas impressas em prêto.

b) As peças que são montadas nas máquinas de produção atual mas que sofreram modificações. São apresentadas nas páginas impressas em prêto. Os códigos destas peças são precedidos de "sinais especiais de intercambiabilidade" cujo significado é explicado adiante.
Ao lado dêstes códigos é também indicado o número do B.M. que descreve a modificação. Na parte superior, esquerda estátambém indicado o mesmo número do B.M. tendo ao lado a indicação da matrícula a partir da qual teve início a aplicação da modificação.

c) As péças que deixaram de ser montadas nas máquinas de produção atual mas que se encontram ainda disponíveis como sobressalentes para as máquinas precedentes.São apresentadas nas páginas impressas em vermelho.

Indicamos a seguir os vários casos que se podem apresentar durante a busca de um código de uma peça sobressalente.
Em cada caso são indicados o significado dos "siais de intercambiabilidade" que precedem o código e as normas a seguir.

a) CODIGOS SEM QUALQUER INDICACAO

Trata-se de peças que nunca sofreram qualquer modificação e que, portanto, podem ser montadas em tôdas as maquinas produzidas.

b) CODIGOS SEGUIDOS DE UM NUMERO DE B.M.

Trata-se de peças que foram modificadas mas que não mudaram de código, ou de peças novas intercambiáveis com as correspondentes suprimidas.
Estas peças novas ou modificadas podem ser montadas em tôdas as máquinas produzidas. As correspondentes pecas precedentes deixaram de ser fornecidas.

c) CODIGOS PRECEDIDOS DO SINAL ▲ E SEGUIDOS DE UM NUMERO DE B.M.

Trata-se de peças novas, não intercambiáveis com as precedentes, nascidas com o B.M. citado, e montadas nas máquinas a partir da matrícula indicada na parte superior esquerda.
As correspondentes peças suprimidas são ainda fornecidas para as máquinas precedentes.
O código das peças suprimidas poderá encontrar-se na página seguinte, impressa em vermelho.

d) CODIGOS PRECEDIDOS DO SINAL ◆ E SEGUIDOS DE UM NUMERO DE B.M.

Trata-se de peças novas, não intercambiáveis com as precedentes, nascidas com o B.M. citado, e montadas nas maquinas a partir da matrícula indicada na parte superior esquerda.
As correspondentes peças suprimidas deixaram de ser fornecidas como sobressalentes.
Devendo montar-se uma destas novas peças em máquinas com matrícula inferior à citada, será necessario solicitar não só a peça em questão mas também as peças referidas abaixo da linha do código e agrupadas mediante uma chave-parêntese.

e) CODIGOS PRECEDIDOS DO SINAL ● E SEGUIDOS DE UM NUMERO DE B.M.

Trata-se de peças novas, nascidas com o B.M. citado e das quais não existia a correspondente peça precedente, ou, se já existia, fazia parte de um grupo e não era fornecida como sobressalente.
Estas peças só se podem montar nas máquinas novas.

f) CODIGOS INDICADOS NAS PAGINAS IMPRESSAS EM VERMELHO, E SEGUIDOS DE UM NUMERO DE B.M.

Trata-se de peças suprimidas com o B.M. indicado ao lado e que foram montadas nas máquinas até à matrícula designada na parte superior esquerda.
Estas peças são ainda fornecidas para as máquinas precedentes.

Nota - O "sinal de intercambiabilidade" que precede o código tem apenas valor para êsse código e para o cinemático a que pertence. O mesmo código, sem sinal, poderá aparecer também em mapas de outros cinemáticos.

INDICE

INTRODUZIONE 6

TELESCRIVENTE Te 315 25

Carrozzeria 27

Copritastiera 31

Fondo e basamento 33

Portarotolo 35

Griglia e tegolo guidacarta 37

Circuito motore 39

Cavo Servizi 43

Circuito telegrafico 47

Motore 49

Gruppo piastra motore 53

Regolatore di velocità 57

Trasmissione moto 63

Incastellatura 71

Elettromagnete 75

Parallelizzatore 79

Impostazione barre 91

Servizi ciclici 99

Gruppo funzioni 107

Governo orizzontale 137

Freno 143

Gruppo di scrittura 145

Segnalazione acustica 173

Governo verticale 177

Rullo 179

Ritorno e interlinea automatici 187

Temporizzazione - Contaore 189

Servizi barra - "Emissione - Ricezione" 193

Tastiera 201

Emissione 243

Risposta automatica 281

Lampada 285

Re 315 PARTI SPECIFICHE 289

Tl 315 PARTI SPECIFICHE 297

PERFORATORE DI NASTRO Pe 305 335

LETTORE DI NASTRO Se 305 357

INDICE GENERALE DEI CODICI 381

S O M M A I R E

INTRODUCTION 6

TELEIMPRIMEUR Te 315 25

Carrosserie 27

Plaque de protection du clavier 31

Plaque de fond et plaque de base 33

Porte-rouleau de papier 35

Grille et guide papier 37

Circuit moteur 39

Cables des services 43

Circuit telegraphique 47

Moteur 49

Groupe de la plaque moteur 53

Regulateur de vitesse 57

Transmission 63

Bâti 71

Electro-aimant 75

Parallelisateur 79

Groupe d'enregistrement 91

Services cycliques 99

Groupe des fonctions 107

Gouverne horizontale 137

Frein a air 149

Groupe d'écriture 145

Signalisation acoustique 173

Gouverne vertical 177

Cylindre d'écriture 179

Retour et interligne automatiques 187

Minuterie - Compteur horaire 189

Service du volet "Emission - Reception" 193

Clavier 201

Emission 243

Reponse automatique 281

Lampe 285

Re 315 PIECES SPECIFIQUES 289

Tl 315 PIECES SPECIFIQUES 297

PERFORATEUR DE BANDE Pe 305 335

LECTEUR DE BANDE Se 305 357

INDEX GENERAL DES CODES 381

INTRODUCTION 6
TELEPRINTER Te 315 25
Cover 27
Keyboar plate 31
Bottom plate and main base 33
Paper - Tape carryng 35
Grid and paper guide 37
Motor circuit 39
Function cable 43
Telegraphic circuit 47
Motor 49
Motor plate unit 53
Speed governor 57
Transmission 63
Frame 71
Electromagnet 75
Parallelizer 79
Bars entry 91
Function cycle 99
Function box 107
Horizontal control 137
Air dashpot 149
Printing unit 145
Acoustic signalling 173
Vertical control unit 177
Platen 179
Automatic return and line feed 187
Timer - Hour-meter 189
"Send-receive" Bar functions 193
Keyboard 201
Send 243
Answer back device 281
Lamp 285

Re 315 EXCLUSIVE PARTS 289

Tl 315 EXCLUSIVE PARTS 297

TAPE PERFORATOR Pe 305 335

TAPE READER Se 305 357

CODES GENERAL INDEX 381

I N H A L T S V E R Z E I C H N I S

EINLEITUNG 6
FERNSCHREIBER Te 315 25
Gehause 27
Tastenblech 31
Boden und grundplatte 33
Papierrollentrager 35
Gitter und papierfhrung 37
Motorstromkreis 39
Bedienungen Kabel 43
Fernschreibkreis 47
Motor 49
Gruppe der motorplatte 53
Geschwindigkeitsregler 57
Ubertragung 63
Gestell 71
Elektromagnet 75
Parallelumsetzer 79
Einstellung der schriftschienen 91
Zylische funktionen 99
Funktionengruppe 107
Horizontalsteuerung 137
Bremse 149
Schriftgruppe 145
Akustische signalisierung 173
Senkrechtsteuerung 177
Walze 179
Automatischer rucklauf und zeilenschaltung 187
Zeigeber - Stundenzahler 189
Funktionnen der "Sende - emplangs" - schiene .. 193
Tastatur 201
Sende 243
Automatische antwort 281
Lampe 285

Re 315 TEILE AUSSCHLIESSLICH 289

Tl 315 TEILE AUSSCHLIESSLICH 297

LOCHSTREIFENSTANZEINRICHTUNGEN Pe 305 335

LOCHSTREIFENLESEGERAT Se 305 357

KOMPLETTES KENNUMMERNVERZEICHNIS 381

INDICE

INTRODUCCION 6
TELETIPO Te 315 25
Carroceria 27
Placa de proteccion del teclado 31
Placa de fondo y base 33
Portarollo 35
Rejilla y guia paper 37
Circuito motor 39
Cable de los servicios 43
Circuito telegrafico 47
Motor 49
Grupo de la placa motor 53
Regulador de velocidad 57
Transmission 63
Armazon 71
Electroiman 75
Paralelizador 79
Impostacion sobre las barras 91
Servicios ciclicos 99
Grupo de funciones 107
Gobierno horizontal 137
Amortiguador de aire 149
Grupo de impresion 145
Senalizacion acustica 173
Gobierno vertical 177
Rodillo 179
Retroceso y cambio de renglon automaticos 187
Temporizador - Contador Horario 189
Servicios de la barra "Emision - Recepcion" 193
Teclado 201
Emision 243
Respuesta automatica 281
Lampara 285

Re 315 PIEZAS EXCLUSIVAS 289

Tl 315 PIEZAS EXCLUSIVAS 297

PERFURADOR DE CINTA Pe 305 335

LECTOR DE CINTA Se 305 357

INDICE GENERAL DE LOS CODIGOS 381

I N D I C E

INTRODUCAO 6

TELEIMPRESSOR Te 315 25

Carroceria 27

Chapa do teclado 31

Chapa de fundo e base 33

Porta-rôlo 35

Grade e guia-papel 37

Circuito do motor 39

Cabo servicos 43

Circuito telegrafico 47

Motor 49

Grupo da placa do motor 53

Regulador de velocidade 57

Trasmissão 63

Armaçao 71

Eletromagneto 75

Paralelizador 79

Grupo de posicao das barras 91

Servicos ciclicos 99

Grupo de funcoes 107

Comando horizontal 137

Freio de ar 149

Grupo de impressao 145

Sinalizaçao acustica 173

Comando vertical 177

Rolo 179

Retorno e interlinha automaticos 187

Mecanismo de tempo - Contador horario 189

Servicos da barra "Tranmissao - Recepcao" 193

Teclado 201

Transmissao 243

Resposta automatica 281

Lampara 285

Re 315 PARTES EXCLUSIVAS 289

Tl 315 PARTES EXCLUSIVAS 297

PERFURADOR DE FITA Pe 305 335

LEITOR DE FITA Se 305 357

INDICE GERAL DOS CODIGOS 381

Telescrivente Te 315

Teleimprimeur Te 315

Teleprinter Te 315

Fernschreiber Te 315

Teletipo Te 315

Teleimpressor Te 315

Su richiesta del codice 776962 F vengono forniti anche i seguenti particolari:
770308 E - 776571 F - 776748 Y - 776795 G

A la demande du code 776962 F les particuliers suivants sont aussi fournis:
770308 E - 776571 F - 776748 Y - 776795 G

The following items are also supplied when part 776962 F is ordered:
770308 E - 776571 F - 776748 Y - 776795 G

* Auf Bestellung der Teilnummer 776962 F, werden die folgende Besonderteile ebenfalls geliefert:
770308 E - 776571 F - 776748 Y - 776795 G

Pidiendo el código 776962 F se suministran también los siguientes particulares:
770308 E - 776571 F - 776748 Y - 776795 G

Pedindo o código 776962 F, as peças seguintes são tambén fornecidas:
770308 E - 776571 F - 776748 Y - 776795 G

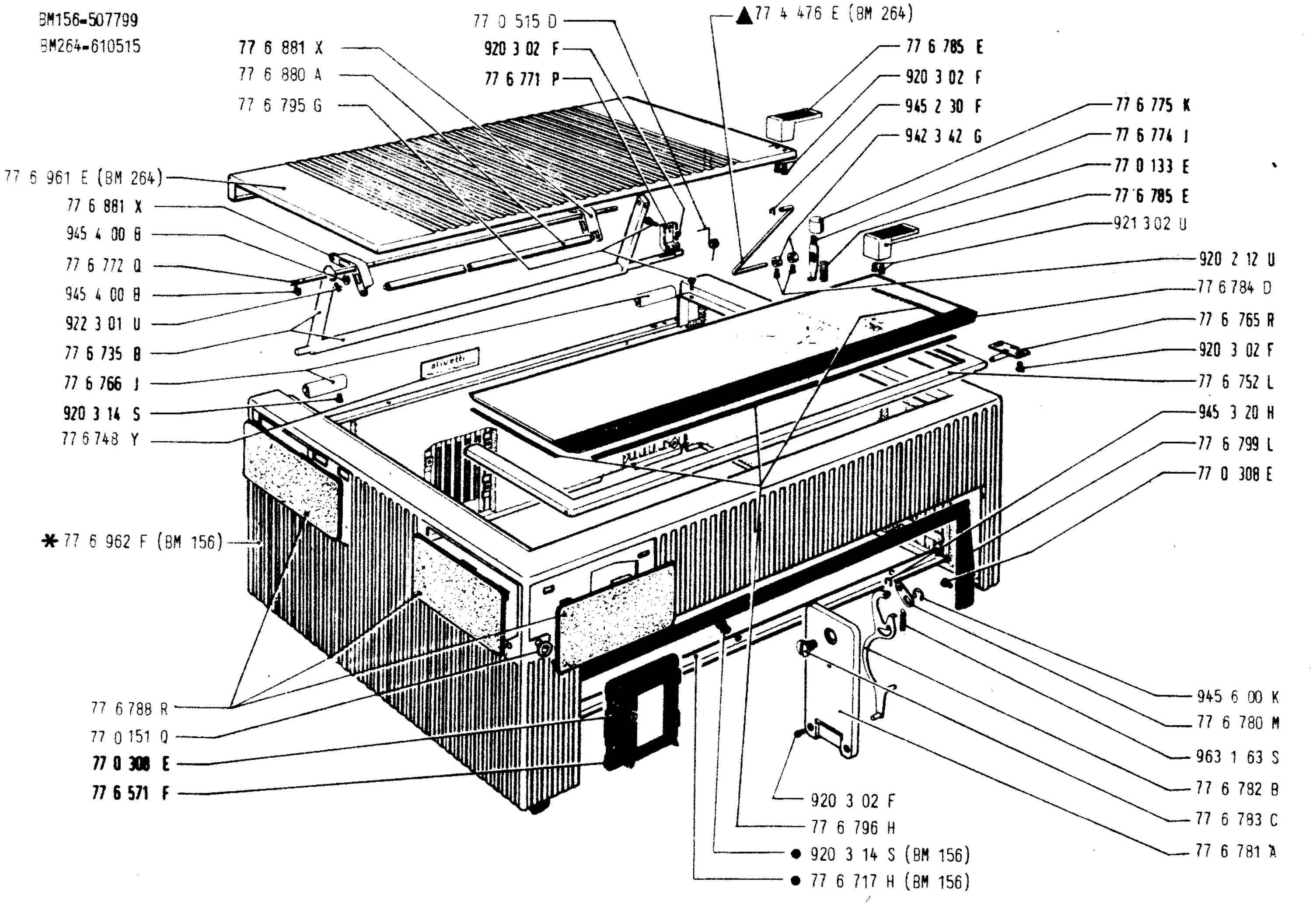

2. 1975		CARROZZERIA CARROSSERIE COVER	GEHAUSE CARROCERIA CARROCERIA	PAG. SEITE 27
315.51.0.2	01			

BM264-610515

77 6 747 P (BM 264)

*	77 6 713 D	K 529
	77 6 714 E	K 527
	77 6 719 K	K 516 - K 521
	77 6 759 T	K 501 - K 502 - K 503 - K 504 - K 505 - K 506 - K 507 - K 508 - K 509 - K 510 - K 511 - K 512 - K 513 - K 514 - K 517 - K 518 - K 519 - K 520 - K 524 - K 526 - K 528 - K 530 - K 531 - K 532 - K 536

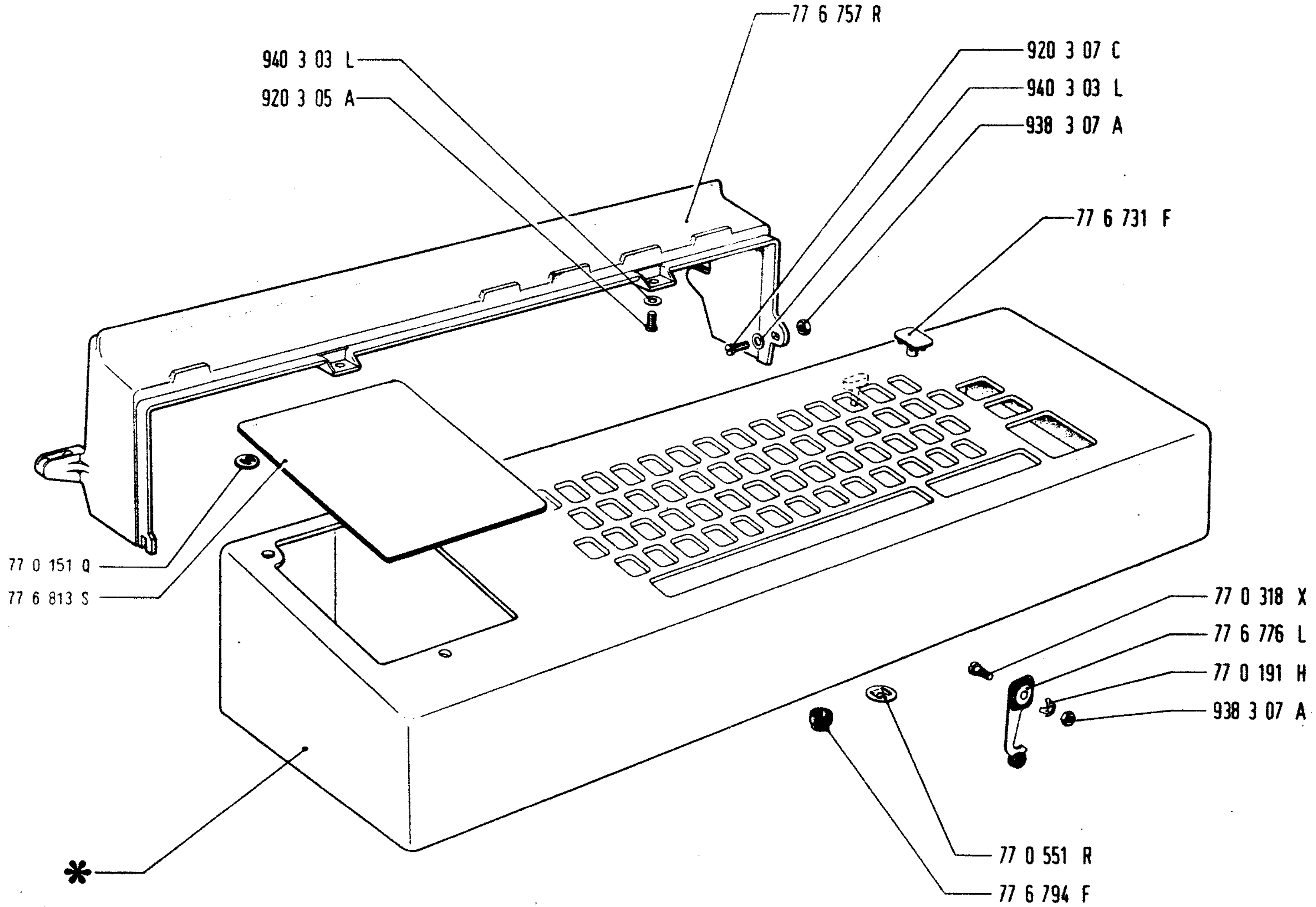

2. 1975	COPRITASTIERA	TASTENBLECH	PAG. SEITE
315.51.0.2 01	PLAQUE DE PROTECTION DU CLAVIER	PLACA DE PROTECCION DEL TECLADO	31
	KEYBOARD PLATE	CHAPA DO TECLADO	

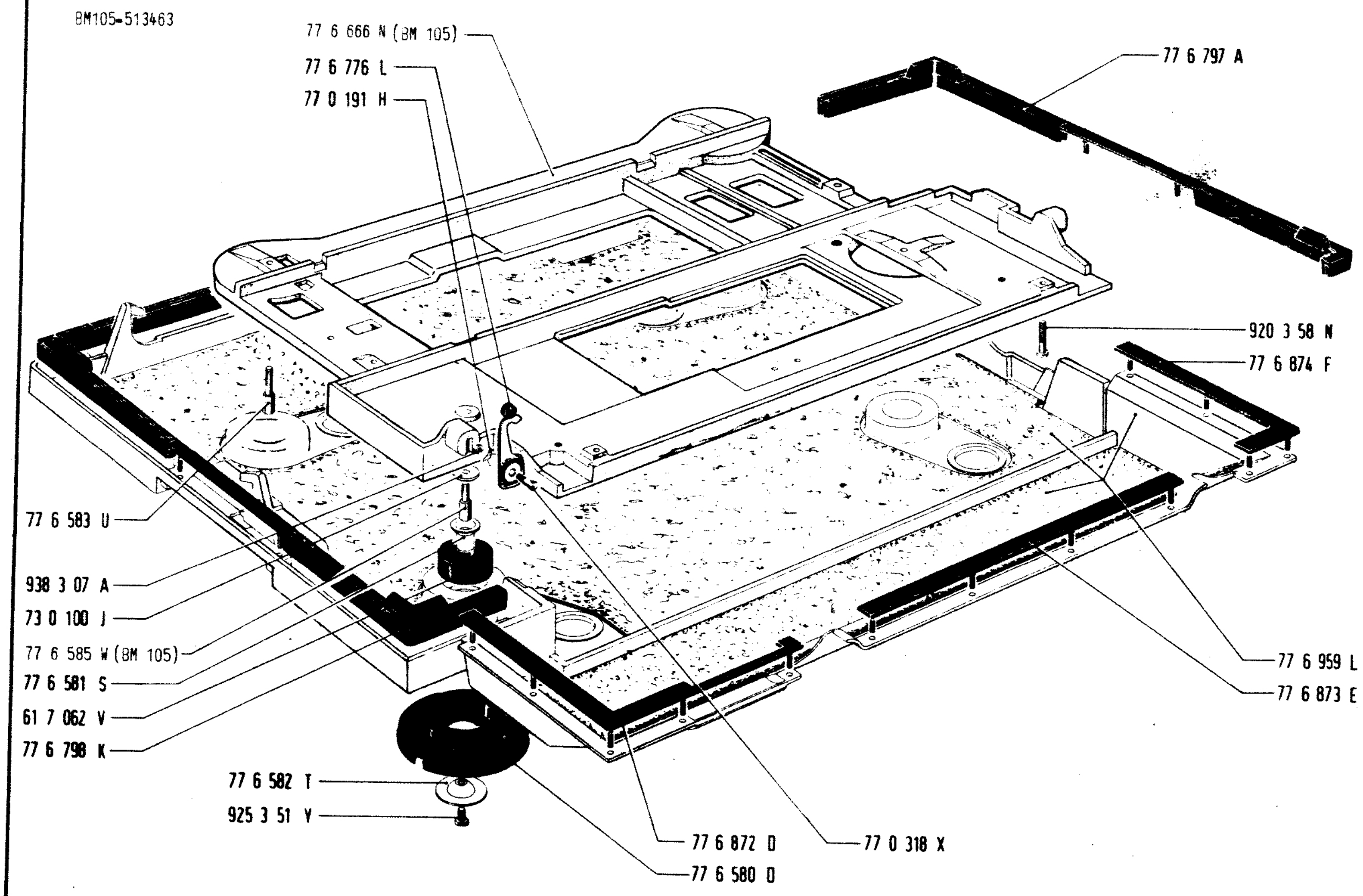

2. 1975	FONDO E BASAMENTO PLAQUE DE FOND ET PLAQUE DE BASE BOTTOM PLATE AND MAIN BASE	BODEN UND GRUNDPLATTE PLACA DE FONDO Y BASE CHAPA DE FUNDO E BASE	PAG. SEITE
315.51.0.2 01			33

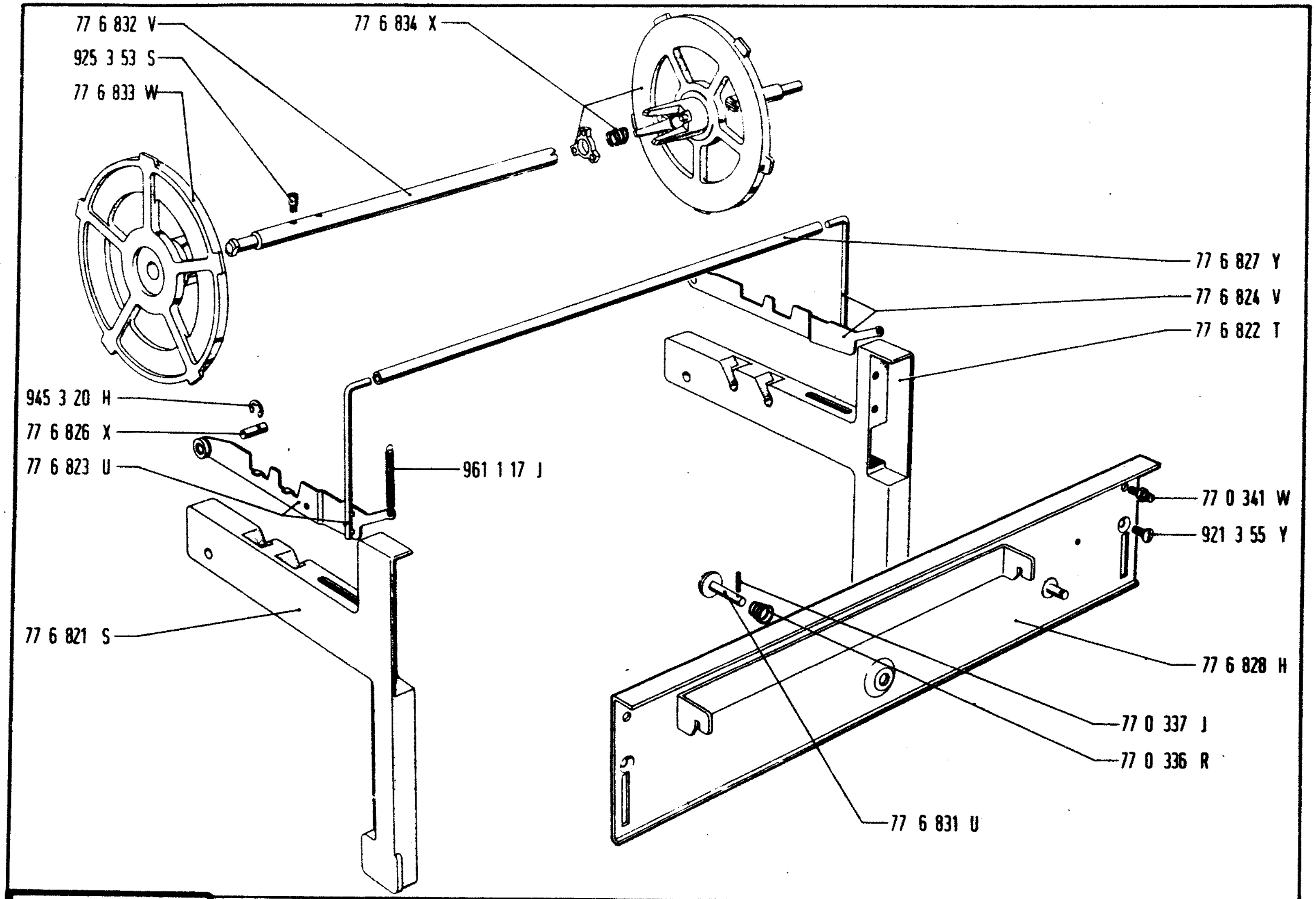

2. 1975	PORTAROTOLO PORTE-ROULEAU DE PAPIER PAPER-TAPE CARRYING	PAPIERROLLENTRAGER PORTAROLLO PORTA-ROLO	PAG. SEITE
315.51.0.2 01			35

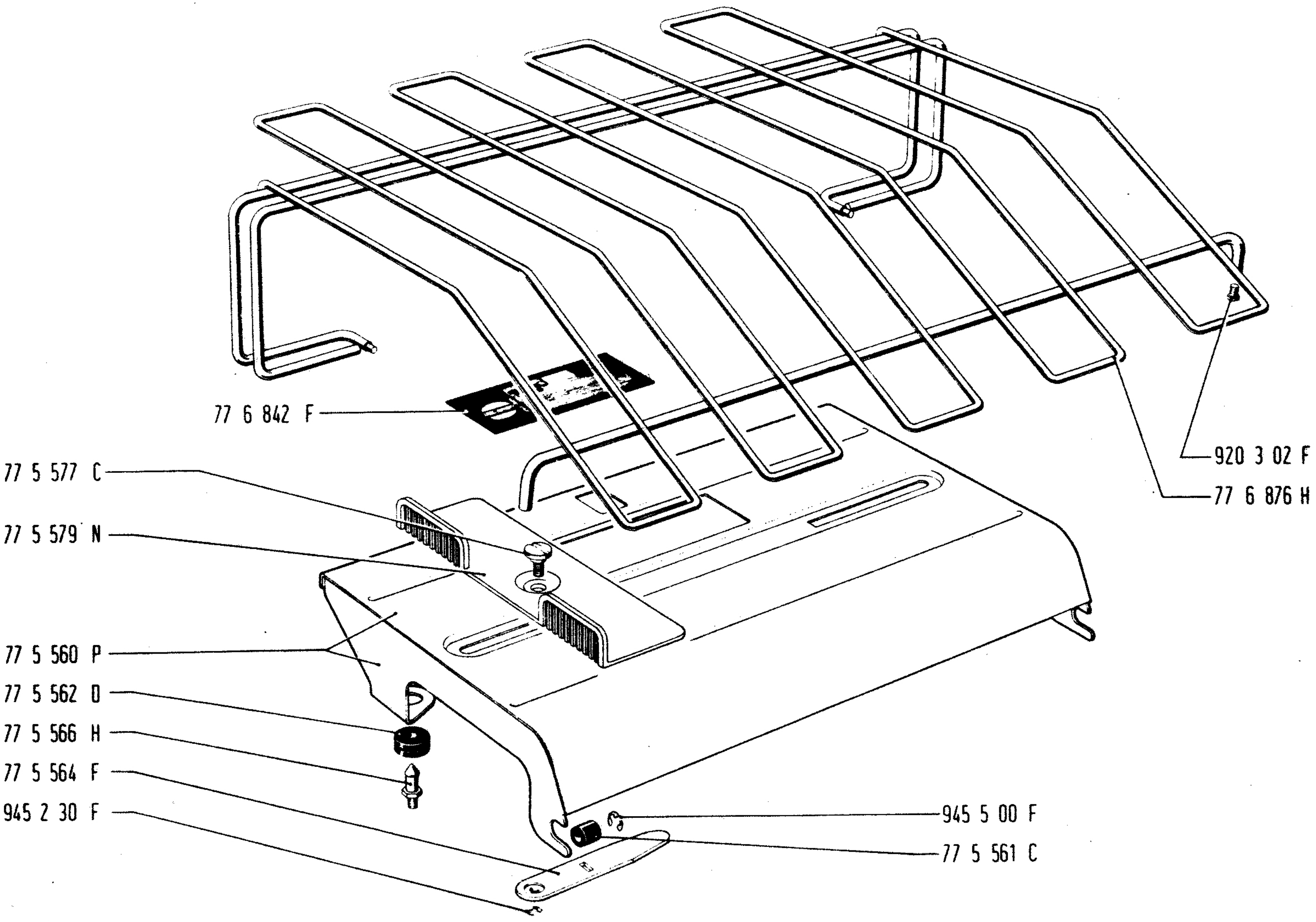

2. 1975	GRIGLIA E TEGOLO GUIDACARTA GRILLE ET GUIDE PAPIER GRID AND PAPER GUIDE	GITTER UND PAPIERFHRUNG REJILLA Y GUIA PAPER GRADE E GUIA-PAPEL	PAG. SEITE
315.51.0.2 01			37

*	Elenco dei circuiti motore attualmente disponibili Liste des circuits moteur disponibles actuellement List of motor groups available at present Liste der verfügbaren Motorstromkreise Lista de circuitos motor actualmente disponibles Elenco dos circuitos motor atualmente disponíveis	M 01 - M 02 - M 03 - M 04 - M 06 M 24 - M 25 - M 26 - M 27 - M 28 M 29 - M 30 - M 33 - M 34 - M 36 M 41
	La richiesta degli schemi dovrà essere fatta a Les schémas doivent être demandés à The diagrams must be requested from Die Schemen sollen verlangt werden an Los esquemas deberán ser pedidos a Os esquemas devem ser pedidos a	Ing. C. OLIVETTI & C. STAC/SCC Ufficio Documentazioni Tecniche 10015 - IVREA (ITALY)

BM160-527358
BM225-565767

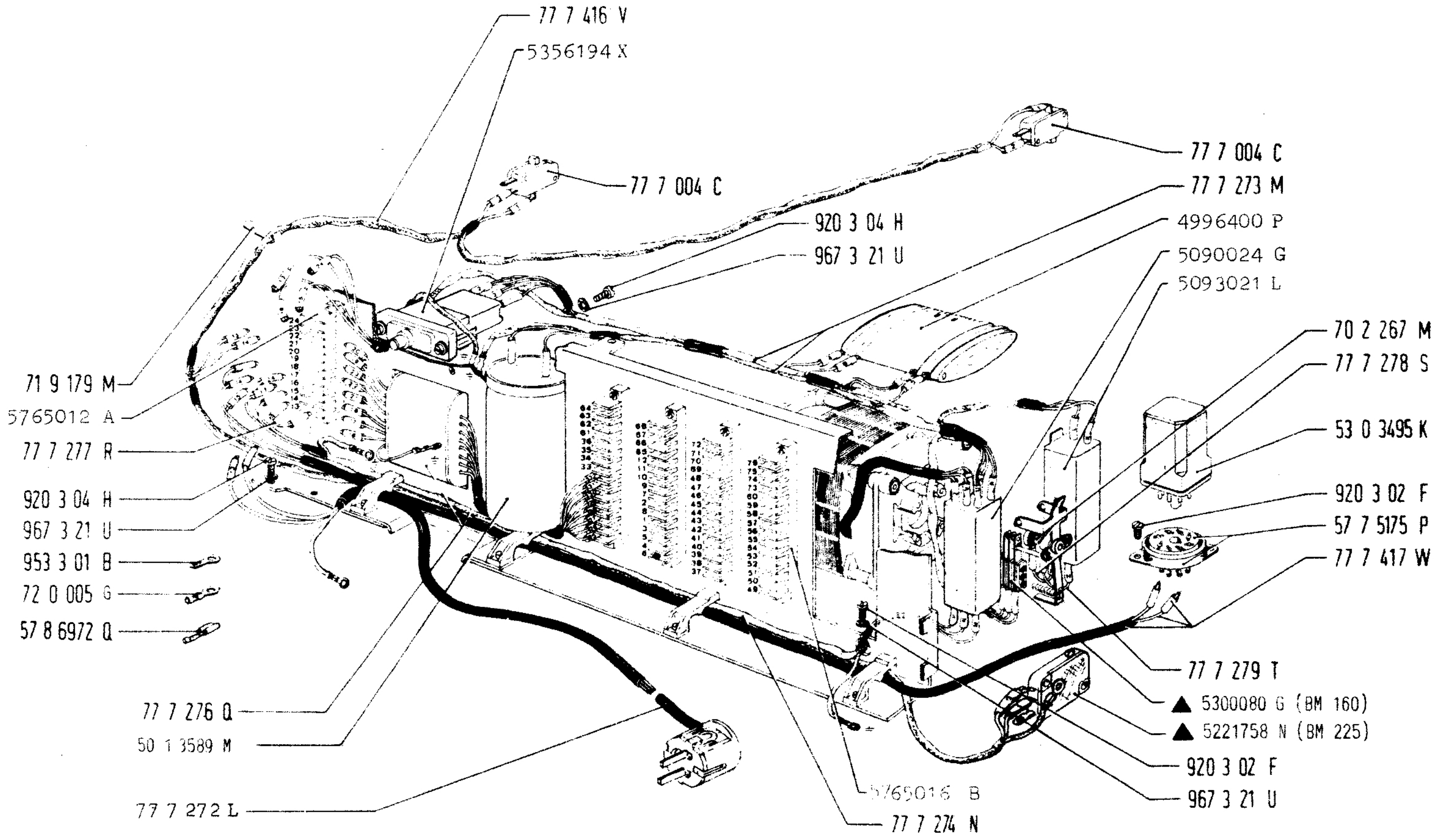

CIRCUITO MOTORE (M 03)*
CIRCUIT MOTEUR (M 03)*
MOTOR CIRCUIT (M 03)*
MOTORSTROMKREIS (M 03)*
CIRCUITO MOTOR (M 03)*
CIRCUITO DO MOTOR (M 03)*

BM160-527358
BM225-565767

77 7 571 G (BM 160)

77 7 004 C (BM 225)

2. 1975	CIRCUITO MOTORE (M 03) CIRCUIT MOTEUR (M 03) MOTOR CIRCUIT (M 03)	MOTORSTROMKREIS (M 03) CIRCUITO MOTOR (M 03) CIRCUITO DO MOTOR (M 03)	PAG. SEITE
315. 51. 0. 2 01			41

* Su richiesta del codice 777368 U vengono forniti anche i seguenti particolari:5786082 F e 5786078 Q

A la demande du code 777368 U les particuliers suivants sont aussi fournis:5786082 F et 5786078 Q

The following items are also supplied when part 777368 U is ordered 5786082 F and 5786078 Q

Auf Bestellung der Teilnummer 777368 U, werden die folgende Besonderteile ebenfalls geliefert:5786082 F und 5786078 Q

Pidiendo el código 777368 U se suministran también los siguientes particulares: 5786082 F y 5786078 Q

Pedindo o código 777368 U, as peças seguintes são tamben fornecidas: 5786082 F e 5786078 Q

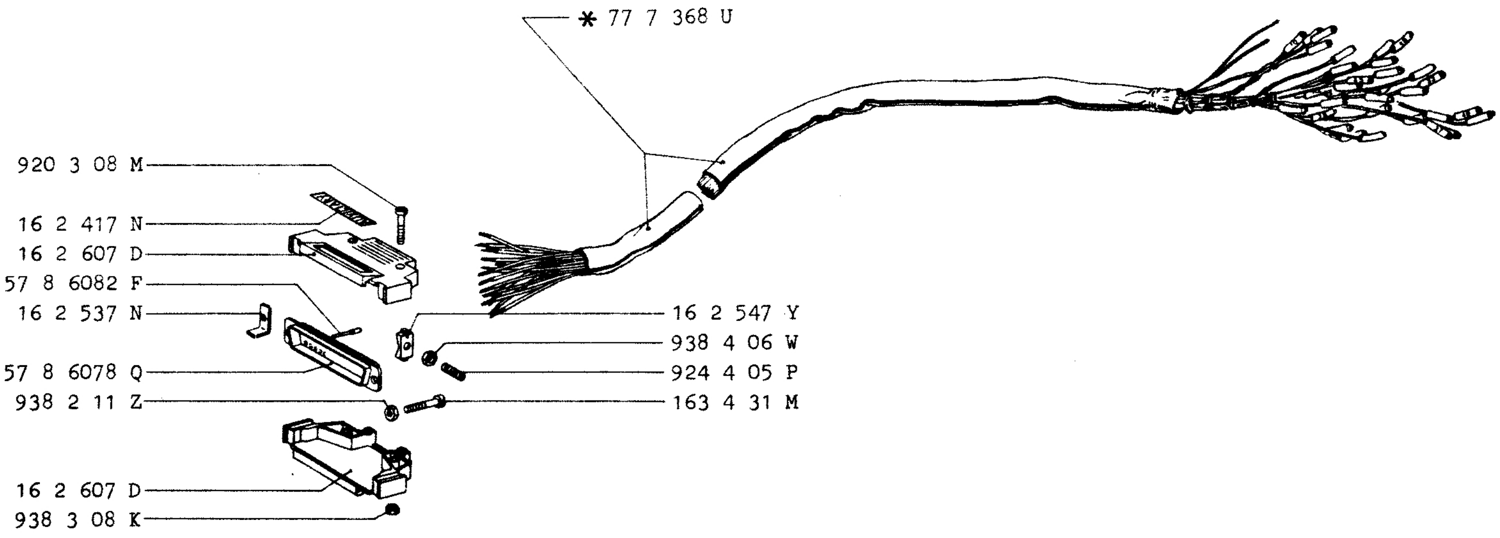

2.1975	CAVO SERVIZI (S 015-S 018) CABLES DES SERVICES (S 015 - S 018) FUNCTION CABLE (S 015- S 018)	BEDIENUNGEN KABEL (S 015-S 018) CABLE DE LOS SERVICIOS (S 015-S 018) CARO SERVICOS (S 015-S 018)	PAG. SEITE
315.51.0.2 · 01			43

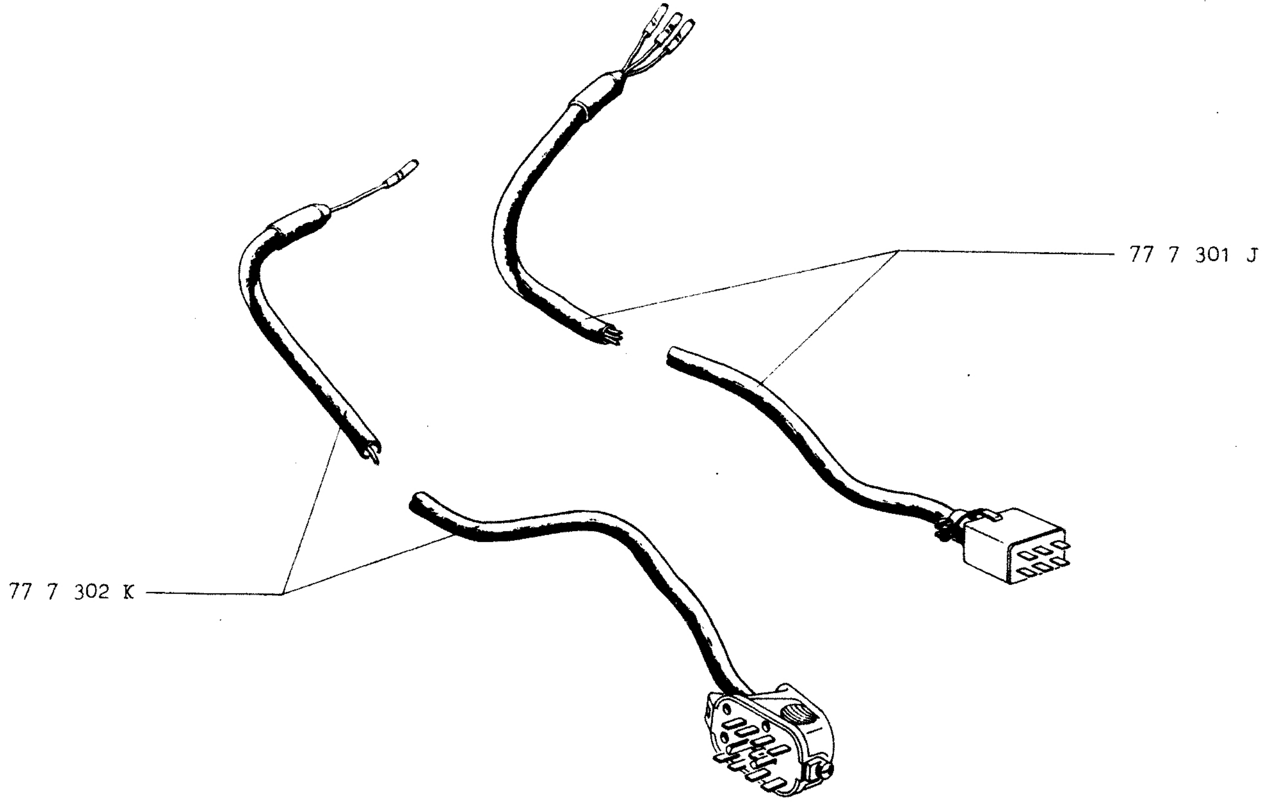

2. 1975		CAVO SERVIZI (S 052) CABLES DES SERVICES (S 052) FUNCTION CABLE (S 052)	BEDIENUNGEN KABEL (S 052) CABLE DE LOS SERVICIOS (S 052) CABO SERVICOS (S 052)	PAG. SEITE
315.51.0.2	01			45

*		
	Elenco dei circuiti telegrafici attualmente disponibili Liste des circuits télégraphiques disponibles actuellement List of telegraphic groups available at present Liste der verfügbaren Telegraphenstromkreise Lista de circuitos telegráficos actualmente disponibles Elenco dos circuitos telegráficos atualmente disponíveis	T 01 - T 02 - T 03 - T 04 - T 05 T 06 - T 10 - T 18 - T 19
	La richiesta degli schemi dovrà essere fatta a Les schémas doivent être demandés à The diagrams must be requested from Die Schemen sollen verlangt werden an Los esquemas deberán ser pedidos a Os esquemas devem ser pedidos a	Ing. C. OLIVETTI & C. STAC/SCC Ufficio Documentazioni Tecniche 10015 - IVREA (ITALY)

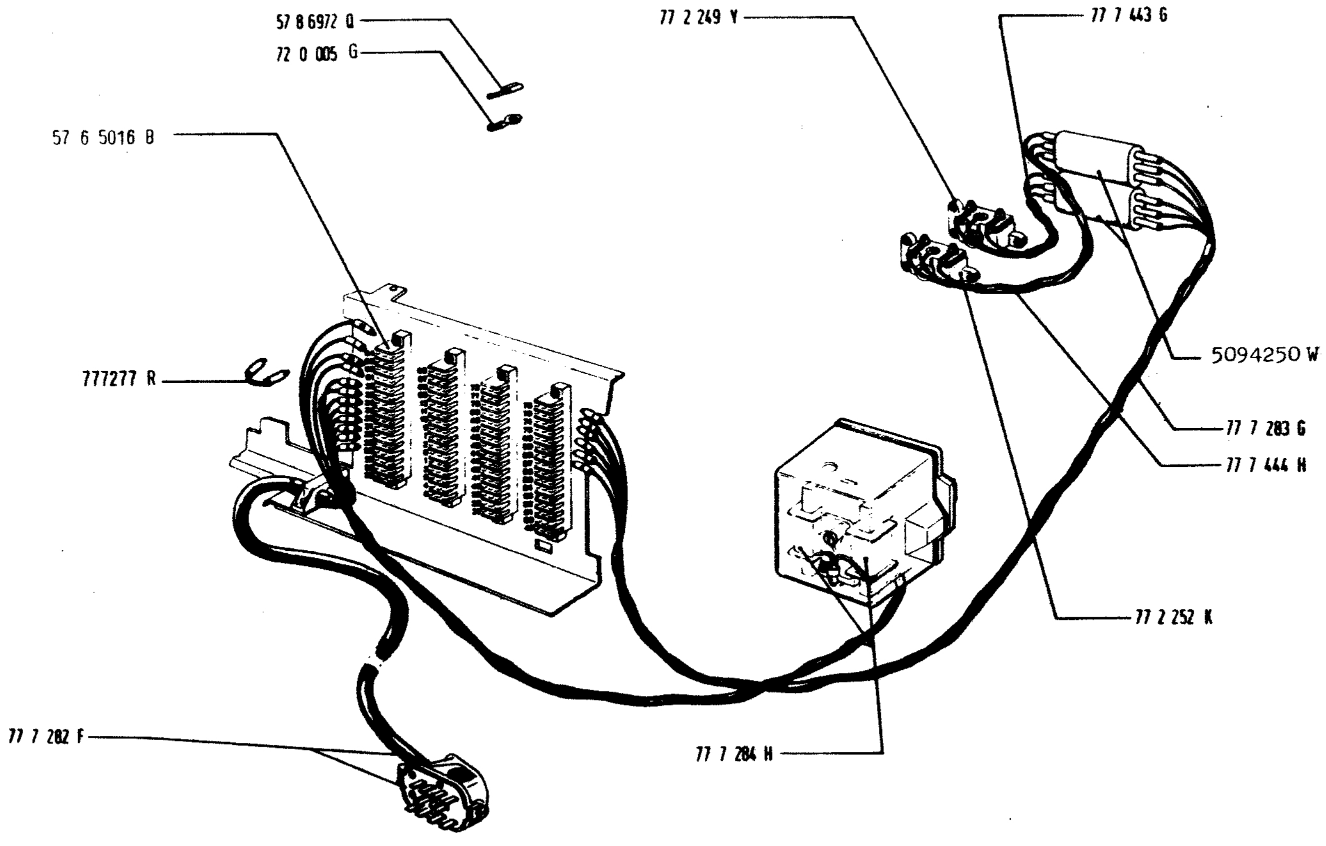

2. 1975	CIRCUITO TELEFRAFICO (T 01) *	FERNSCHREIBKREIS (T 01) *	PAG. SEITE
315. 51. 0. 2 / 01	CIRCUIT TELEGRAPHIQUE (T 01) *	CIRCUITO TELEGRAFICO (T 01) *	47
	TELEGRAPHIC CIRCUIT (T 01) *	CIRCUITO TELEGRAFICO (T 01) *	

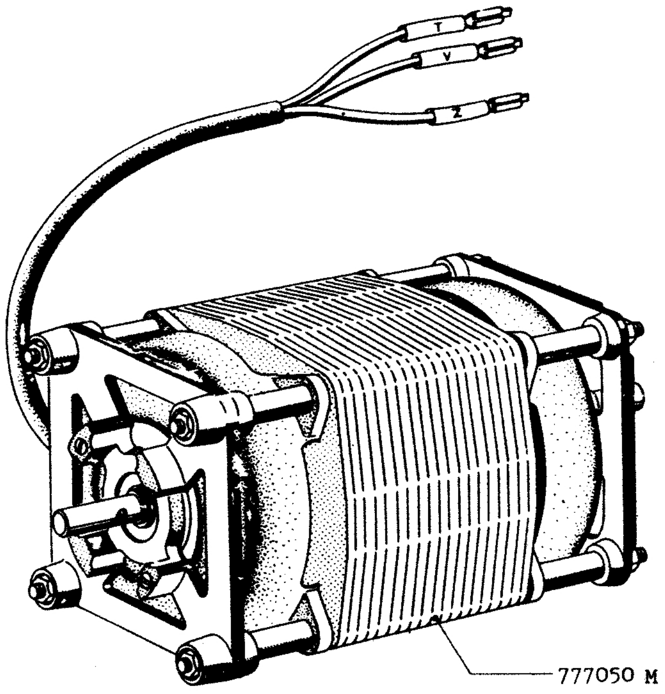

2. 1975	MOTORE (GRUPPO COMPLETO) MOTEUR (GROUPE COMPLET) MOTOR (COMPLETE UNIT)	MOTOR (KOMPLETTE GRUPPE) MOTOR (GRUPO COMPLETO) MOTOR (GRUPO COMPLETO)	PAG. SEITE
315. 51. 0. 2	01			49

* Indicare la lunghezza desiderata della guaina.

Préciser la longueur de la gaine.

Please, specify the length.

Bitte, die gewünschte Länge angeben.

Especificar la longitud requerida.

Indicar sempre o comprimento desejado.

BM137-535927

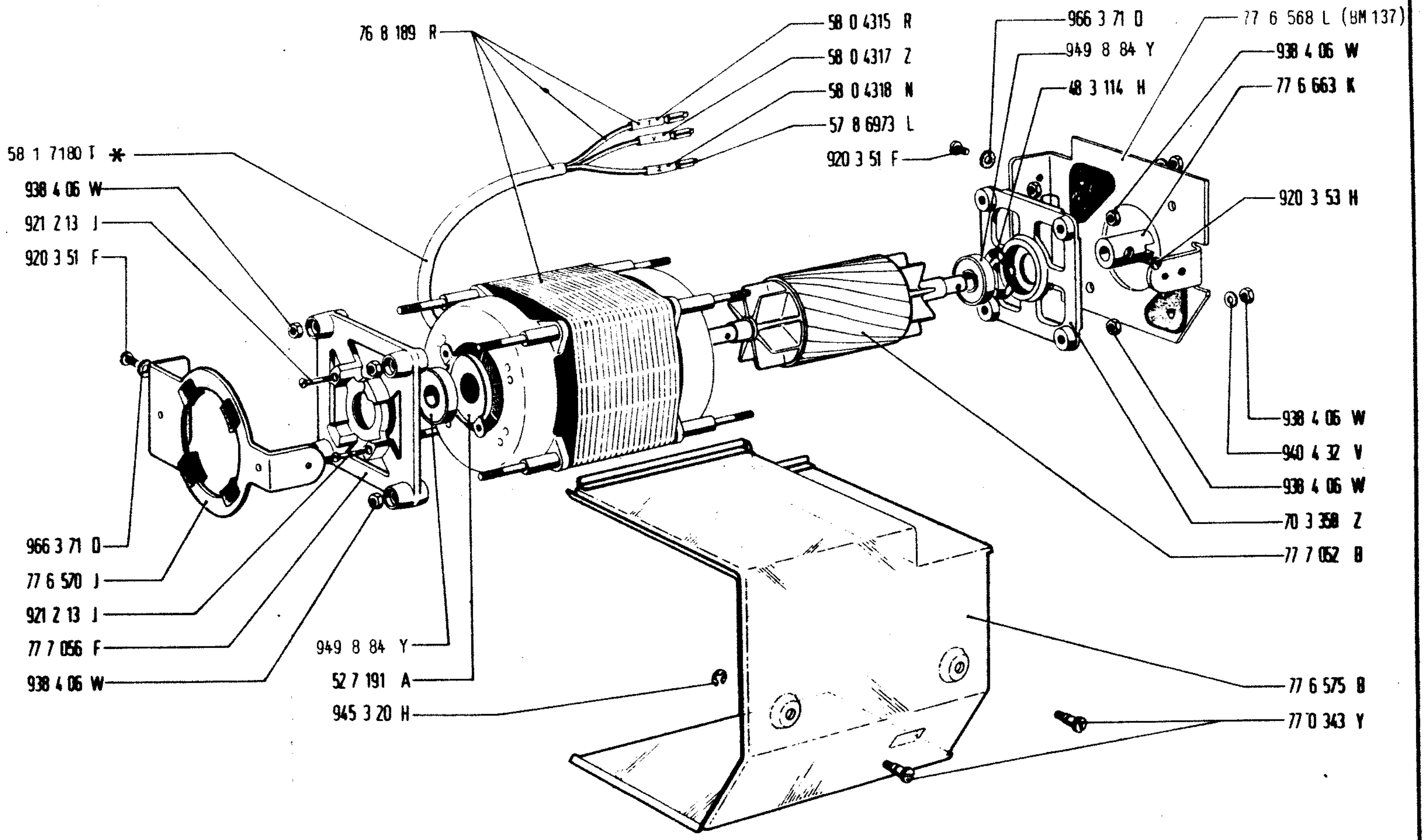

2. 1975	MOTORE (COMPONENTI) MOTEUR (COMPOSANTS) MOTOR (COMPONENTS PARTS)	MOTOR (BESTANDTEILE) MOTOR (COMPONENTES) MOTOR (COMPONENTES)	PAG. SEITE 51
315.51.0.2 01			

* Indicare la lunghezza desiderata della guaina.

Préciser la longueur de la gaine.

Please, specify the length.

Bitte, die gewünschte Länge angeben.

Especificar la longitud requerida.

Indicar sempre o comprimento desejado.

BM137=535927
BM231=568277

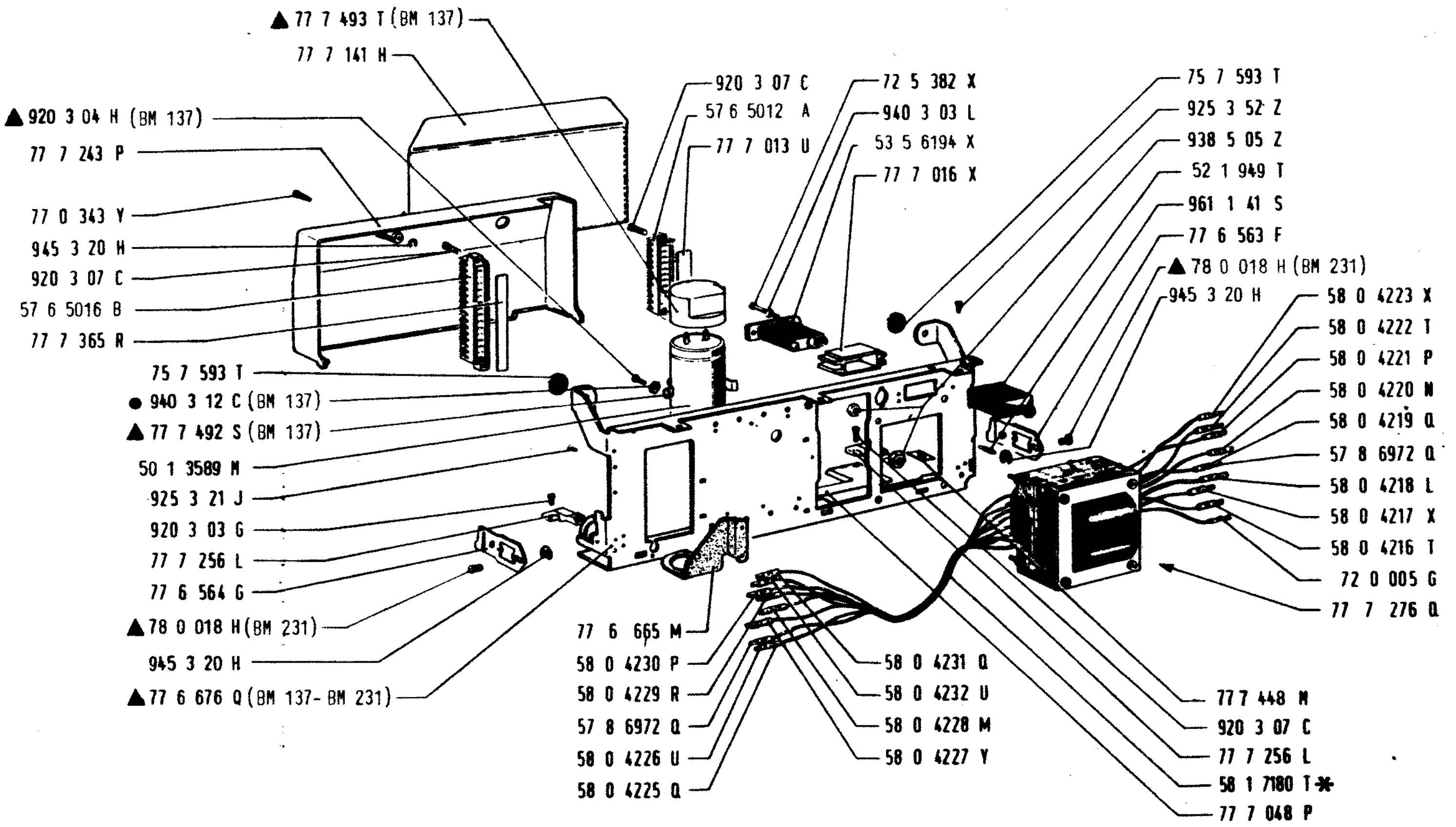

2. 1975		GRUPPO PIASTRA MOTORE GROUPE DE LA PLAQUE MOTEUR MOTOR PLATE UNIT	GRUPPE DER MOTORPLATTE GRUPO DE LA PLACA MOTOR GRUPO DA PLACA DO MOTOR	PAG. SEITE 53
315.51.0.2	01			

BM137=535927
BM231=568277

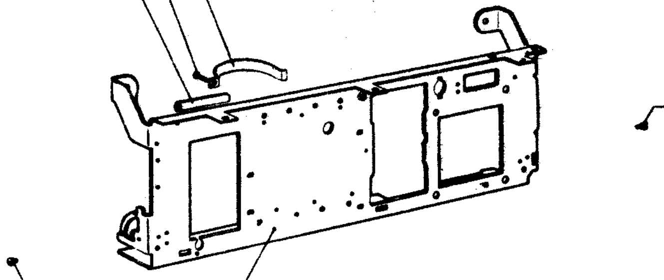

2. 1975	GRUPPO PIASTRA MOTORE	GRUPPE DER MOTORPLATTE	PAG. SEITE
315. 51. 0. 2	01	GROUPE DE LA PLAQUE MOTEUR	GRUPO DE LA PLACA MOTOR	55
	MOTOR PLATE UNIT	GRUPO DA PLACA DO MOTOR	

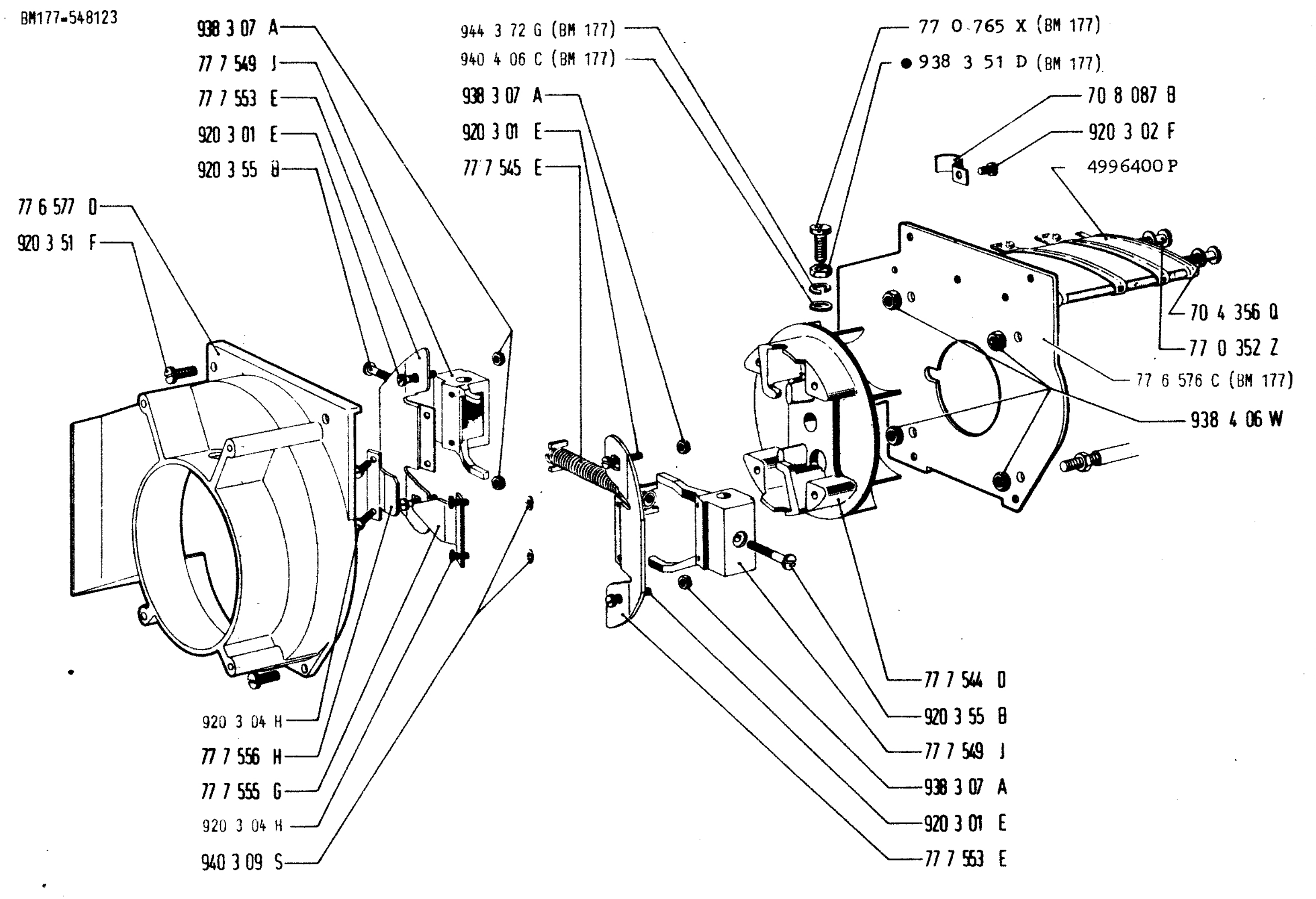

2. 1975		REGOLATORE DI VELOCITA' REGULATEUR DE VITESSE SPEED GOVERNOR	GESCHWINDIGKEITSREGLER REGULADOR DE VELOCIDAD REGULADOR DE VELOCIDADE	PAG. SEITE 57
315. 51. 0. 2	01			

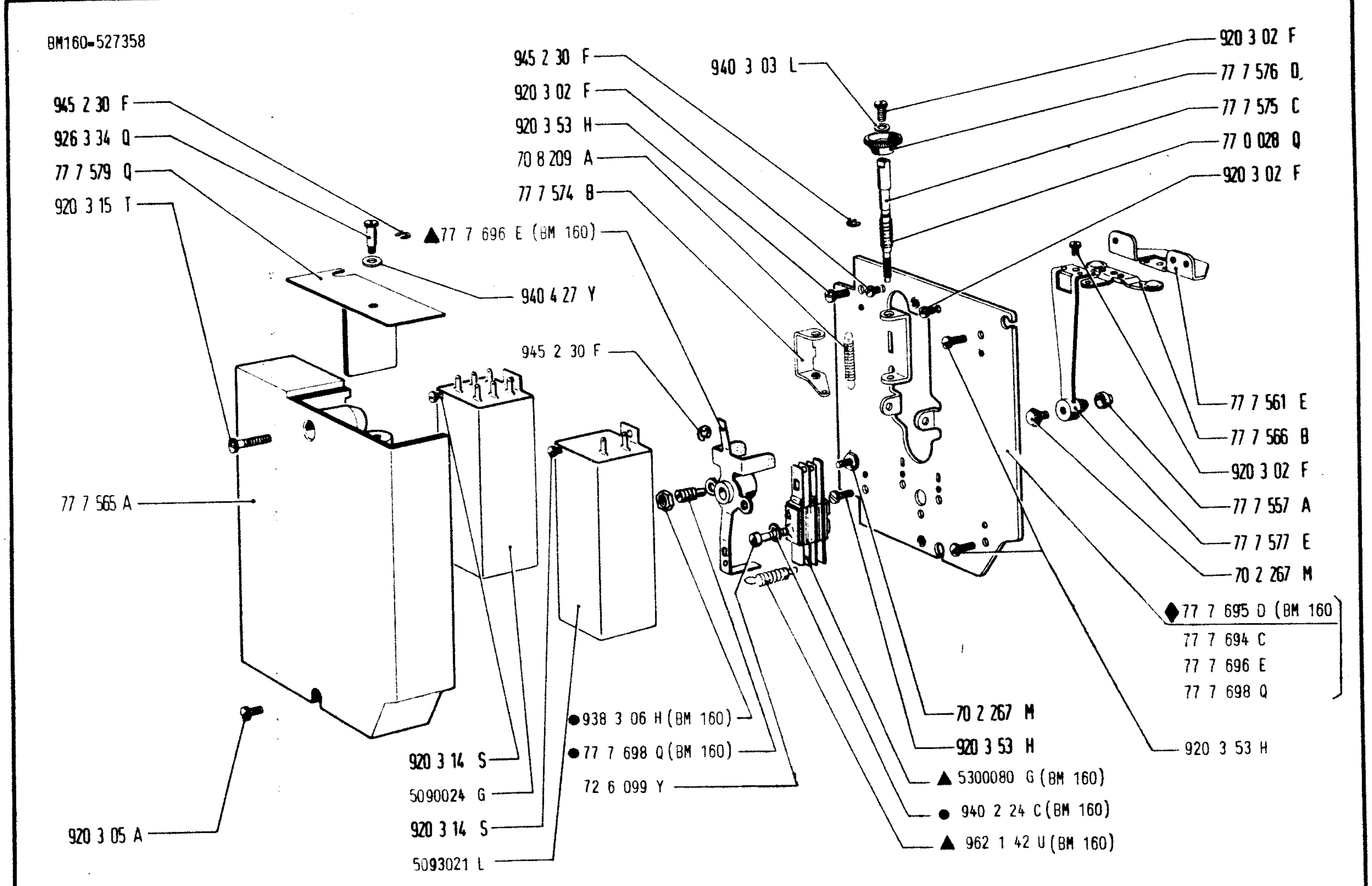

2. 1975	REGOLATORE DI VELOCITA' REGULATEUR DE VITESSE SPEED GOVERNOR	GESCHWINDIGKEITSREGLER RÉGULADOR DE VELOCIDAD REGULADOR DE VELOCIDADE	PAG. SEITE 59
315. 51. 0. 2 — 01			

BM160-527358

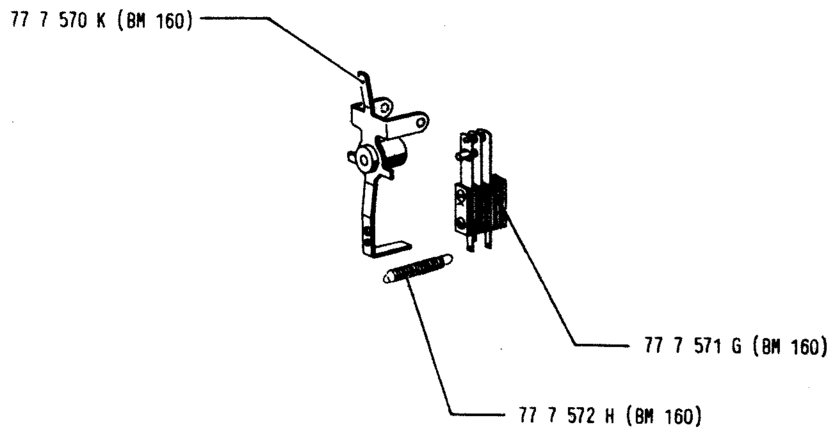

2. 1975	REGOLATORE DI VELOCITA'	GESCHWINDIGKEITSREGLER	PAG. SEITE
315. 51. 0. 2	01	REGULATEUR DE VITESSE	REGULADOR DE VELOCIDAD	61
	SPEED GOVERNOR	REGULADOR DE VELOCIDADE	

BM167-523046

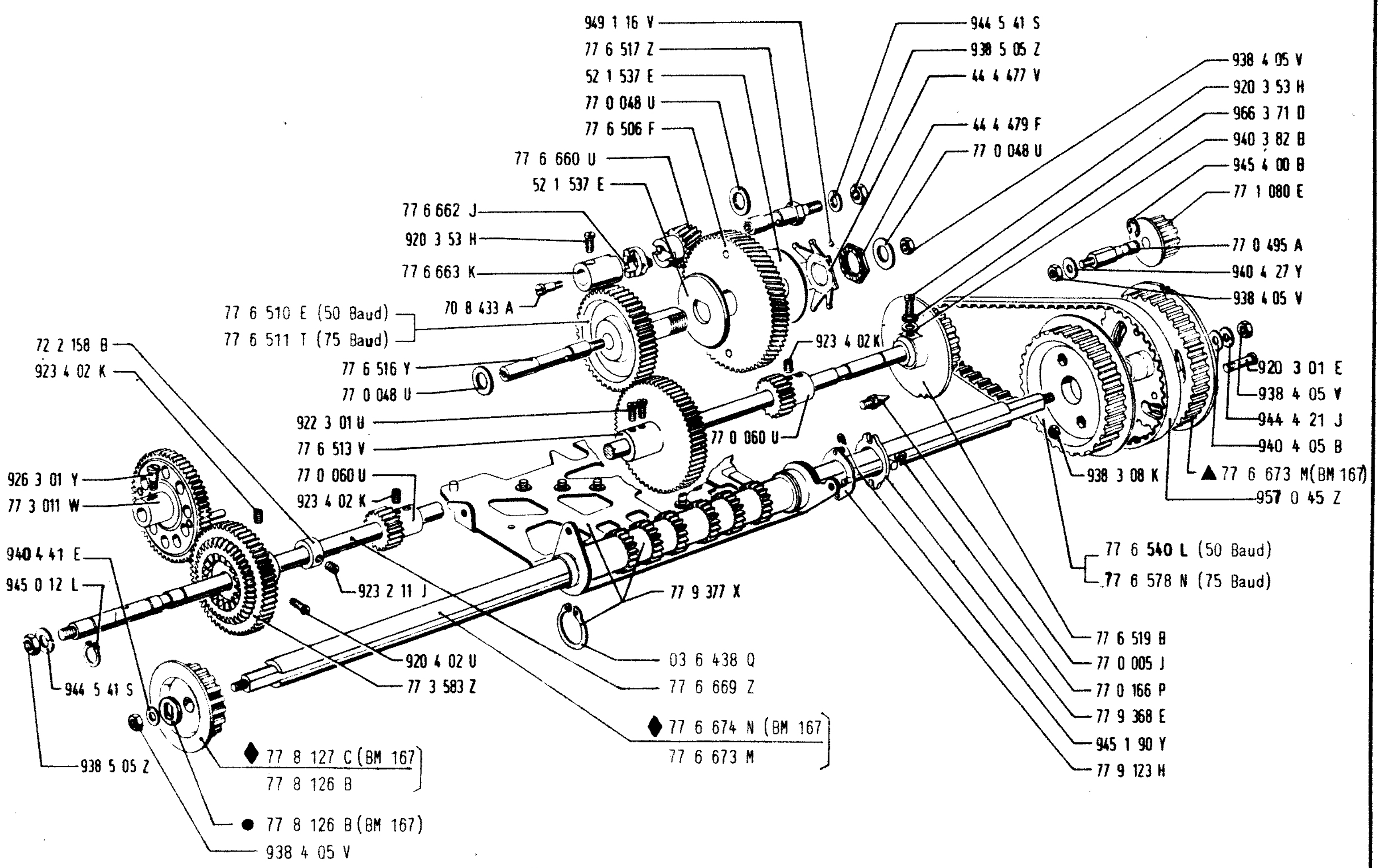

2. 1975	TRASMISSIONE MOTO TRANSMISSION TRANSMISSION	UBERTRAGUNG TRANSMISION TRASMISSAO	PAG. SEITE
315.51.0.2 01			63

BM167-523046

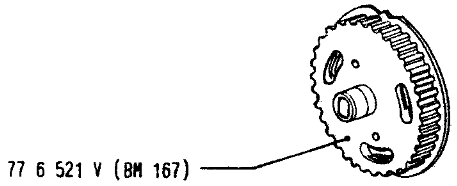

BM139=537319
BM192=555599

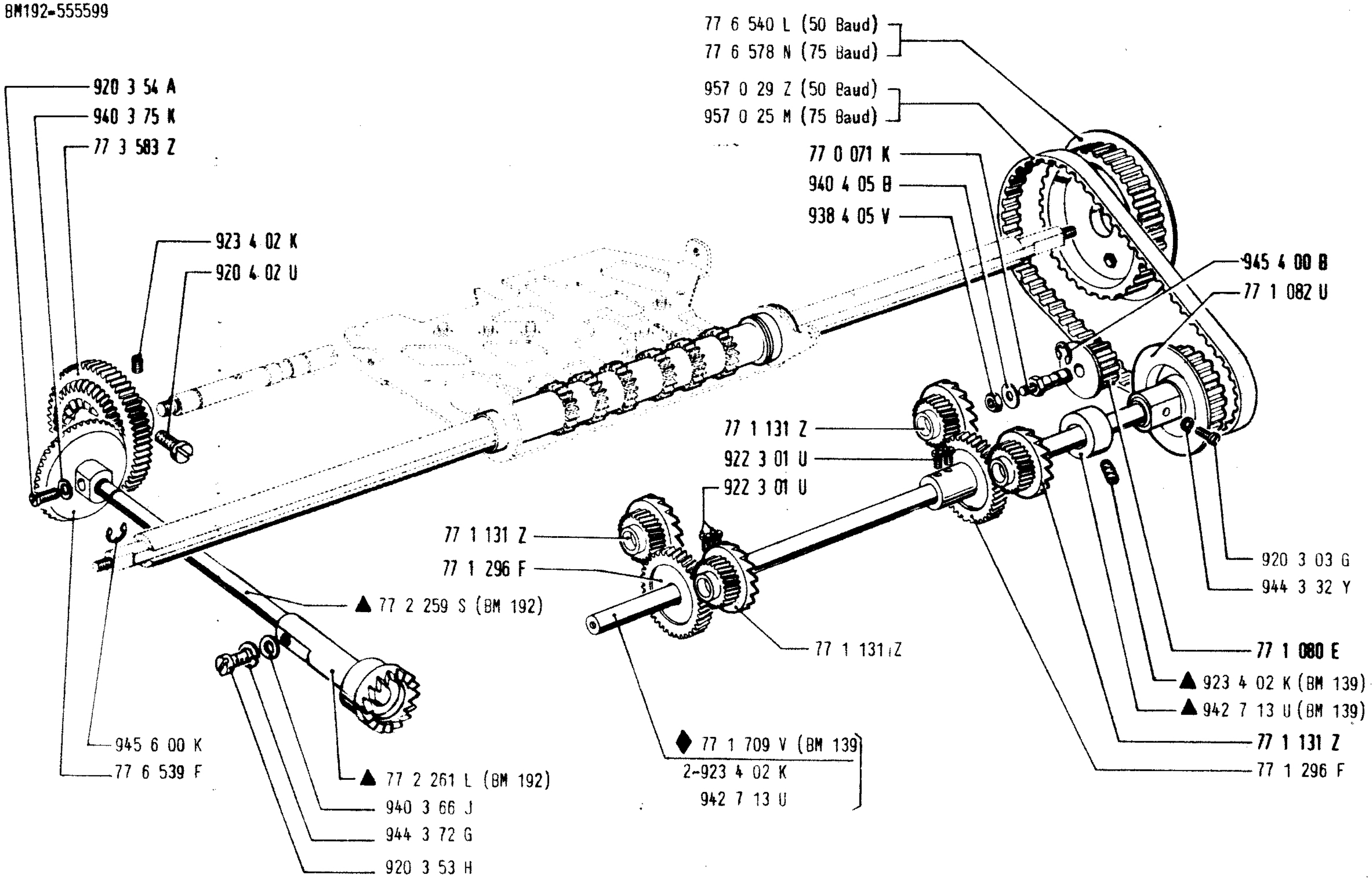

2. 1975		TRASMISSIONE MOTO TRANSMISSION TRANSMISSION	UBERTRAGUNG TRANSMISION TRASMISSAO	PAG. SEITE 67
315.51.0.2	01			

BM139-537319
BM192-555599

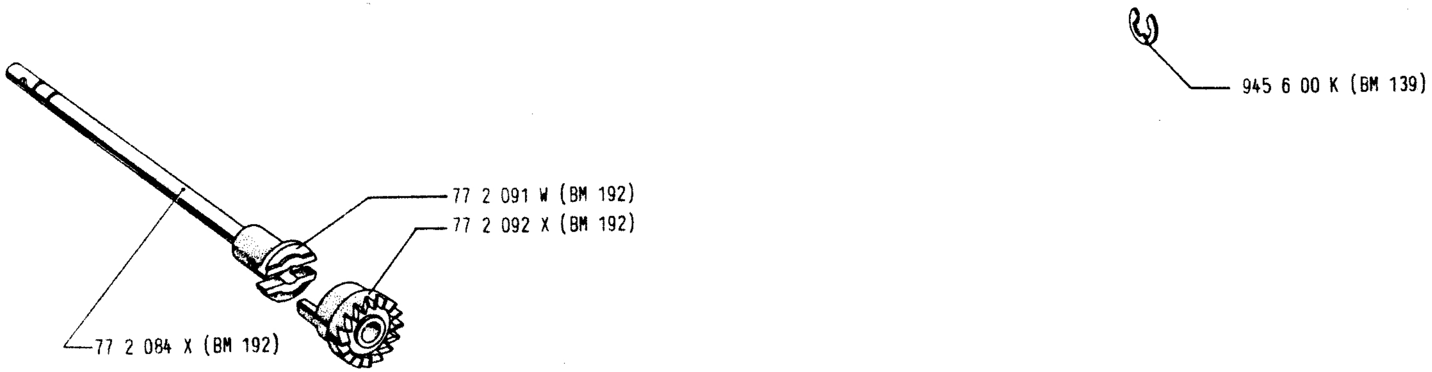

2. 1975	TRASMISSIONE MOTO	UBERTRAGUNG	PAG. SEITE
315. 51. 0. 2 / 01	TRANSMISSION	TRANSMISION	69
	TRANSMISSION	TRASMISSAO	

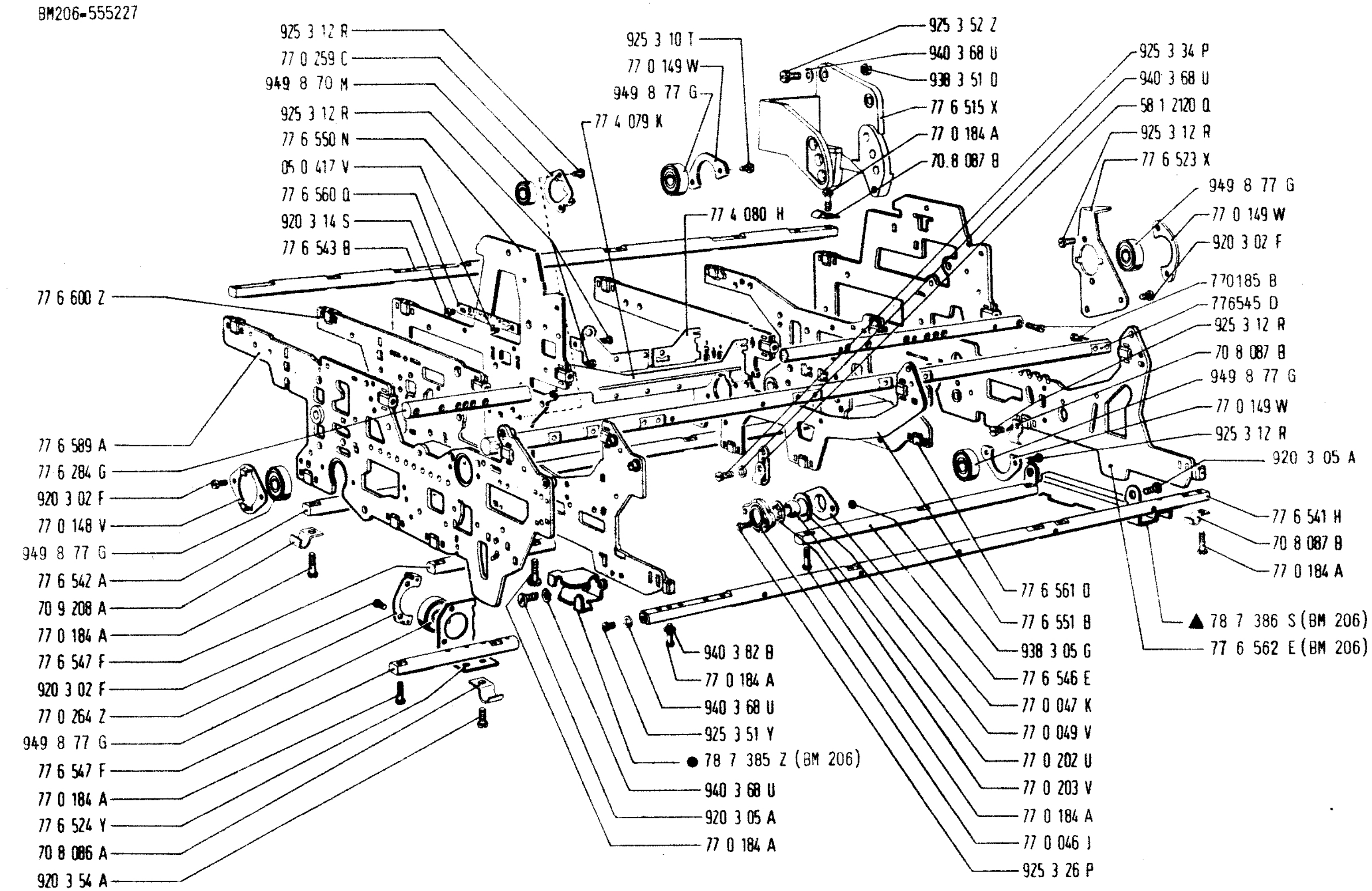

2. 1975	INCASTELLATURA BATI FRAME	GESTELL ARMAZON ARMACAO	PAG. SEITE
315.51.0.2 / 01			71

BM206-555227

77 7 434 X (BM 206)

2. 1975		INCASTELLATURA BATI FRAME	GESTELL ARMAZON ARMACAO	PAG. SEITE
315. 51. 0. 2	01			73

*
Specificare la lunghezza desiderata della guaina.

Préciser la longueur de la gaine.

Please, specify the length.

Bitte, die gewünschte Länge angeben.

Especificar la longitud requerida.

Indicar sempre o comprimento desejado.

**
Le due bobine con nuclei, la guaina 58 1 7158 P, i tubetti 58 1 7128 L, 58 0 4210 M, 58 0 4207 A e 709 1 93 B ed i capicorda 57 8 6972 Q formano il gruppo 77 7 284 H; esso è rappresentato anche a pag. 47.

Les deux bobines avec noyaux, la gaine 58 1 7158 P, les tubes isolants 58 1 7128 L, 58 0 4210 M, 58 0 4207 A et 709 1 93 B et les cosses 57 8 6972 Q forment le groupe 77 7 284 H; ce groupe est aussi représenté à la page 47.

The two coils with cores, the sheathing 58 1 7158 P, the tubings 58 1 7128 L, 58 0 4210 M, 58 0 4207 A and 709 1 93 B and the wire lugs 57 8 6972 Q make up the unit 77 7 284 H; this unit is also represented on page 47.

Die beiden Spulen mit Kernen, die Hülse 58 1 7158 P, die Isolierröhrchen 58 1 7128 L, 58 0 4210 M, 58 0 4207 A 709 1 93 B und die Kabelschuhe 57 8 6972 Q bilden die Gruppe 77 7 284 H; diese ist auch auf Seite 47 dargestellt.

Las dos bobinas con núcleos, la vaina 58 1 7158 P, los tubitos aislantes 58 1 7128 L y 58 0 4210 M, 58 0 4207 A y 709 1 93 B, y los terminales 57 8 6972 Q forman el grupo 77 7 284 H; este grupo está también representado en la pág. 47.

As duas bobinas com núcleos, a luva isolante 58 1 7158 P, os tubinhos isolantes 58 1 7128 L, 58 0 4210 M, 58 0 4207A, 709 1 93 B e os terminais 57 8 6972 Q forman o grupo 77 7 284 H, este grupo está representado também na página 47.

BM116-518136

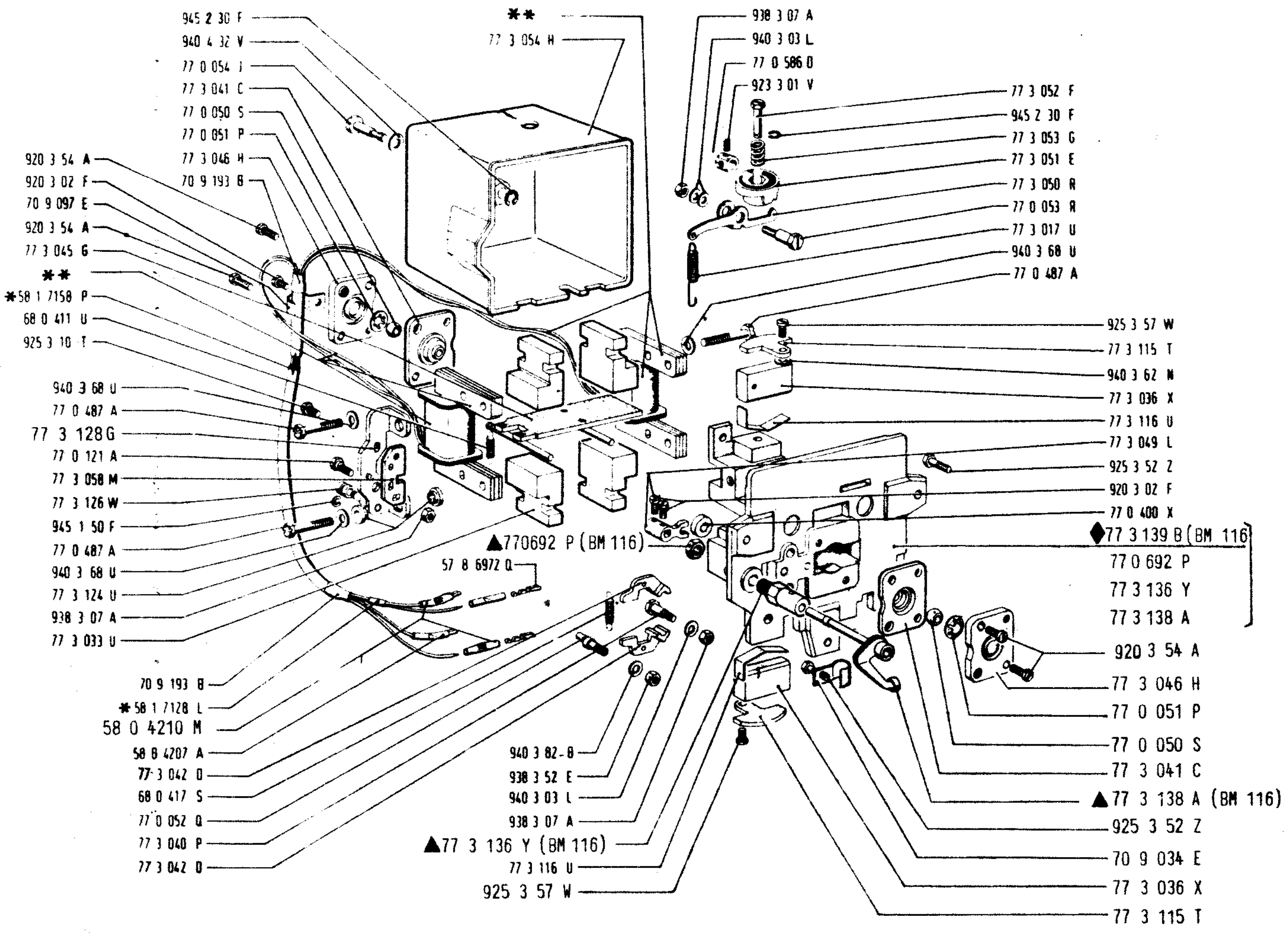

2. 1975	ELETTROMAGNETE ELECTRO-AIMANT ELECTROMAGNET	ELEKTROMAGNET ELECTROIMAM ELETROMAGNETO	PAG. SEITE 75
315.51.0.2 01			

BM116-518136

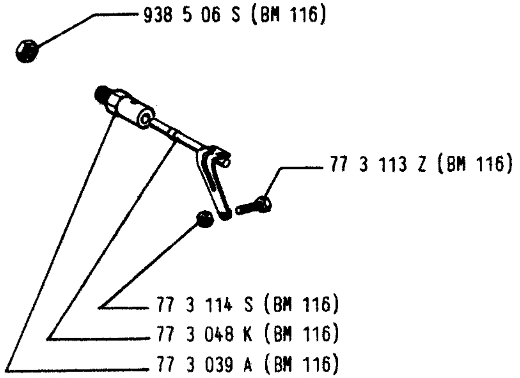

2. 1975	ELETTROMAGNETE ELECTRO-AIMANT ELECTROMAGNET	ELEKTROMAGNET ELECTROIMAM ELETROMAGNETO	PAG. SEITE
315. 51. 0. 2 — 01			77

BM143-538340
BM254-586720
BM261-605425

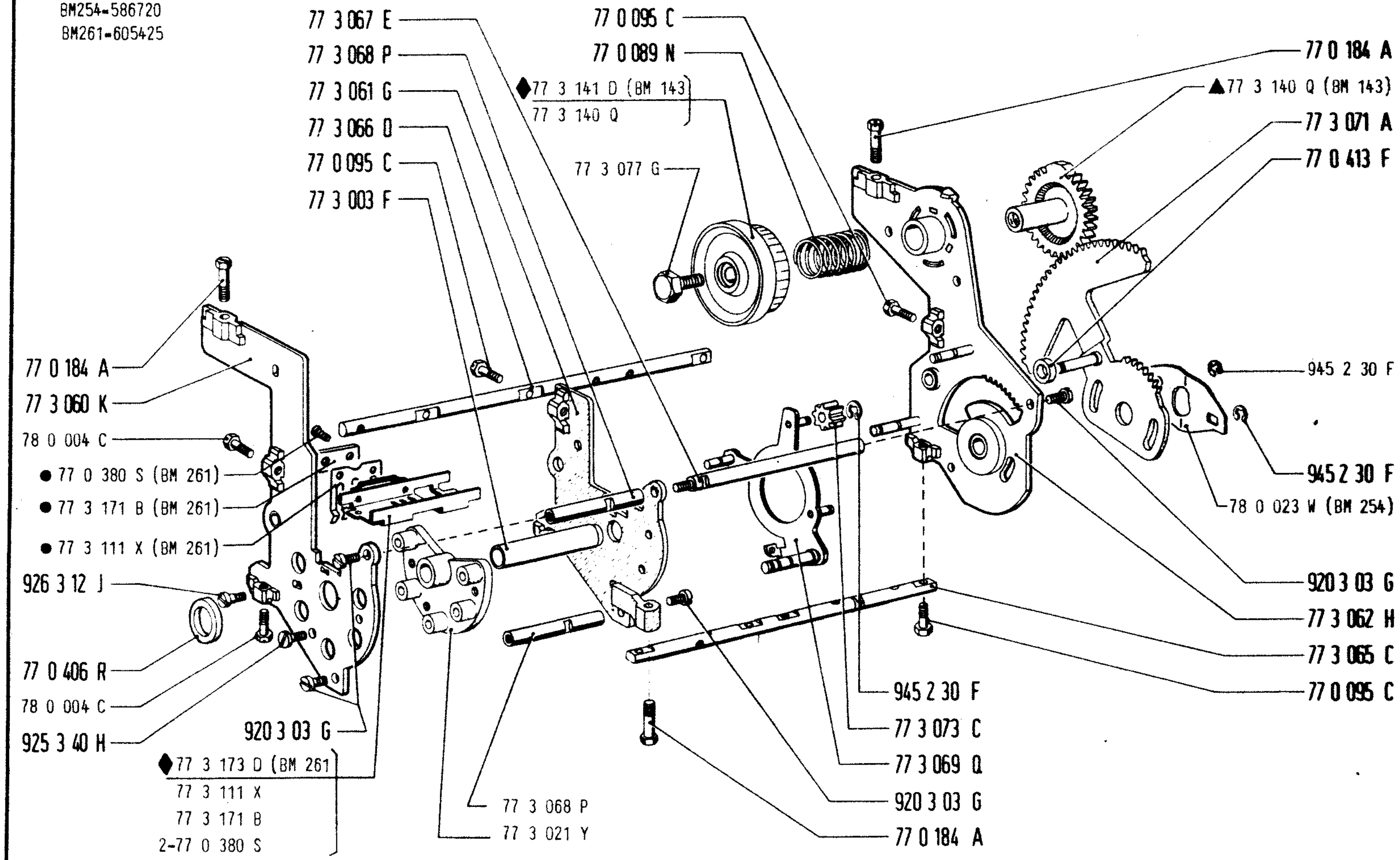

2. 1975	PARALLELIZZATORE PARALLELISATEUR PARALLELIZER	PARALLELUMSETZER PARALELIZADOR PARALELIZADOR	PAG. SEITE 79
315.51.0.2 — 01			

BM143-538340

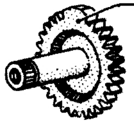

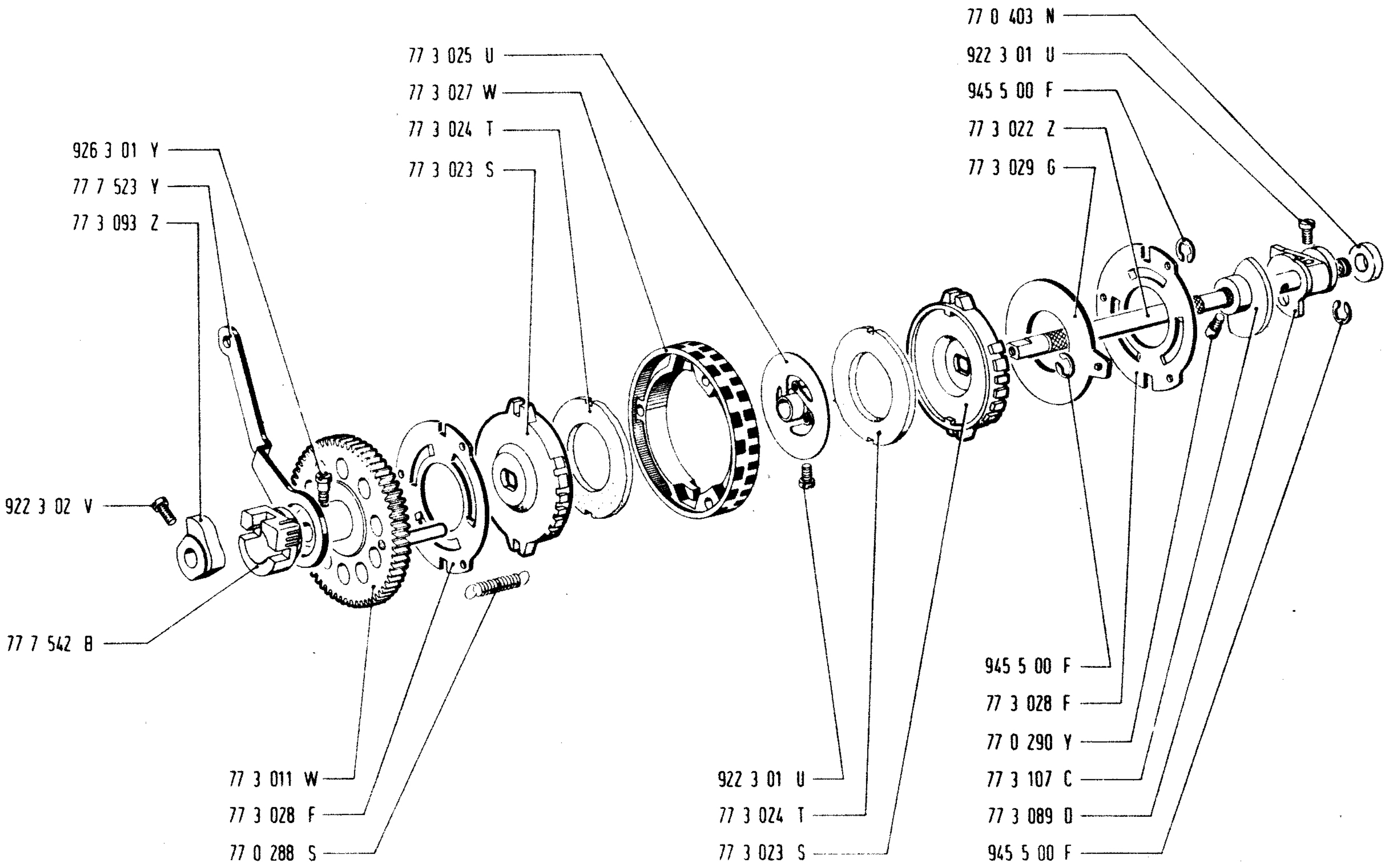

2. 1975	PARALLELIZZATORE PARALLELISATEUR PARALLELIZER	PARALLELUMSETZER PARALELIZADOR PARALELIZADOR	PAG. SEITE 83
315.51.0.2 01			

BM116=518136
BM120=524625
BM198=550526

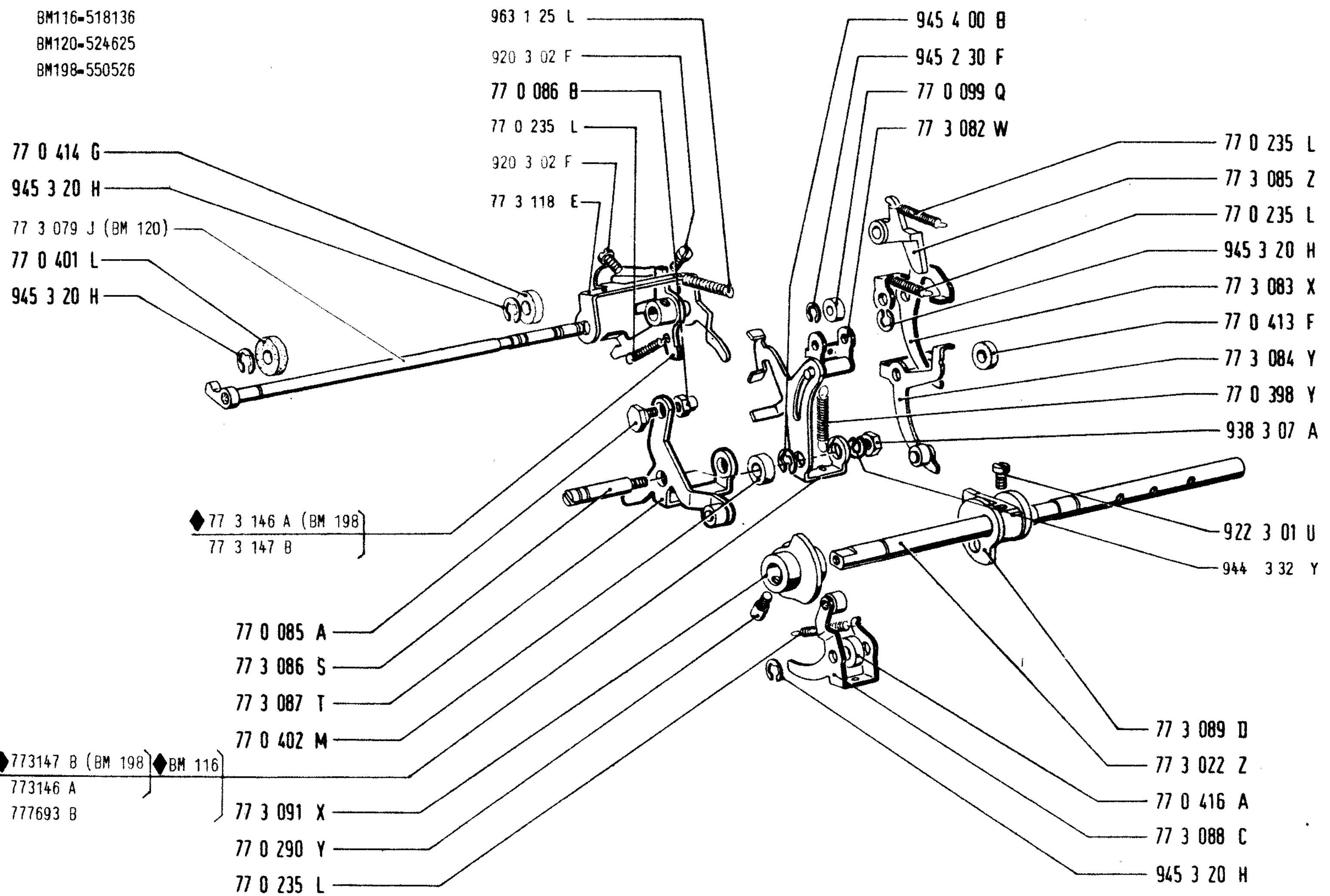

2. 1975	PARALLELIZZATORE PARALLELISATEUR PARALLELIZER	PARALLELUMSETZER PARALELIZADOR PARALELIZADOR	PAG. SEITE 85
315.51.0.2 01			

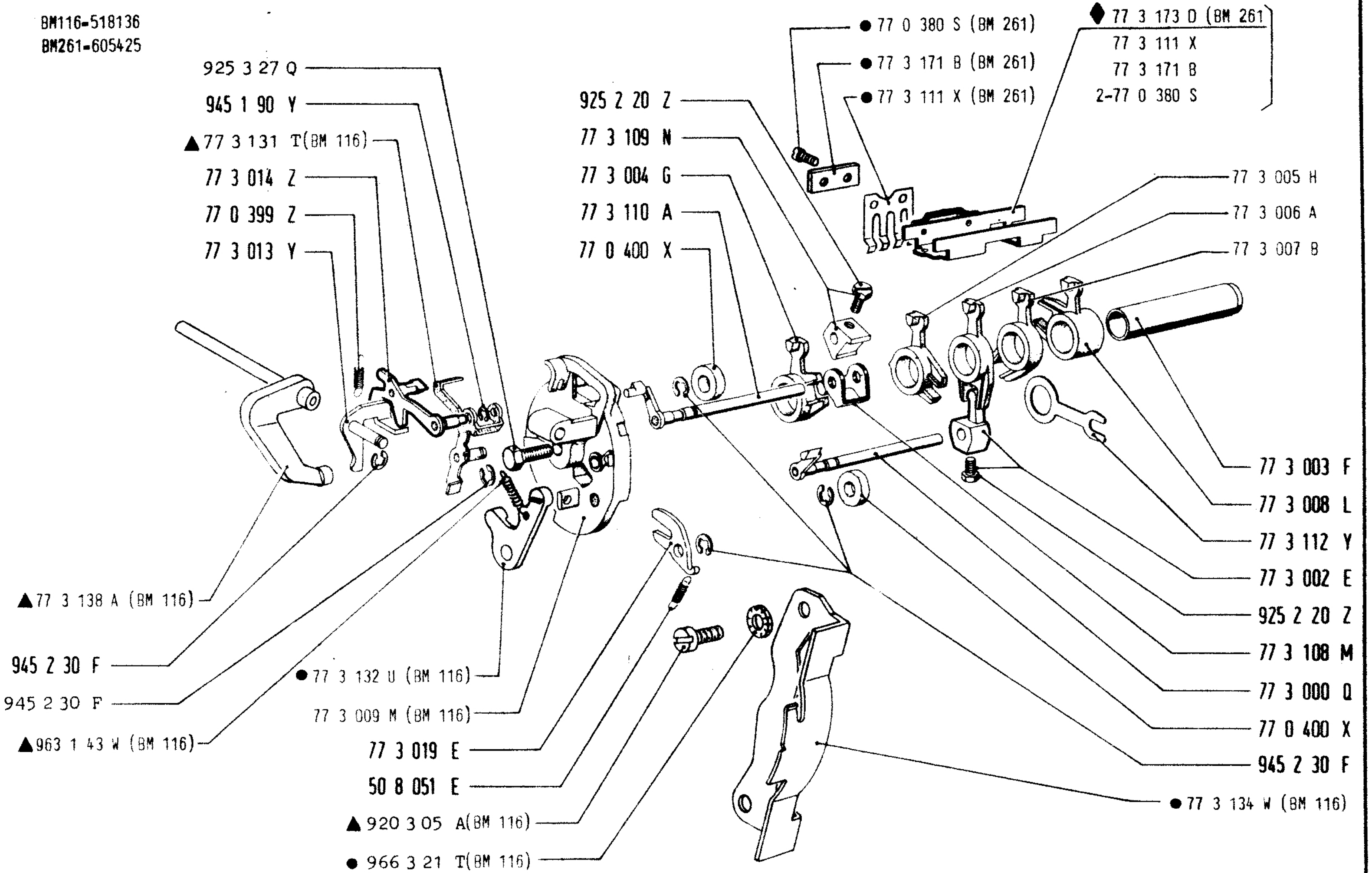

PARALLELIZZATORE
PARALLELISATEUR
PARALLELIZER
PARALLELUMSETZER
PARALELIZADOR
PARALELIZADOR

BM116-518136

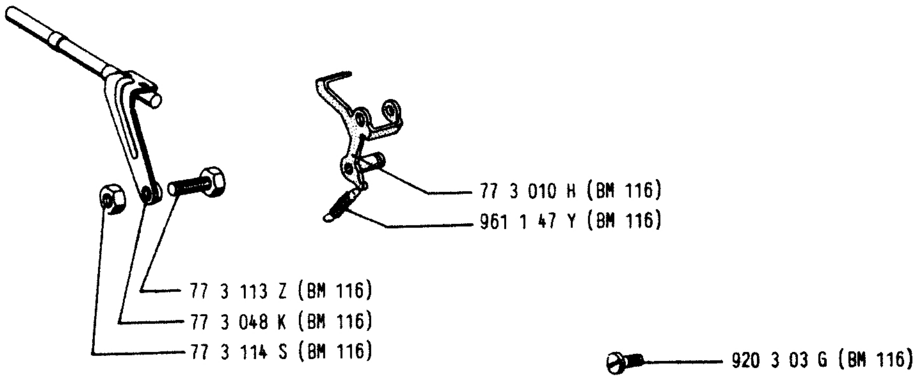

2. 1975	PARALLELIZZATORE PARALLELISATEUR PARALLELIZER	PARALLELUMSETZER PARALELIZADOR PARALELIZADOR	PAG. SEITE
315.51.0.2 01			89

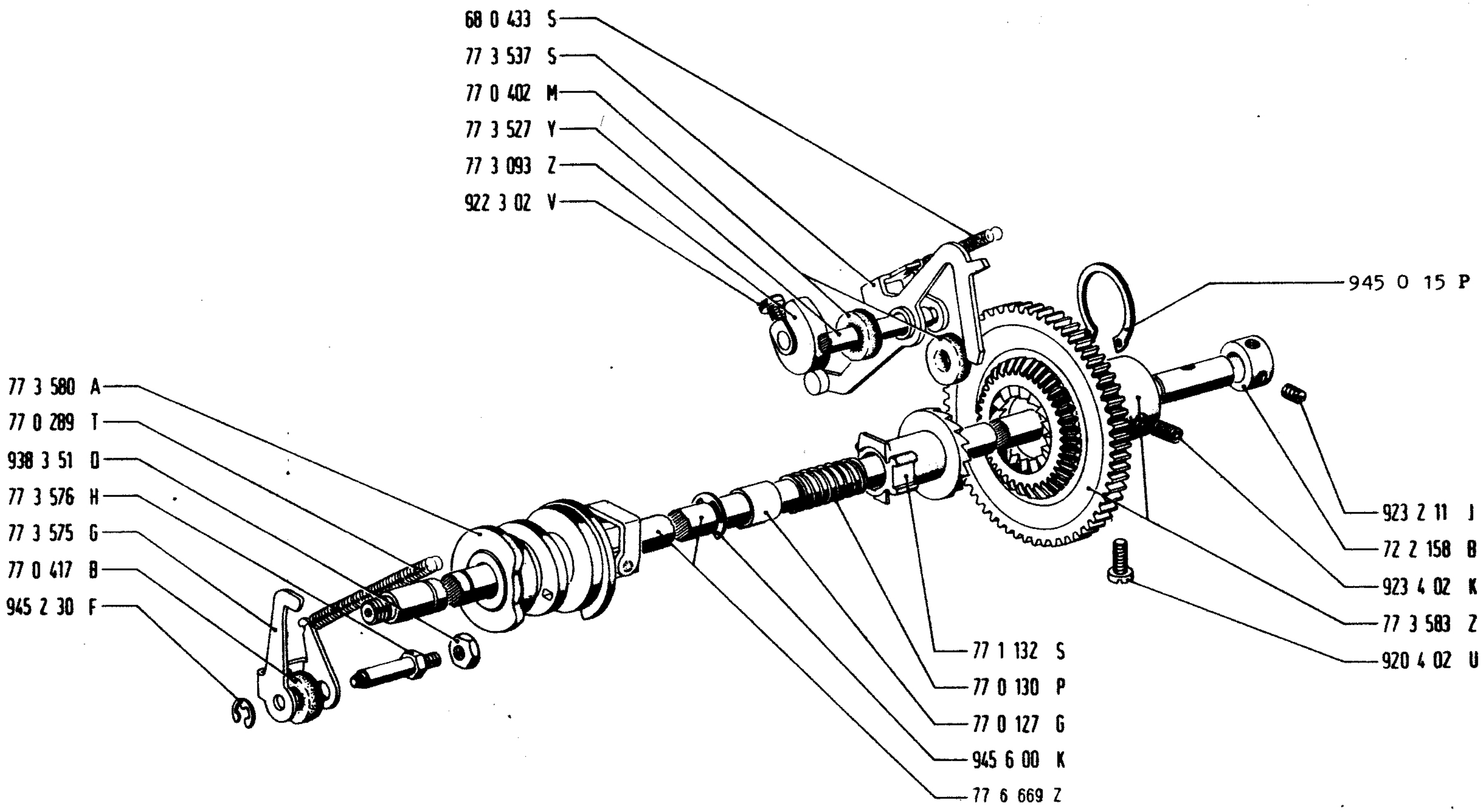

2. 1975	IMPOSTAZIONE BARRE GROUPE D'ENREGISTREMENT BARS ENTRY	EINSTELLUNG DER SCHRIFTSCHIENEN IMPOSTACION SOBRE LAS BARRAS GRUPO DE POSICAO DAS BARRAS	PAG. SEITE
315.51.0.2 / 01			91

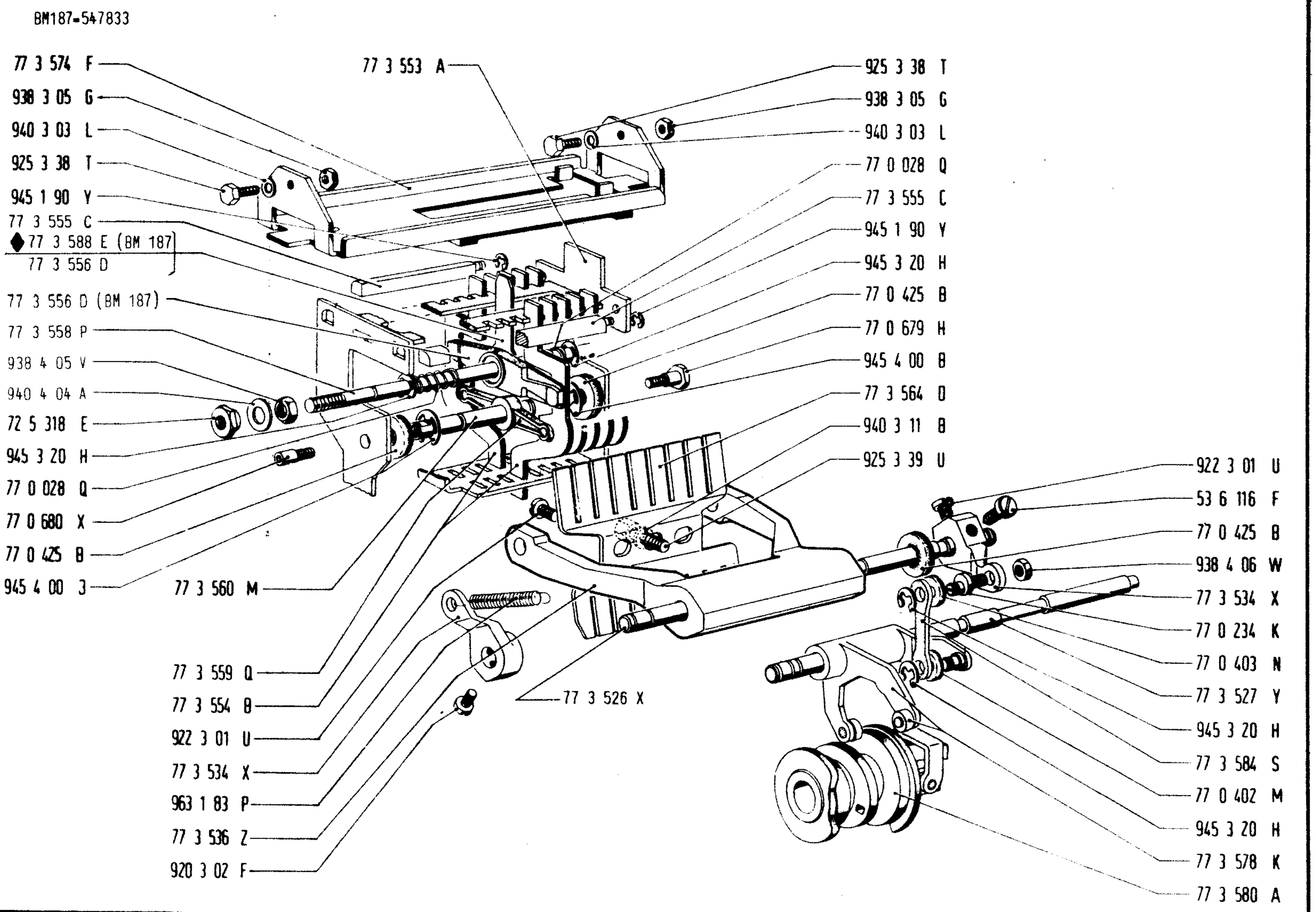

2. 1975		IMPOSTAZIONE BARRE GROUPE D'ENREGISTREMENT BARS ENTRY	EINSTELLUNG DER SCHRIFTSCHIENEN IMPOSTACION SOBRE LAS BARRAS GRUPO DE POSICAO DAS BARRAS	PAG. SEITE 93
315.51.0.2	01			

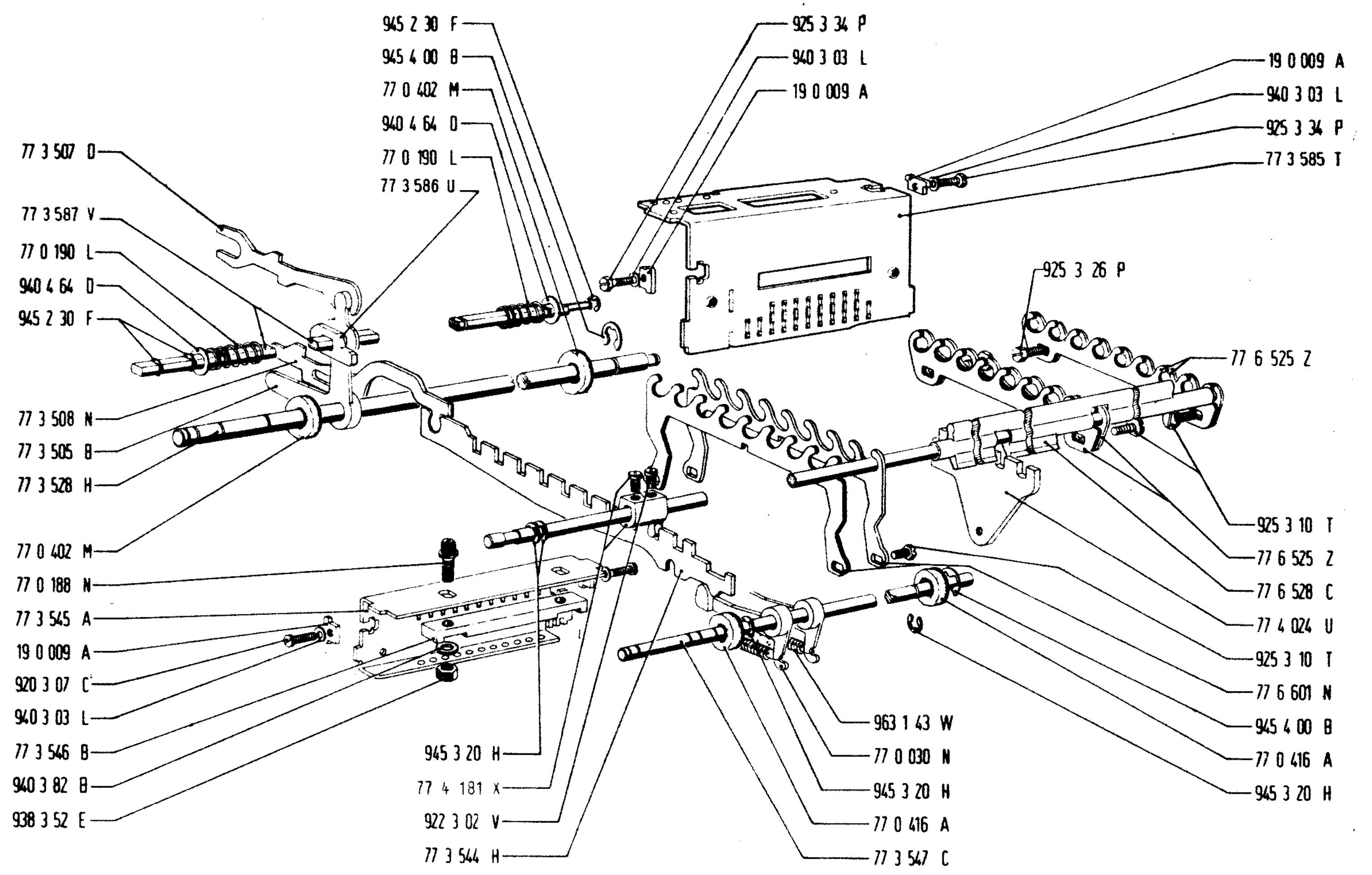

2.1975	IMPOSTAZIONE BARRE	EINSTELLUNG DER SCHRIFTSCHIENEN	PAG. SEITE
315.51.0.2 01	GROUPE D'ENREGISTREMENT	IMPOSTACION SOBRE LAS BARRAS	95
	BARS ENTRY	GRUPO DE POSICAO DAS BARRAS	

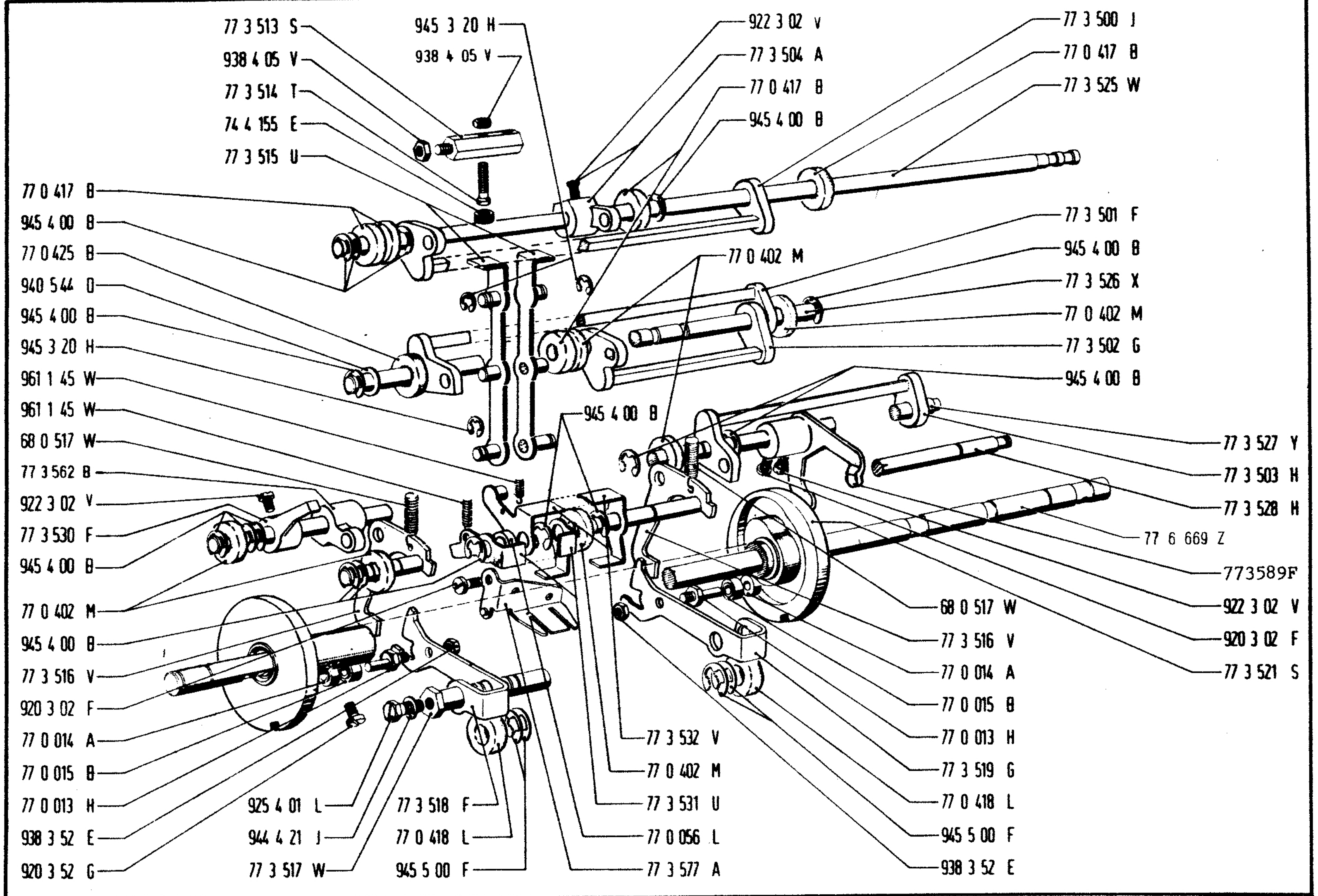

2. 1975		IMPOSTAZIONE BARRE GROUPE D'ENREGISTREMENT BARS ENTRY	EINSTELLUNG DER SCHRIFTSCHIENEN IMPOSTACION SOBRE LAS BARRAS GRUPO DE POSICAO DAS BARRAS	PAG. SEITE 97
315.51.0.2	01			

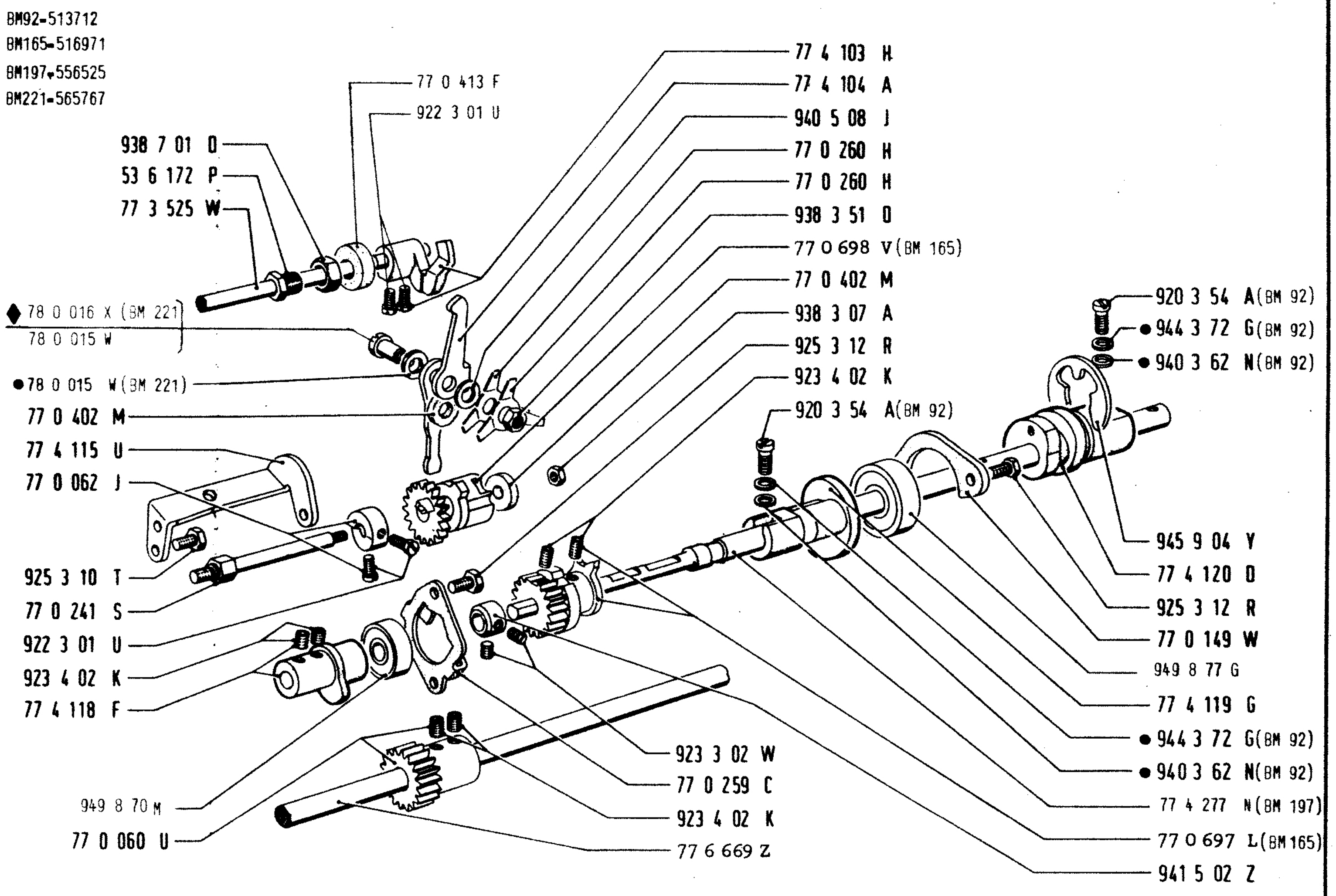
BM92-513712
BM165-516971
BM197-556525
BM221-565767
77 0 413 F
922 3 01 U
938 7 01 D
53 6 172 P
77 3 525 W
◆ 78 0 016 X (BM 221)
78 0 015 W
● 78 0 015 W (BM 221)
77 0 402 M
77 4 115 U
77 0 062 J
925 3 10 T
77 0 241 S
922 3 01 U
923 4 02 K
77 4 118 F
949 8 70 M
77 0 060 U
77 4 103 H
77 4 104 A
940 5 08 J
77 0 260 H
77 0 260 H
938 3 51 D
77 0 698 V (BM 165)
77 0 402 M
938 3 07 A
925 3 12 R
923 4 02 K
920 3 54 A (BM 92)
920 3 54 A (BM 92)
● 944 3 72 G (BM 92)
● 940 3 62 N (BM 92)
945 9 04 Y
77 4 120 D
925 3 12 R
77 0 149 W
949 8 77 G
77 4 119 G
● 944 3 72 G (BM 92)
● 940 3 62 N (BM 92)
77 4 277 N (BM 197)
77 0 697 L (BM 165)
941 5 02 Z
923 3 02 W
77 0 259 C
923 4 02 K
77 6 669 Z

BM197-556525
BM219-585003

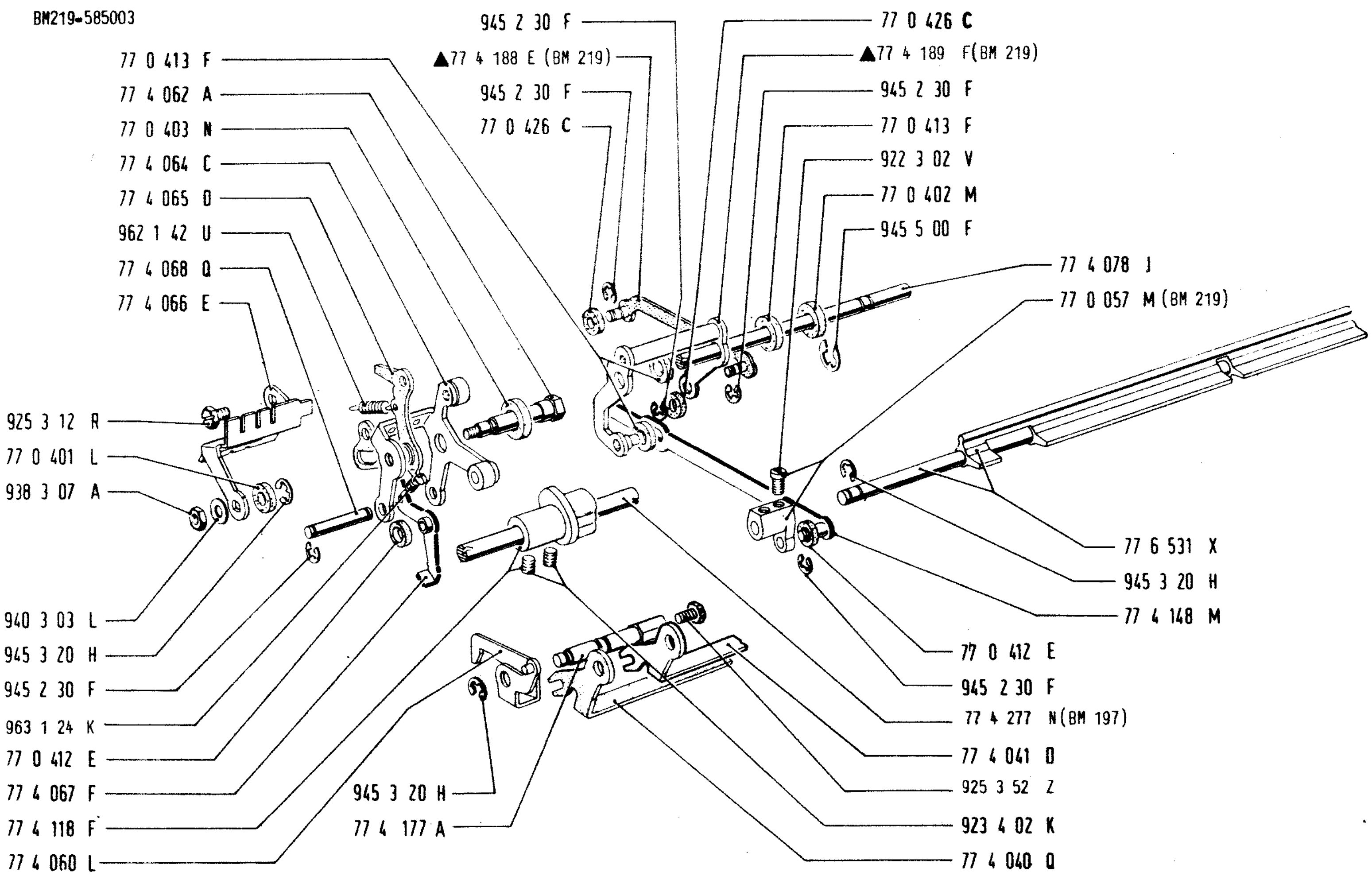

2. 1975	SERVIZI CICLICI SERVICES CYCLIQUES FUNCTION CYCLE	ZYKLISCHE FUNKTIONEN SERVICIOS CICLICOS SERVICOS CICLICOS	PAG. SEITE
315.51.0.2 · 01			101

BM219-585003

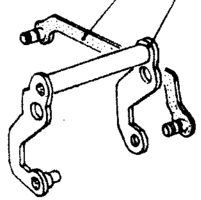

BM165=516971

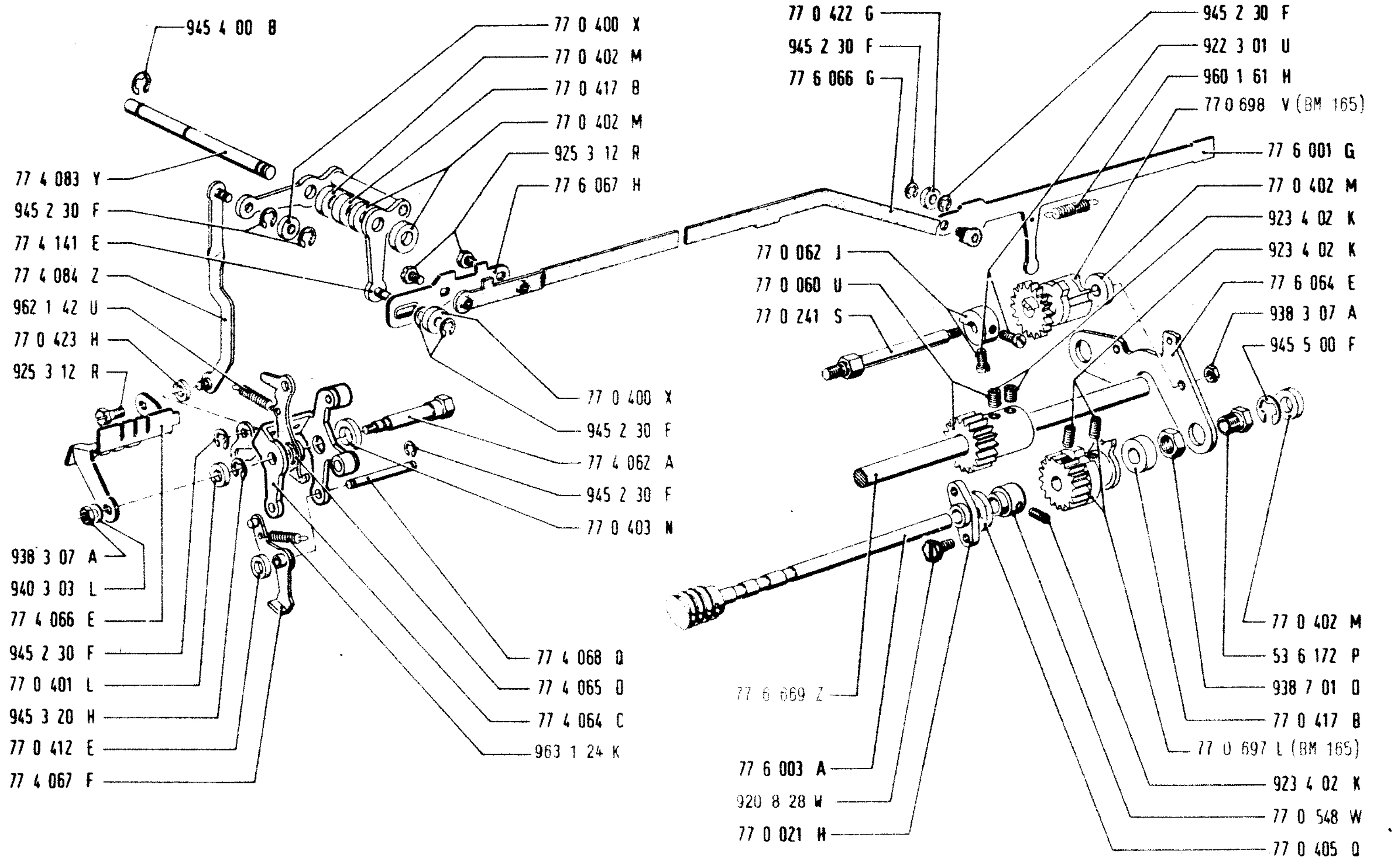

2. 1975		SERVIZI CICLICI SERVICES CYCLIQUES FUNCTION CYCLE	ZYKLISCHE FUNKTIONEN SERVICIOS CICLICOS SERVIÇOS CICLICOS	PAG. SEITE
315.51.0.2	01			105

*	Elenco dei gruppi funzione attualmente disponibili Liste des groupes fonction disponibles actuellement List of function groups available at present Liste der verfügbaren Betriebsgruppen Lista de grupos funciones actualmente disponibles Elenco dos conjuntos das funções atualmente disponíveis	F 501 - F 503 - F 504 - F 505 - F 506 - F 511 - F 513 - F 514 - F 515 - F 516 - F 517 - F 518 - F 519 - F 520 - F 521 - F 522 -
	La richiesta degli schemi dovrà essere fatta a Les schémas doivent être demandés à The diagrams must be requested from Die Schemen sollen verlangt werden an Los esquemas deberán ser pedidos a Os esquemas devem ser pedidos a	Ing. C. OLIVETTI & C. STAC/SCC Ufficio Documentazioni Tecniche 10015 - IVREA (ITALY)

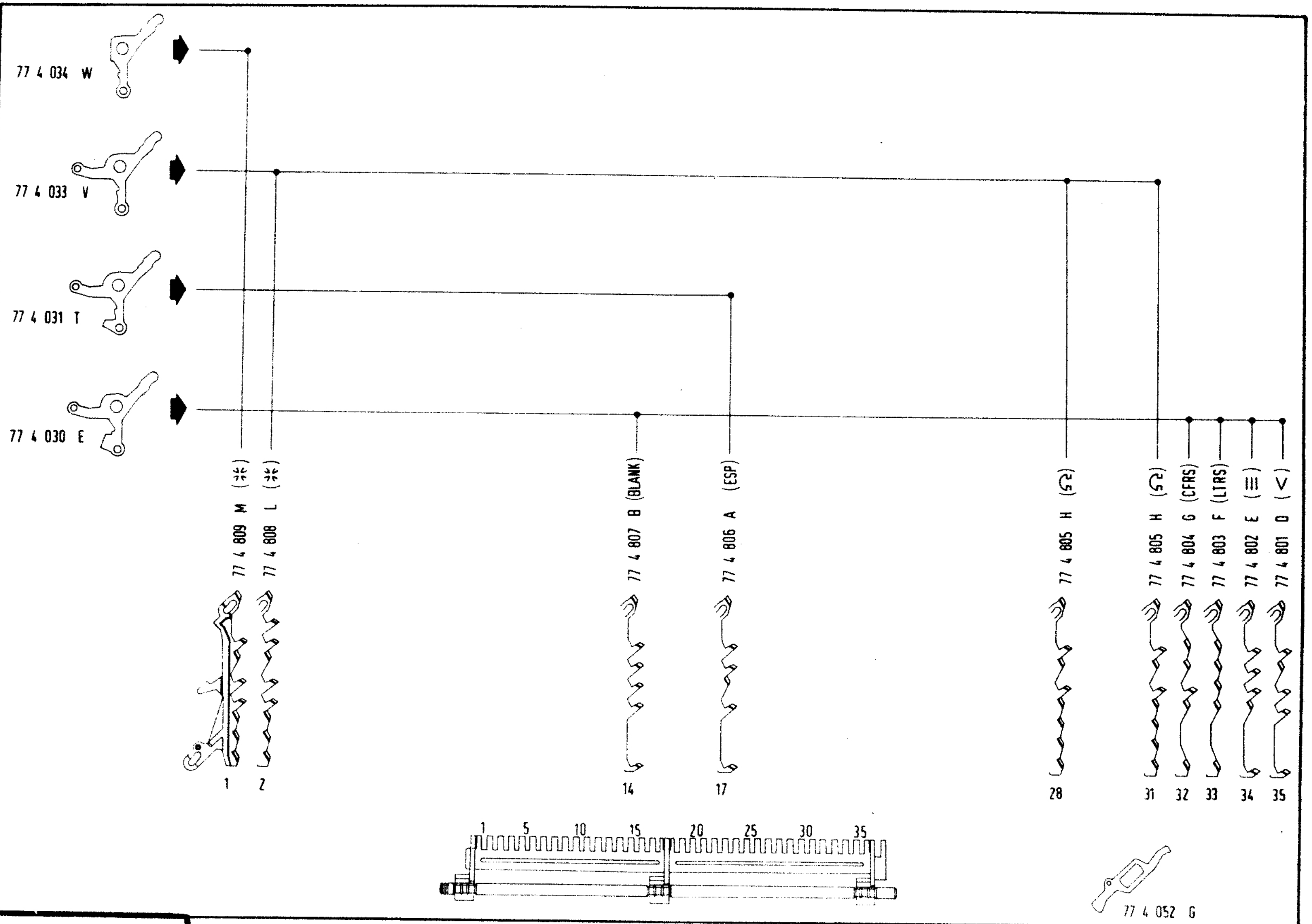

2.1975

315.51.0.2 | 01

GRUPPO FUNZIONI (F 513)*
GROUPE DES FONCTIONS (F 513)*
FUNCTION BOX (F 513)*

FUNKTIONENGRUPPE (F 513)*
GRUPO DE FUNCIONES (F 513)*
GRUPO DE FUNCOES (F 513)*

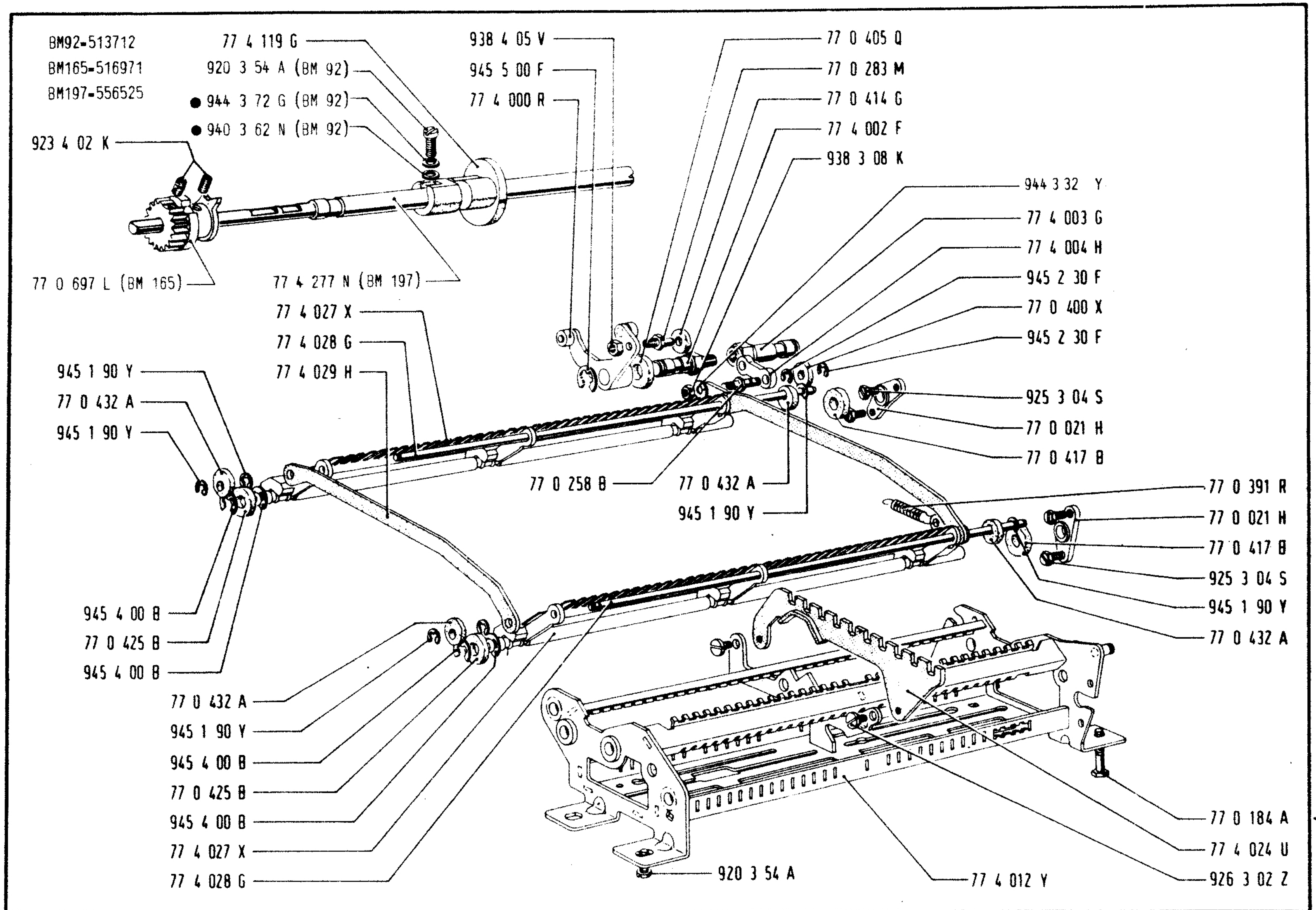

2. 1975	GRUPPO FUNZIONI GROUPE DES FONCTIONS FUNCTION BOX	FUNKTIONENGRUPPE GRUPO DE FUNCIONES GRUPO DE FUNCOES	PAG. SEITE
315.51.0.2 / 01			109

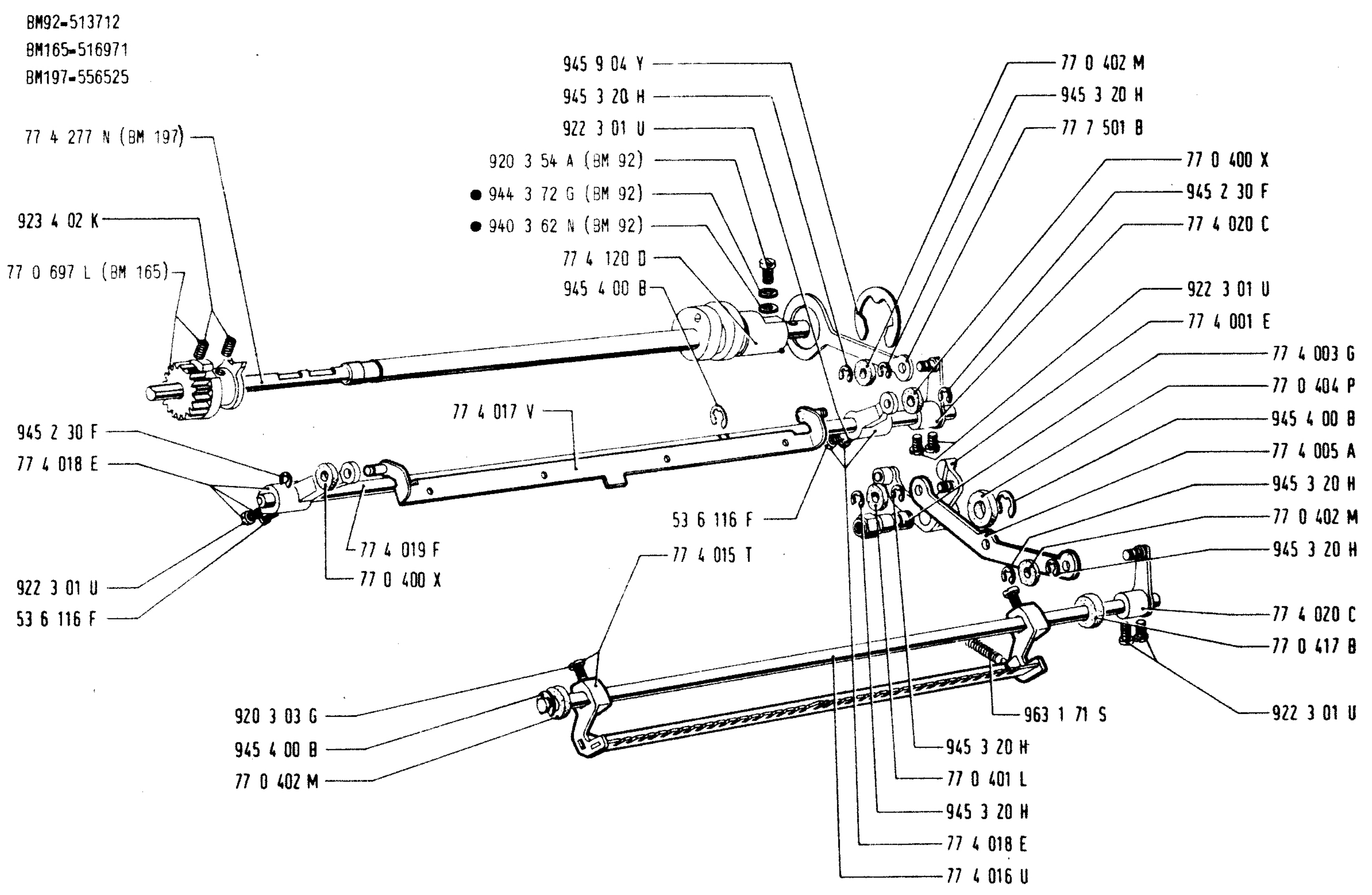

2. 1975	GRUPPO FUNZIONI GROUPE DES FONCTIONS FUNCTION BOX	FUNKTIONENGRUPPE GRUPO DE FUNCIONES GRUPO DE FUNÇOES	PAG. SEITE
315. 51. 0. 2 | 01			111

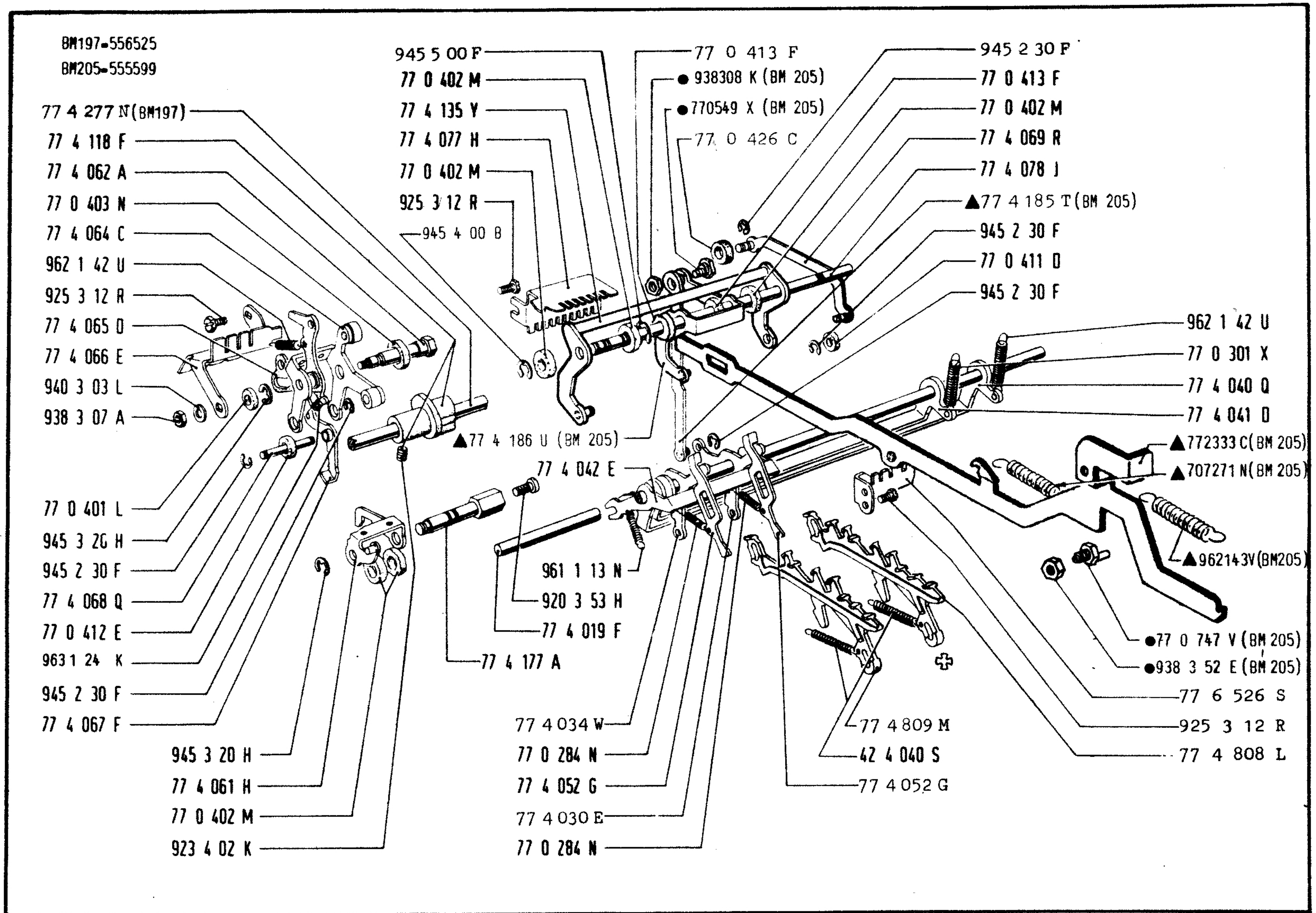

2. 1975	GRUPPO FUNZIONI(SGANCIO R.A.-SOPPRESSIONE PERFORAZIONE)	FUNKTIONENGRUPPE(AUSLOSUNG R.A.-LOSCHUNGSSTEUERUNG DER LOCHUNG)	PAG. SEITE
315.51.0.2 / 01	GROUPE FONCTIONS(DECLENCHEMENT R.A.-SUPPRESSION PERFORATION)	GRUPO DE FUNCIONES(DISPARO R.A.-ANULACION DE LA PERFORACION)	113
	FUNCTION BOX(TRIPPING R.A.-PERFORATION SUPPRESSION)	GRUPO DE FUNCOES(DISPARO R.A.-ANULAMENTO DA PERFURACAO)	

BM205-555599

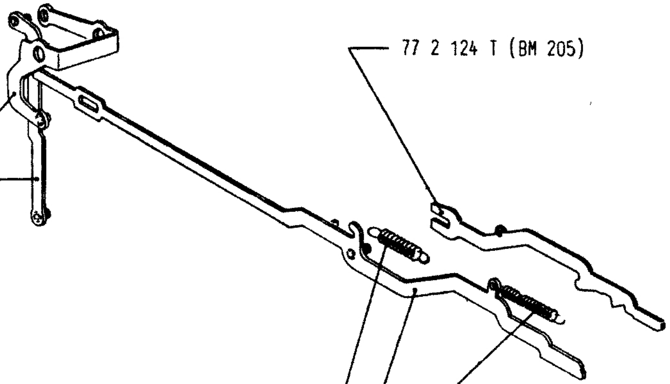

2. 1975		GRUPPO FUNZIONI(SGANCIO R.A.-SOPPRESSIONE PERFORAZIONE) FUNKTIONENGRUPPE(AUSLOSUNG R.A.-LOSCHUNGSSTEUERUNG DER LOCHUNG)	PAG. SEITE
315.51.0.2	01	GROUPE FONCTIONS(DECLENCHEMENT R.A.-SUPPRESSION PERFORATION) GRUPO DE FUNCIONES(DISPARO R.A.-ANULACION DE LA PERFORACION) FUNCTION BOX(TRIPPING R.A.-PERFORATION SUPPRESSION) GRUPO DE FUNCOES(DISPARO R.A.-ANULAMENTO DA PERFURACAO)	115

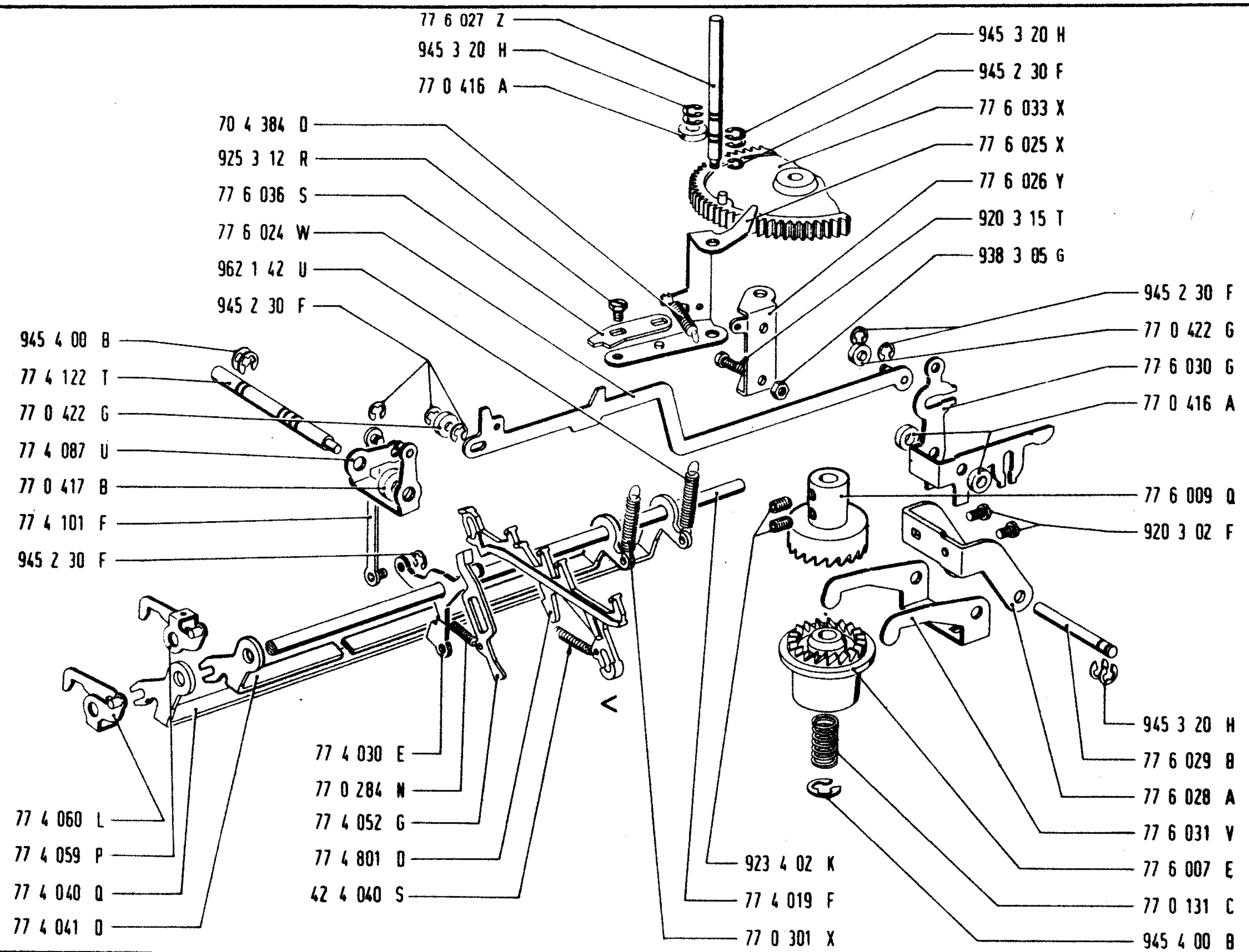

2. 1975	GRUPPO FUNZIONI (RITORNO CARRELLO) GROUPE DES FONCTIONS (RETOUR DU CHARIOT) FUNCTION BOX (CARRIAGE RETURN)	FUNKTIONENGRUPPE (WAGENRUCKLAUF) GRUPO DE FUNCIONES (RETORNO DEL CARRO) GRUPO DE FUNCOES (RETORNO DO CARRO)	PAG. SEITE 117
315.51.0.2	01			

BM165-516971

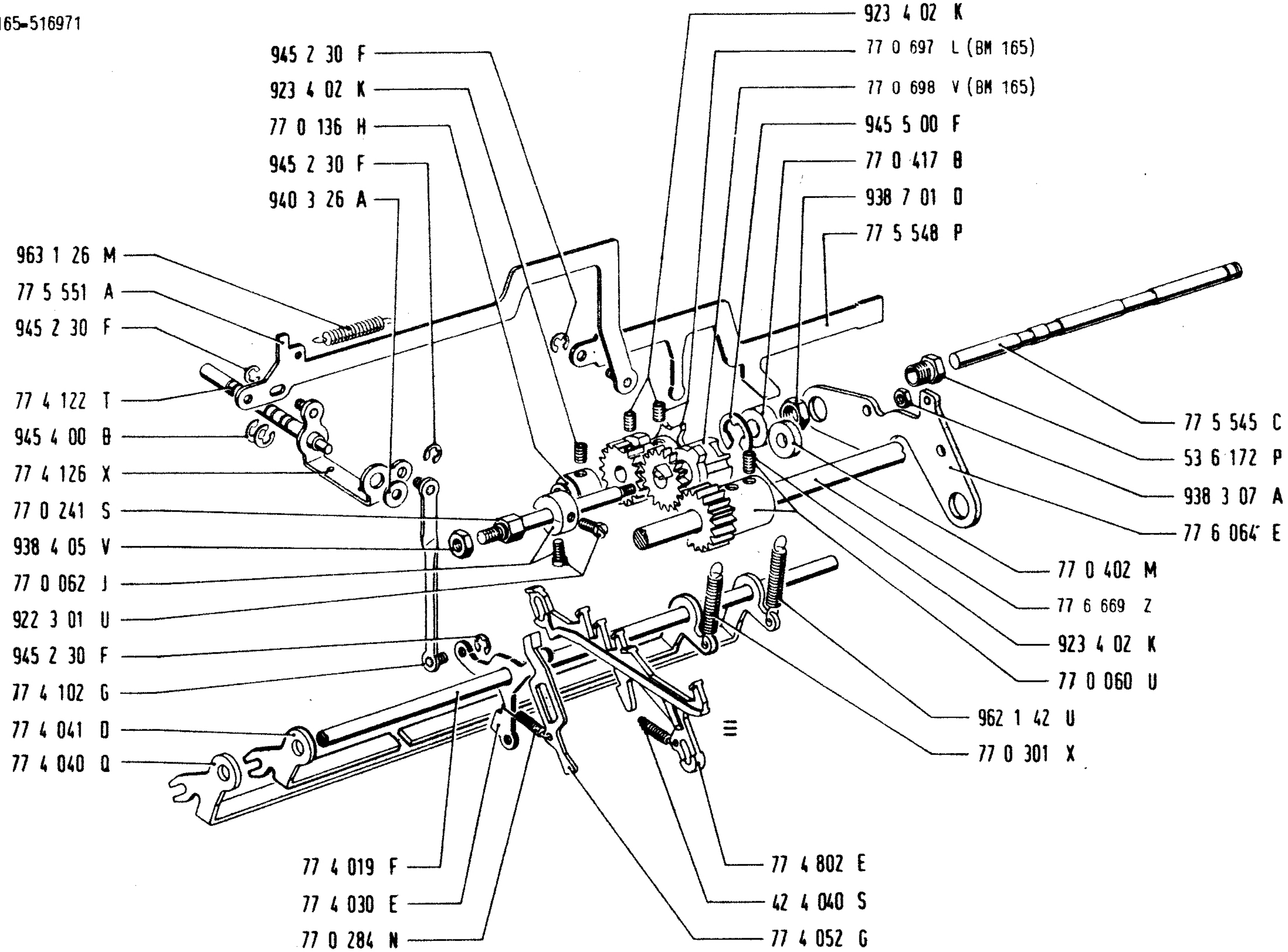

2. 1975		GRUPPO FUNZIONI (INTERLINEA) GROUPE DES FONCTIONS (INTERLIGNE) FUNCTION BOX (LINE FEED)	FUNKTIONENGRUPPE (ZEILENSCHALTUNG) GRUPO DE FUNCIONES (INTERLINEACION) GRUPO DE FUNCOES (INTERLINHA)	PAG. SEITE 119
315. 51. 0. 2	01			

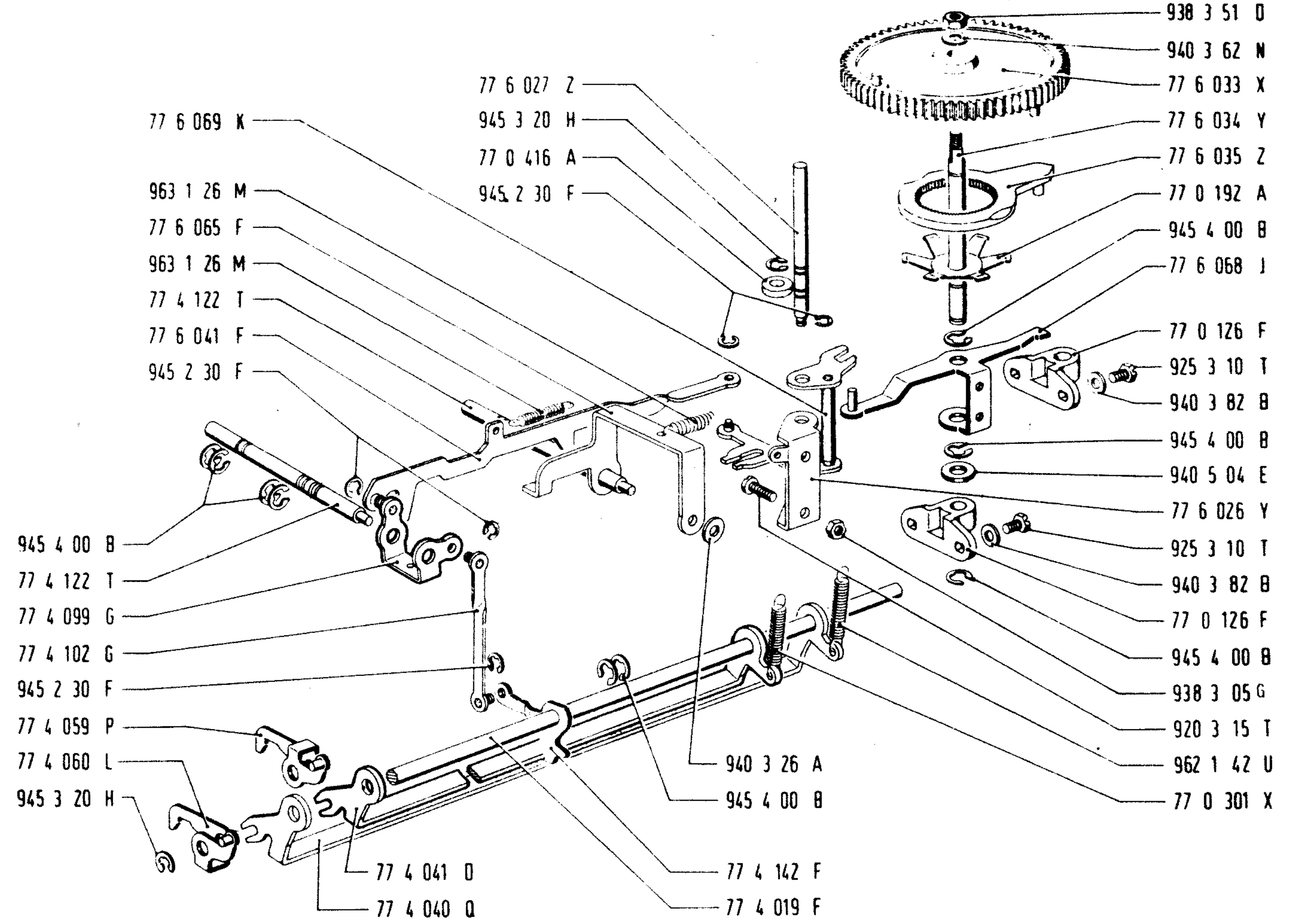

2. 1975	ANNULLAMENTO BATTUTA ED AVANZAMENTO A FINE RIGA SUPPRESSIONE DE LA FRAPPE ET AVANCEMENT EN FIN DE LIGNE PRINT SUPPRESSION AND END-OF-LINE SPACING	ANSCHLAG - UND VORSCHUBLÖSCHUNG AM ZEILENENDE ANULACION DE LA IMPRESION Y AVANCE EN FIN DE RENGLON ANULAMENTO DA IMPRESSAO E AVANCO NO FIM DA LINHA	PAG. SEITE 121
315.51.0.2	01			

BM159-525398

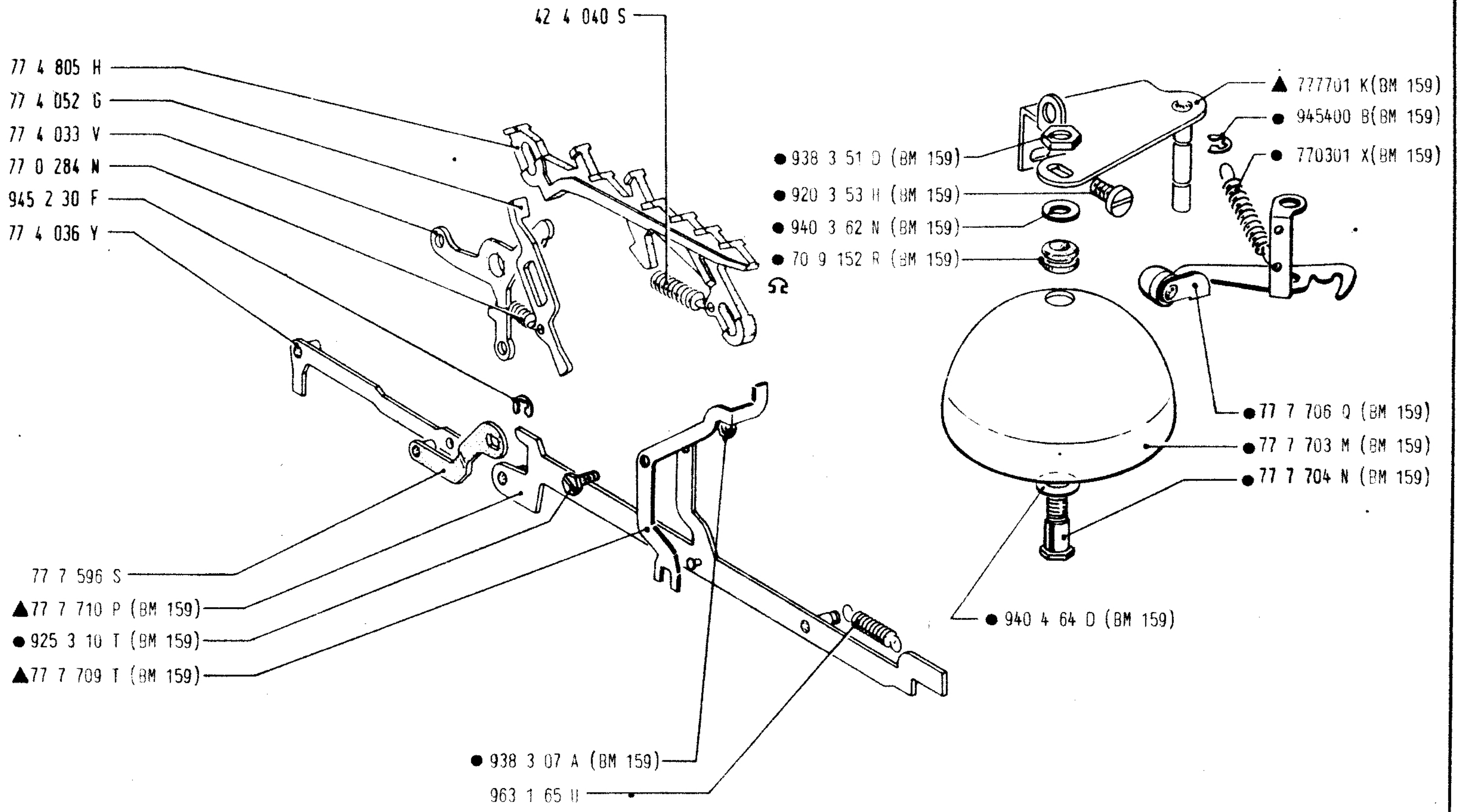

BM159-525398

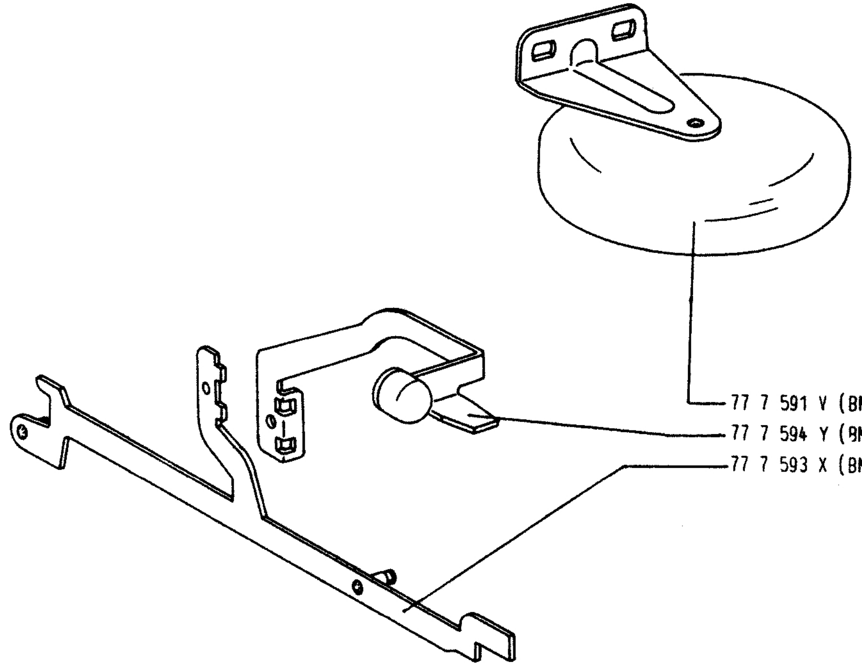

2. 1975	GRUPPO FUNZIONI (SEGNALAZIONE ACUSTICA)	FUNKTIONENGRUPPE (AKUSTISCHE SIGNALISIERUNG)	PAG. SEITE
315. 51. 0. 2 | 01	GROUPE DES FONCTIONS (SIGNALISATION ACOUSTIQUE)	GRUPO DE FUNCIONES (SENALIZACION ACUSTICA)	125
	FUNCTION BOX (ACOUSTIC SIGNALLING)	GRUPO DE FUNCOES (SINALIZACAO ACUSTICA)	

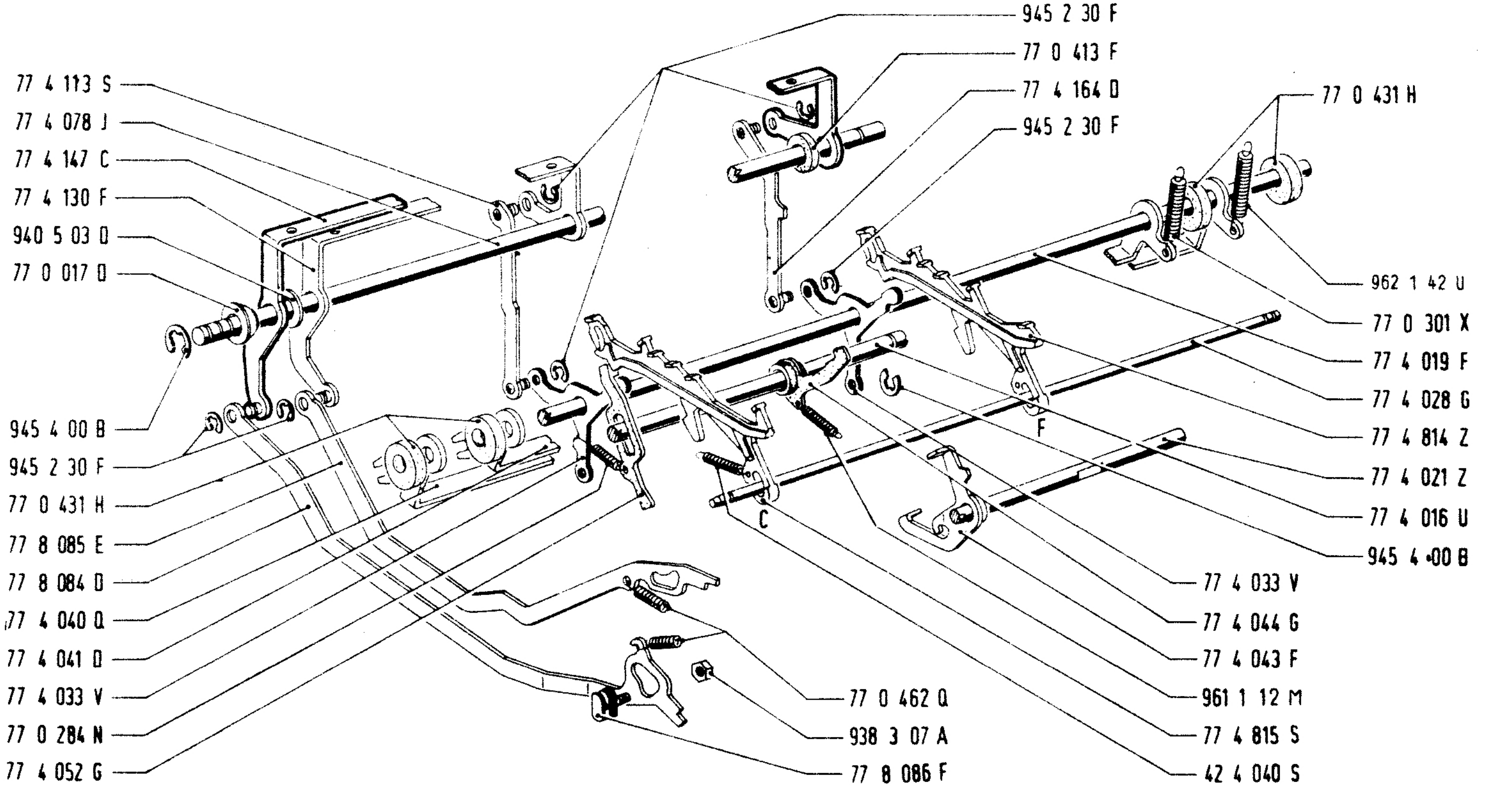

2. 1975	GRUPPO FUNZIONI (INCLUSIONE ED ESCLUSIONE PERFORATORE) GROUPE DES FONCTIONS (INCLUSION ET EXCLUSION DU PERFORATEUR) FUNCTION BOX (PERFORATION INCLUSION AND EXCLUSION)	FUNKTIONENGRUPPE (EINSCHALTUNG UND AUSSCHALTUNG DES LOCHERS) GRUPO DE FUNCIONES (INCLUSION Y EXCLUSION DEL PERFORADOR) GRUPO DE FUNCOES (INCLUSAO E EXCLUSAO DO PERFURADOR)	PAG. SEITE 127
315.51.0.2 01			

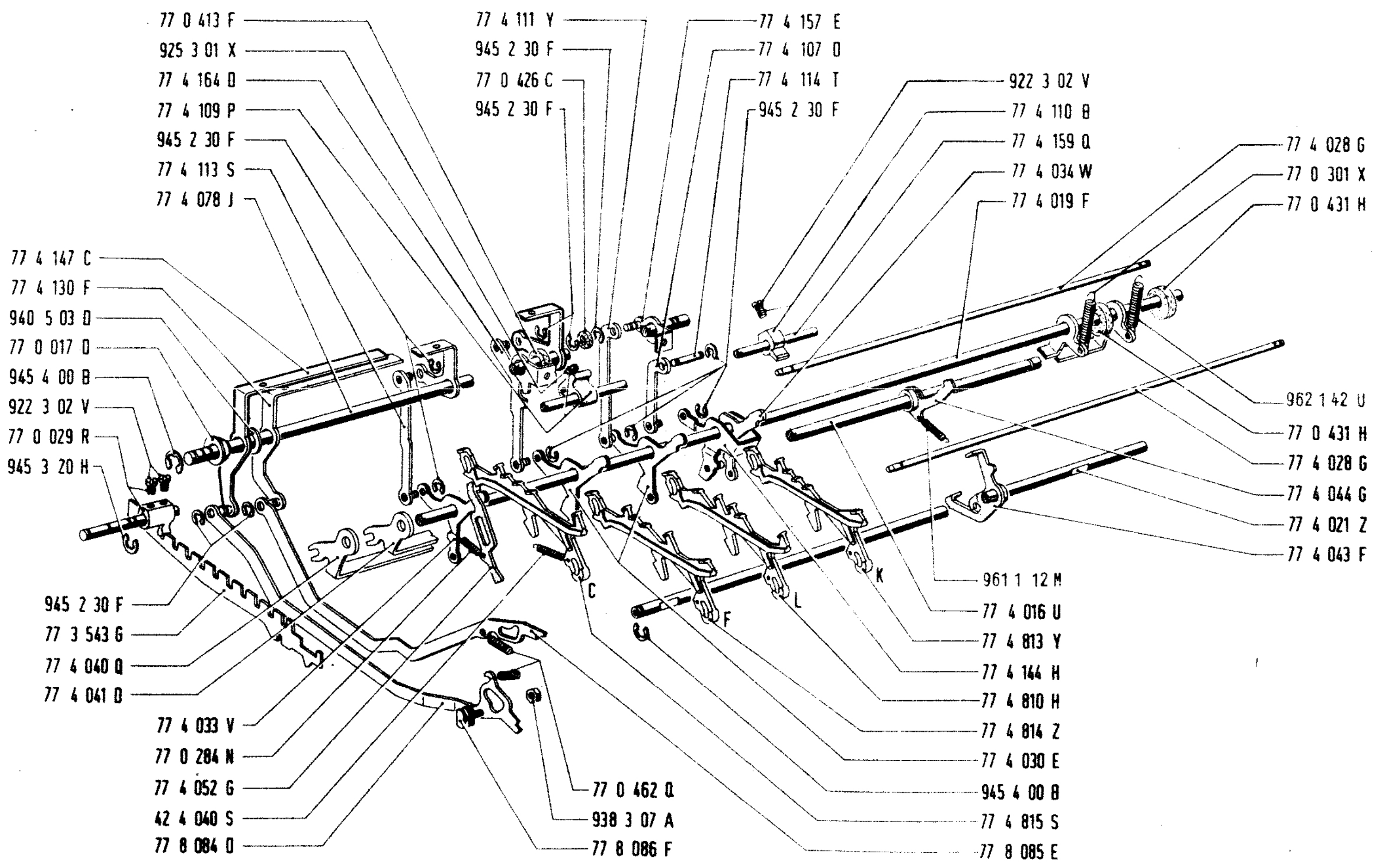
77 0 413 F
925 3 01 X
77 4 164 D
77 4 109 P
945 2 30 F
77 4 113 S
77 4 078 J
77 4 111 Y
945 2 30 F
77 0 426 C
945 2 30 F
77 4 157 E
77 4 107 D
77 4 114 T
945 2 30 F
922 3 02 V
77 4 110 B
77 4 159 Q
77 4 034 W
77 4 019 F
77 4 028 G
77 0 301 X
77 0 431 H
77 4 147 C
77 4 130 F
940 5 03 D
77 0 017 D
945 4 00 B
922 3 02 V
77 0 029 R
945 3 20 H
962 1 42 U
77 0 431 H
77 4 028 G
77 4 044 G
77 4 021 Z
77 4 043 F
C
F
L
K
961 1 12 M
77 4 016 U
77 4 813 Y
77 4 144 H
77 4 810 H
77 4 814 Z
77 4 030 E
945 4 00 B
77 4 815 S
77 8 085 E
945 2 30 F
77 3 543 G
77 4 040 Q
77 4 041 D
77 4 033 V
77 0 284 N
77 4 052 G
42 4 040 S
77 8 084 D
77 0 462 Q
938 3 07 A
77 8 086 F

* Particolari montati solo su macchine a triplo scambio

Pièces montées seulement sur les machines à triple inversion

These items are assembled only on triple shift machines

Diese Teile wird nur auf Maschinen mit dreifacher Umschaltung montiert

Estas piezas se montan sólo sobre las máquinas de triple inversión

Estes particulares são montados só nas máquinas com desvio triplo

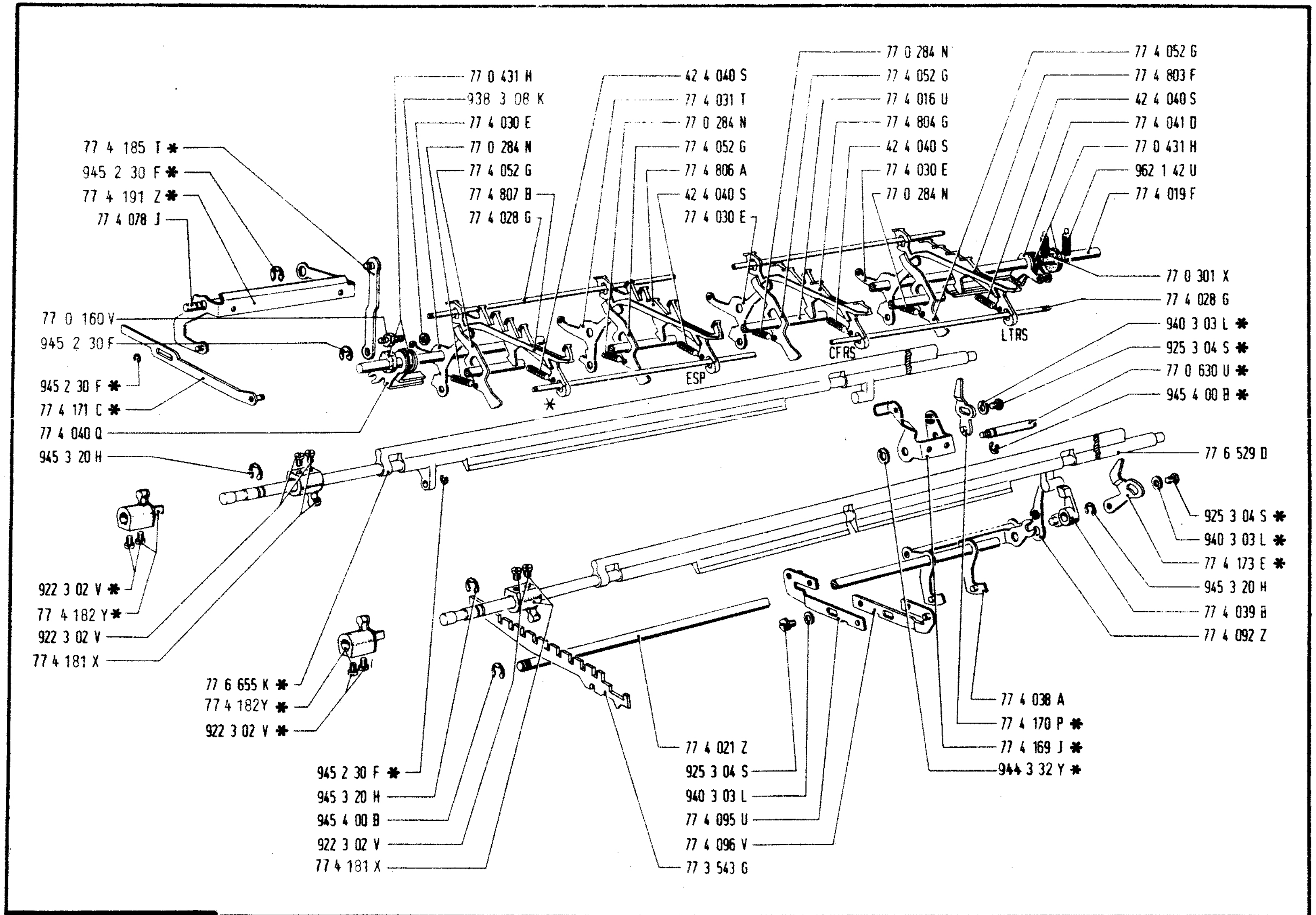

2. 1975	GRUPPO FUNZIONI (BLANK-SPAZIO-CIFRE-LETTERE) GROUPE DES FONCTIONS (BLANK-ESPACE-CHIFFRES-LETTRES) FUNCTION BOX (BLANK-SPACE-FIGURES-LETTERS)	FUNKTIONENGRUPPE (BLANK-ZWISCHENRAUM-ZIFFERN-BUCHSTABEN) GRUPO DE FUNCIONES (BLANK-ESPACIO-CIFRAS-LETRAS) GRUPO DE FUNÇOES (BLANK-ESPAÇO-ALGARISMOS-LETRAS)	PAG. SEITE
315.51.0.2 01			131

*

Per F 511 montare il cablaggio 777309 S

Pour F 511 monter le câblage 777309 S

Wiring 777309 S must be mounted for F 511

Für die F 511, die Verdrahtung 777309 S montieren

Para F 511 móntese el cableado 777309 S

Para F 511 montar a cablagem 777309 S

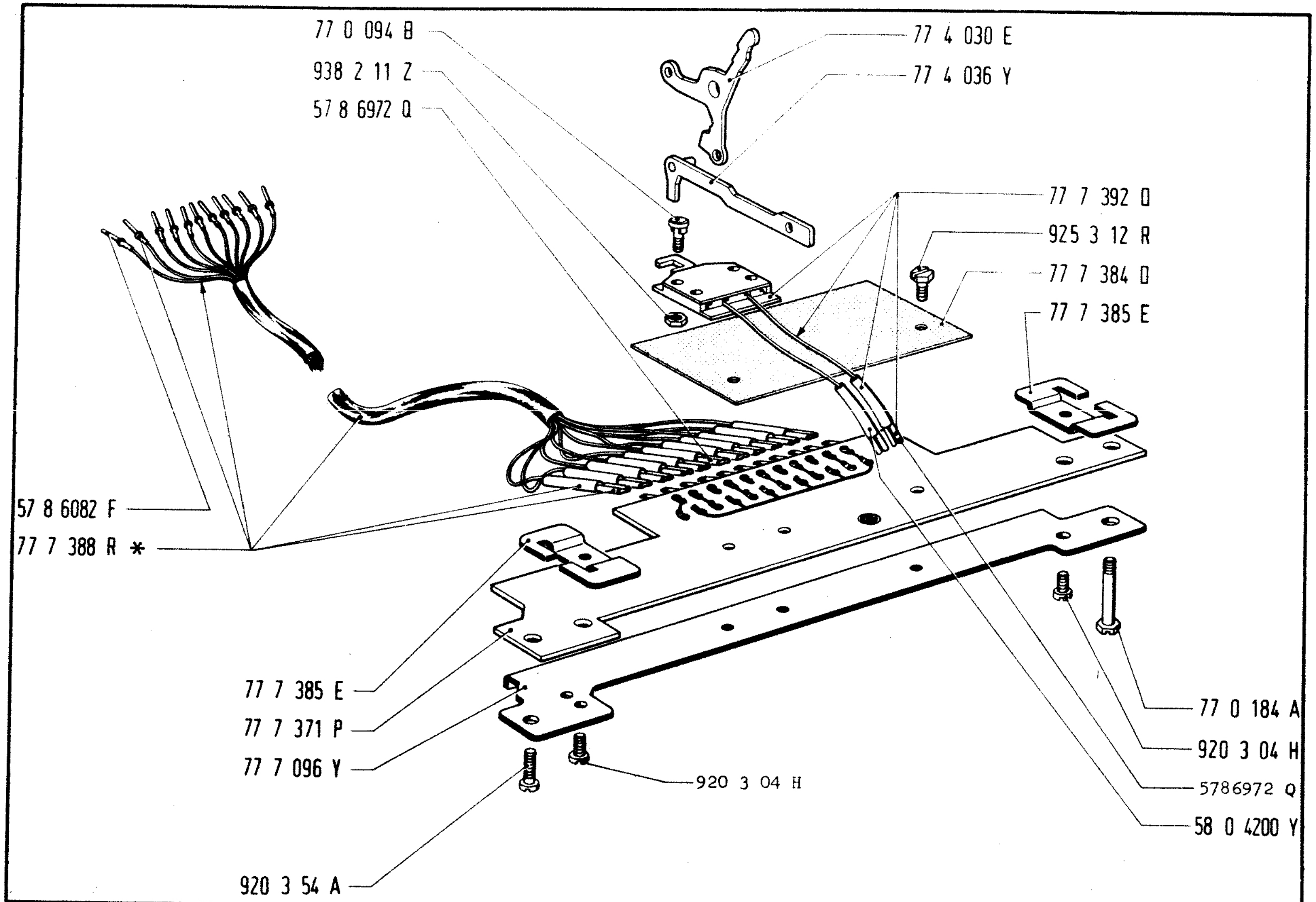

2. 1975		GRUPPO FUNZIONI (USCITE ELETTRICHE) GROUPE DES FONCTIONS (SORTIES ELECTRIQUES) FUNCTION BOX (ELECTRIC OUTPUTS)	FUNKTIONENGRUPPE (ELEKTRISCHE AUSGANGE) GRUPO DE FUNCIONES (SALIDAS ELECTRICAS) GRUPO DE FUNCOES (SAIDAS ELECTRICAS)	PAG. SEITE 133
315.51.0.2	01			

	*	**
F 505	777388 R	777471 C
F 515	787309 M	787381 V
F 516	787309 M	787331 S
F 517	787309 M	777472 D
F 518	777388 R (°) 787309 M (°°)	787331 S
F 519	-	777471 C
F 520	-	777471 C
F 522	787414 N	787381 V

(°)
Gestito dal cavo servizi S 015
Géré par le câble des services S 015
Controlled by the services cable S 015
Vom Dienstkabel bedient S 015
Mandado por el cable de servicios S 015
Comandado pelo cabo dos serviços S 015

(°°)
Gestito dal cavo servizi S 018
Géré par le câble des services S 018
Controlled by the services cable S 018
Vom Dienstkabel bedient S 018
Mandado por el cable de servisios S 018
Comandado pelo cabo dos serviços S 018

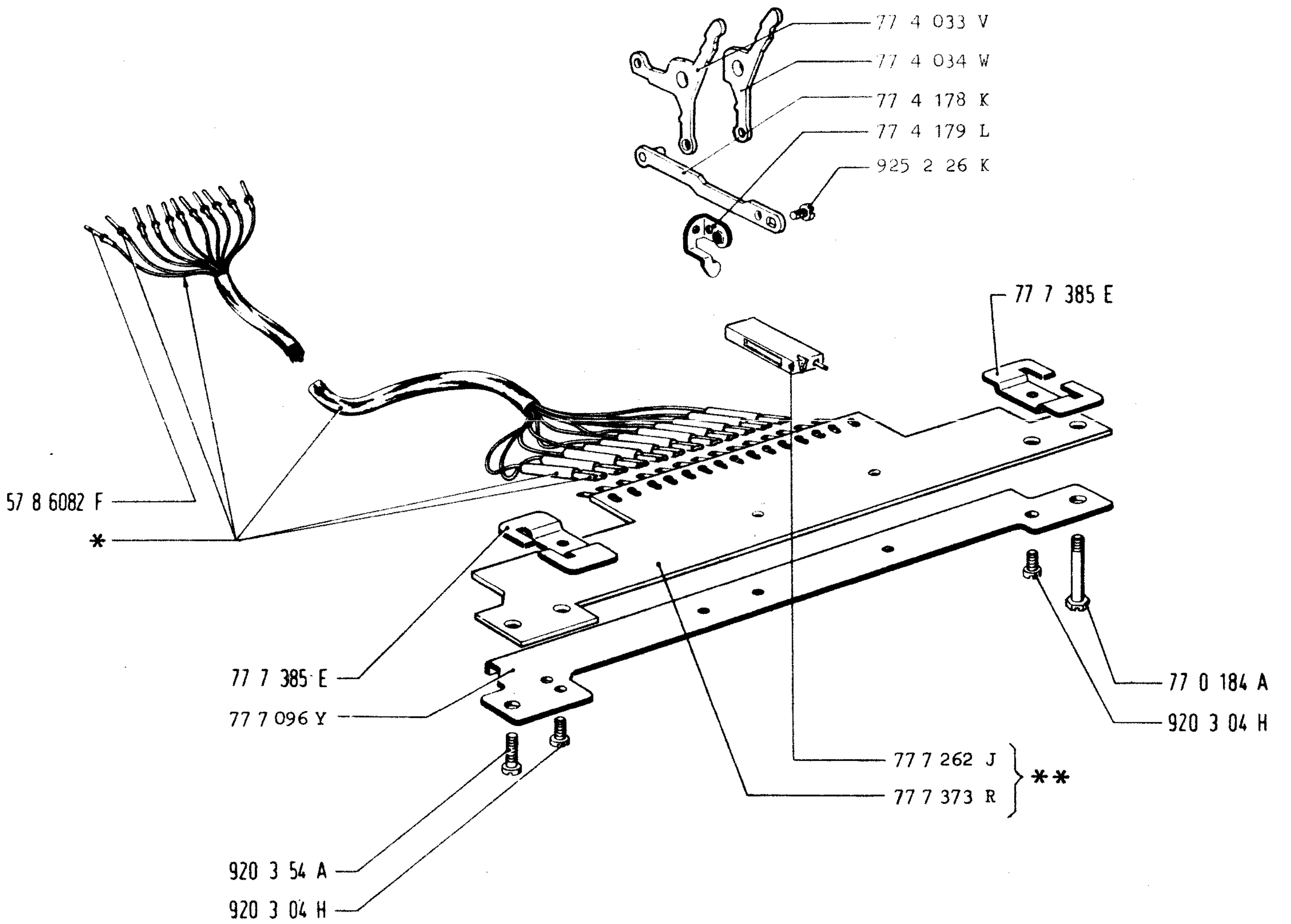

2. 1975		GRUPPO FUNZIONI (USCITE ELETTRICHE) GROUPE DES FONCTIONS (SORTIES ELECTRIQUES) FUNCTION BOX (ELECTRIC OUTPUTS)	FUNKTIONENGRUPPE (ELEKTRISCHE AUSGANGE) GRUPO DE FUNCIONES (SALIDAS ELECTRICAS) GRUPO DE FUNCOES (SAIDAS ELECTRICAS)	PAG. SEITE
315.51.0.2	01			135

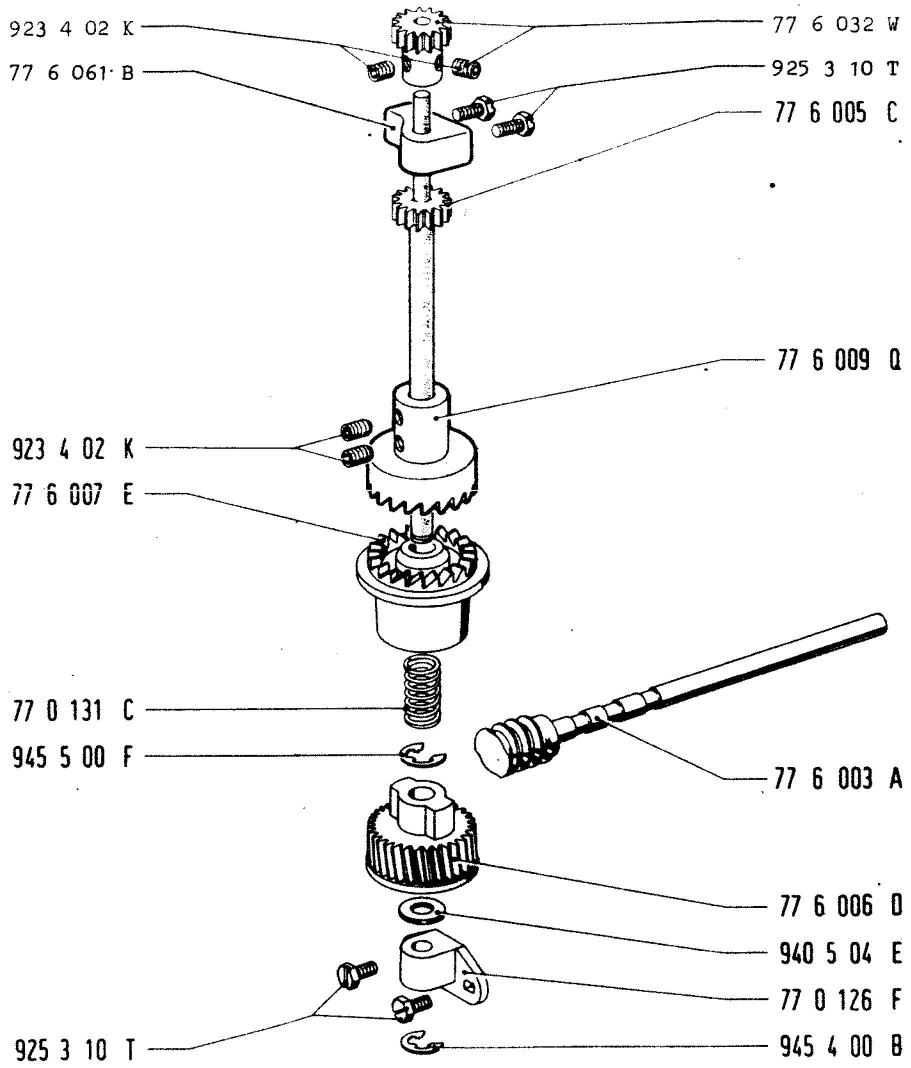

2. 1975	GOVERNO ORIZZONTALE GOUVERNE HORIZONTALE HORIZONTAL CONTROL	HORIZONTALSTEUERUNG GOBIERNO HORIZONTAL COMANDO HORIZONTAL	PAG. SEITE
315.51.0.2 01			137

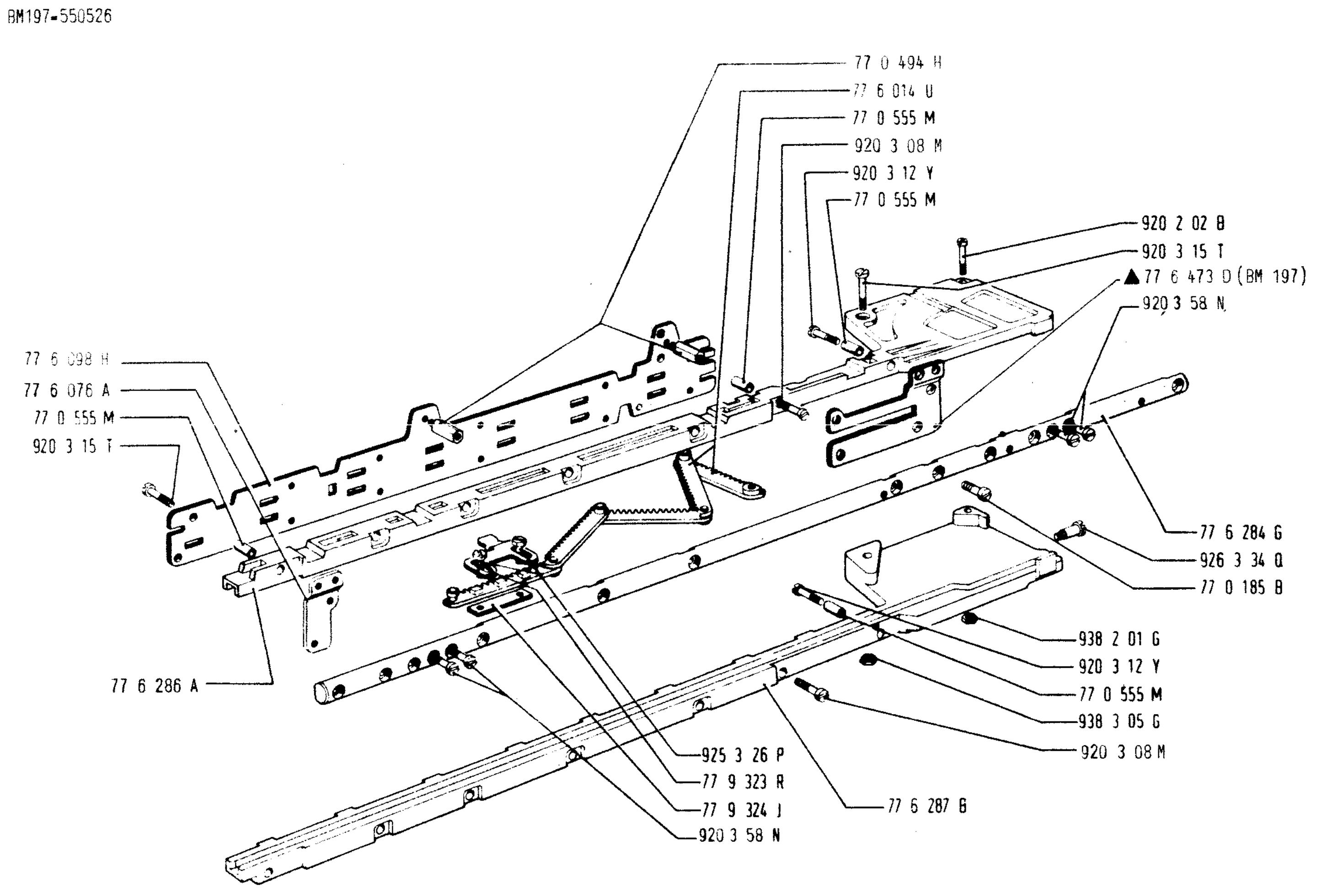

2. 1975	GOVERNO ORIZZONTALE GOUVERNE HORIZONTALE HORIZONTAL CONTROL	HORIZONTALSTEUERUNG GOBIERNO HORIZONTAL COMANDO HORIZONTAL	PAG. SEITE
315.51.0.2 01			139

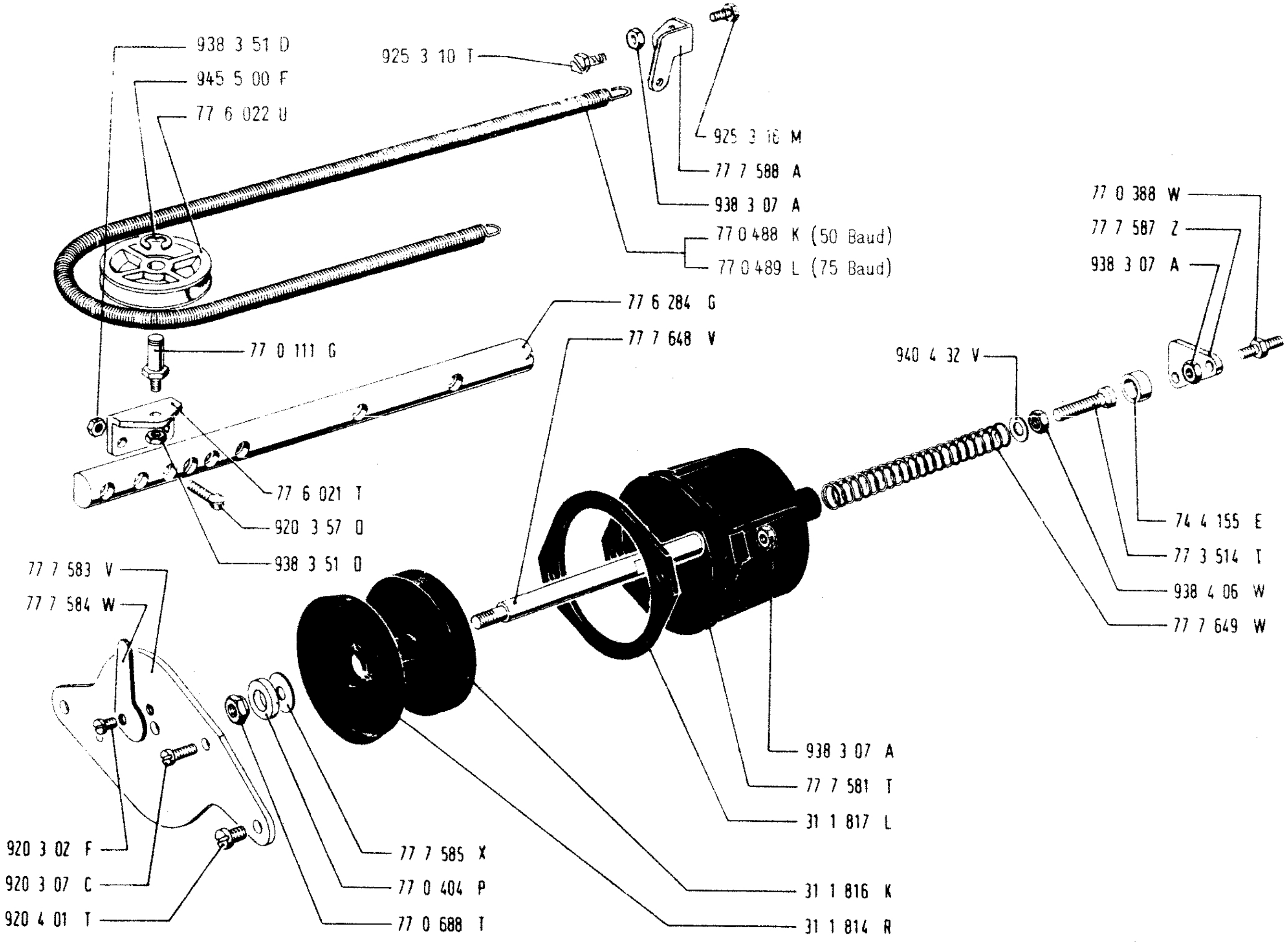

2. 1975	FRENO FREIN A AIR AIR DASHPOT	BREMSE AMORTIGUADOR DE AIRE FREIO DE AR	PAG. SEITE
315.51.0.2	01			143

BM117=526759 BM154=523054 BM159=525398
BM170=537294 BM172=558261 BM182=538947

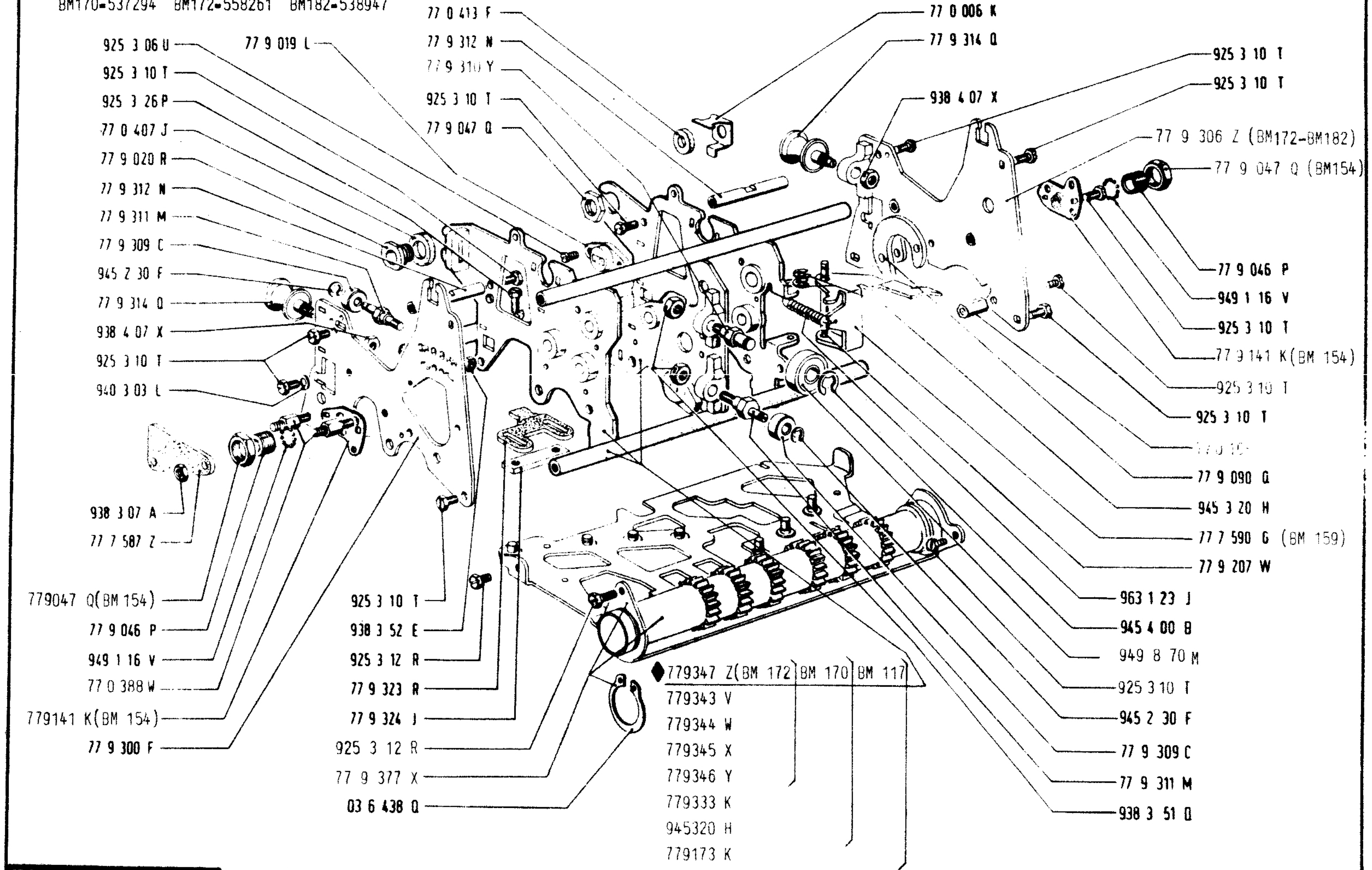

2. 1975	GRUPPO DI SCRITTURA	SCHRIFTGRUPPE	PAG. SEITE
315.51.0.2 01	GROUPE D'ECRITURE	GRUPO DE IMPRESION	145
	PRINTING UNIT	GRUPO DE IMPRESSAO	

*		
	Elenco delle ruote portacaratteri attualmente disponibili Liste des roues porte-caractères disponibles actuellement List of type-wheels available at present Liste der verfügbaren Druckletternräder Lista de ruedas portatipos actualmente disponibles Elenco das rodas porta-tipos atualmente disponíveis	P 501 - P 502 - P 503 - P 504 - P 505 - P 506 - P 507 - P 508 - P 510 - P 511 - P 513 - P 514 - P 515 - P 516 - P 517 - P 518 - P 519 - P 520 - P 521 - P 522 - P 523 - P 524 - P 529
	La richiesta degli schemi dovrà essere fatta a Les schémas doivent être demandés à The diagrams must be requested from Die Schemen sollen verlangt werden an Los esquemas deberán ser pedidos a Os esquemas devem ser pedidos a	Ing. C. OLIVETTI & C. STAC/SCC Ufficio Documentazioni Tecniche 10015 - IVREA (ITALY)

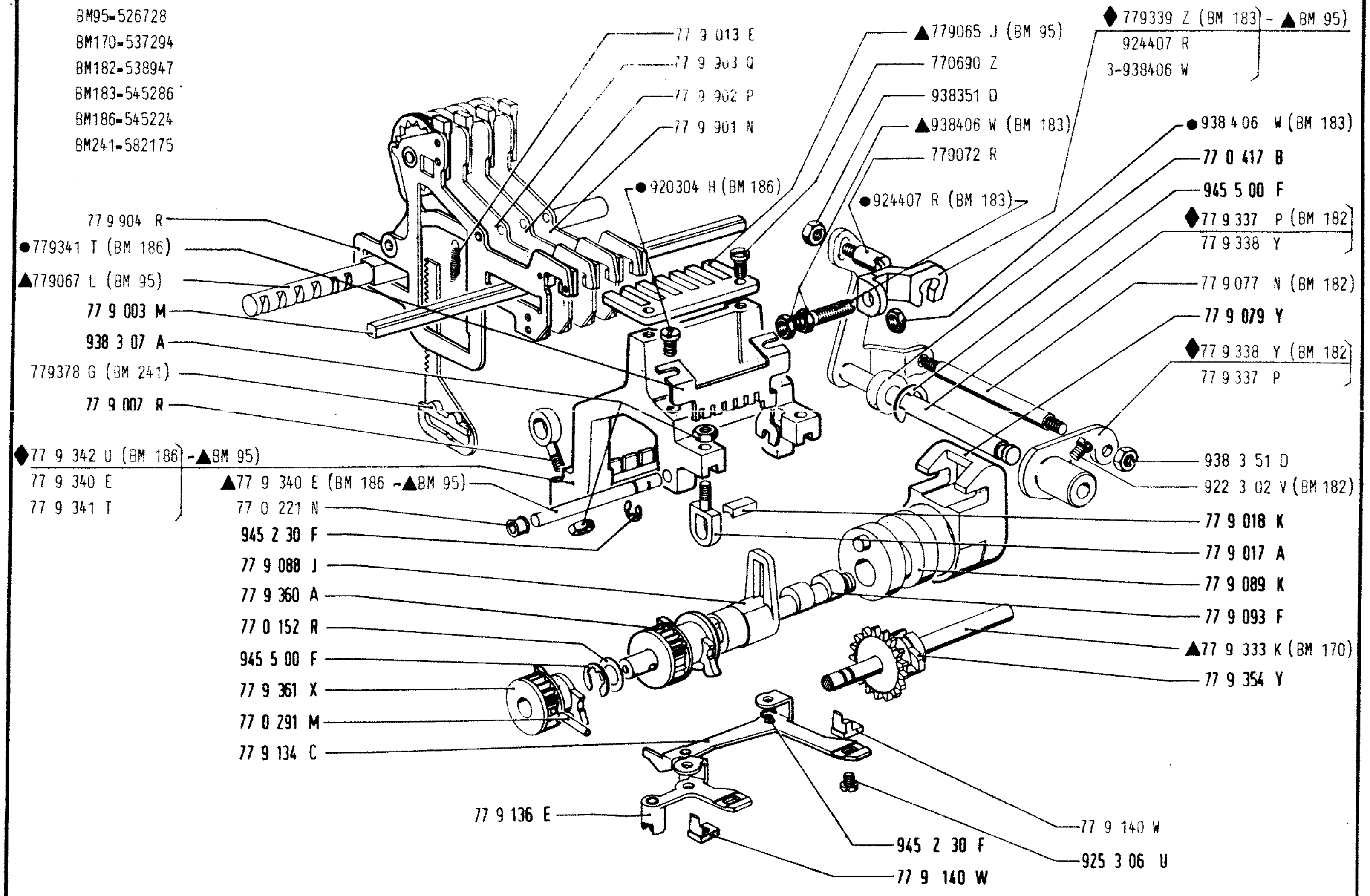

2. 1975	GRUPPO DI SCRITTURA (P 501)*	SCHRIFTGRUPPE (P 501)*	PAG. SEITE
315. 51. 0. 2 / 01	GROUPE D'ECRITURE (P 501)*	GRUPO DE IMPRESION (P 501)*	147
	PRINTING UNIT (P 501)*	GRUPO DE IMPRESSAO (P 501)*	

BM95-526728
BM170-537294
BM183-545286
BM186-545224

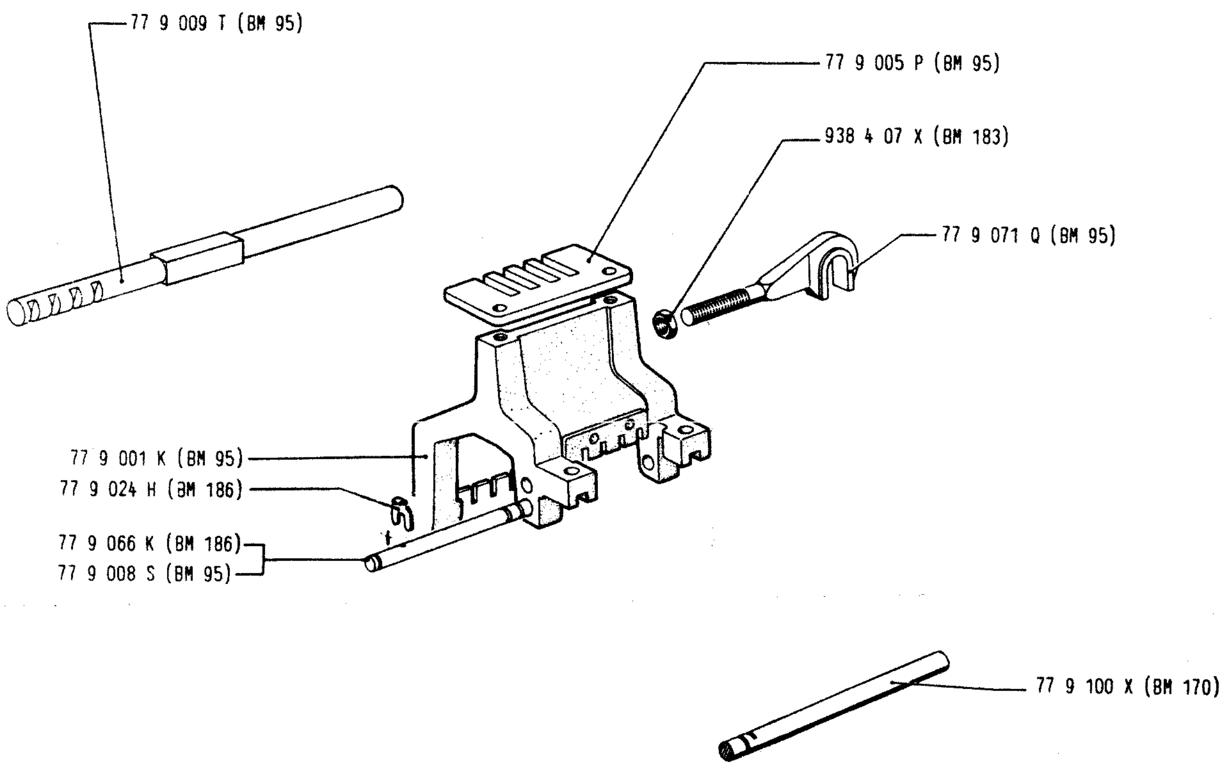

2. 1975	GRUPPO DI SCRITTURA (P 501)	SCHRIFTGRUPPE (P 501)	PAG. SEITE
315. 51. 0. 2 — 01	GROUPE D'ECRITURE (P 501) PRINTING UNIT (P 501)	GRUPO DE IMPRESION (P 501) GRUPO DE IMPRESSAO (P 501)	149

*	Elenco delle ruote portacaratteri attualmente disponibili Liste des roues porte-caractères disponibles actuellement List of type-wheels available at present Liste der verfügbaren Druckletternräder Lista de ruedas portatipos actualmente disponibles Elenco das rodas porta-tipos atualmente disponíveis	P 501 - P 502 - P 503 - P 504 - P 505 - P 506 - P 507 - P 508 - P 510 - P 511 - P 513 - P 514 - P 515 - P 516 - P 517 - P 518 - P 519 - P 520 - P 521 - P 522 - P 523 - P 524 - P 529
	La richiesta degli schemi dovrà essere fatta a Les schémas doivent être demandés à The diagrams must be requested from Die Schemen sollen verlangt werden an Los esquemas deberán ser pedidos a Os esquemas devem ser pedidos a	Ing. C. OLIVETTI & C. STAC/SCC Ufficio Documentazioni Tecniche 10015 - IVREA (ITALY)

BM170=537294
BM182=538947
BM183=545286
BM186=545224
BM241=582175

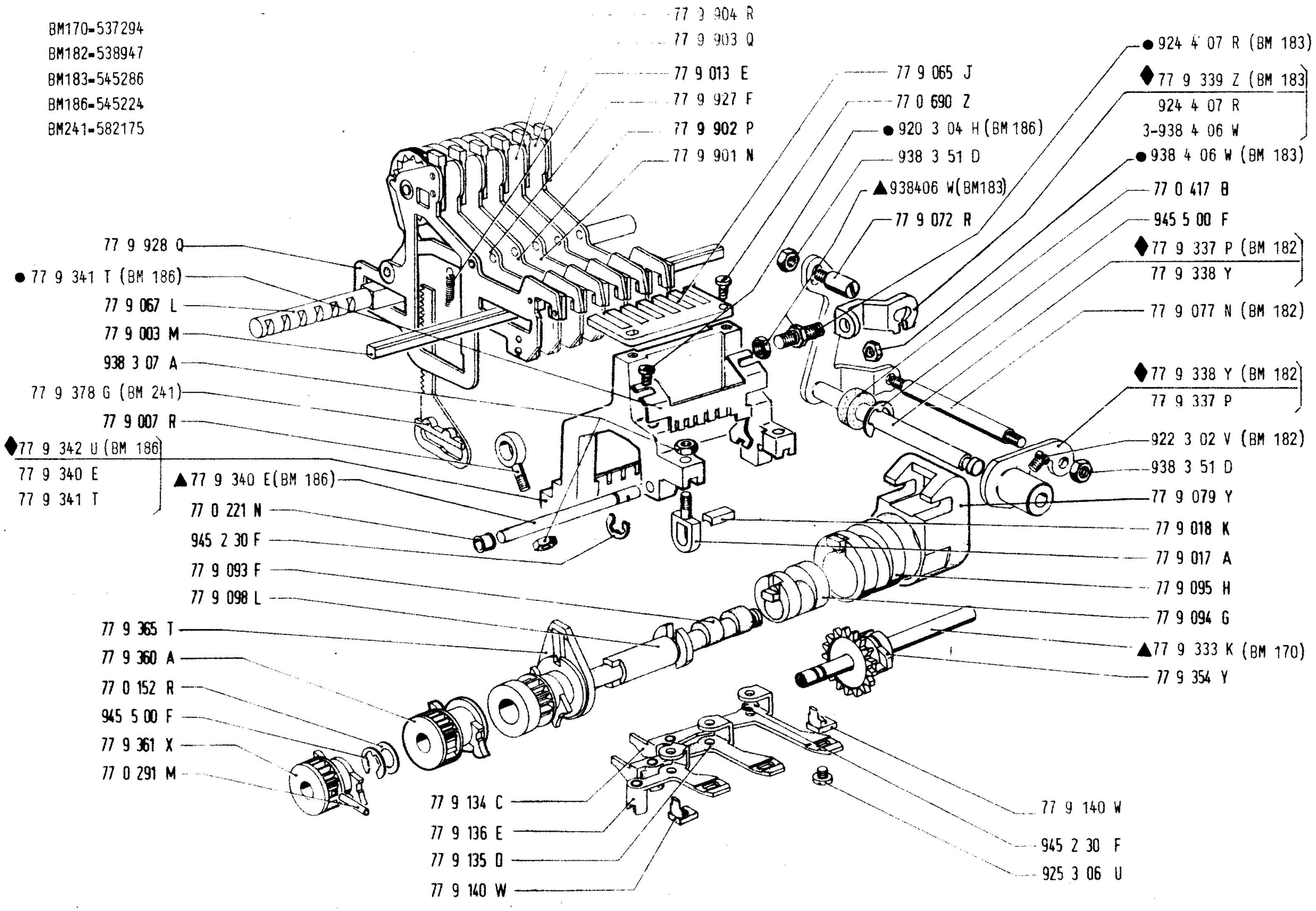

BM170=537294
BM183=545286
BM186=545224

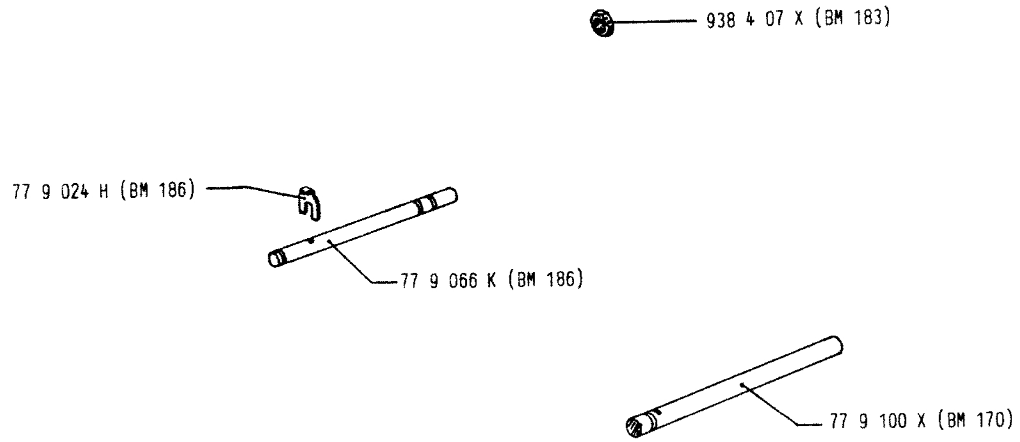

*	Elenco delle ruote portacaratteri attualmente disponibili Liste des roues porte-caractères disponibles actuellement List of type-wheels available at present Liste der verfügbaren Druckletternräder Lista de ruedas portatipos actualmente disponibles Elenco das rodas porta-tipos atualmente disponíveis	P 501 - P 502 - P 503 - P 504 - P 505 - P 506 - P 507 - P 508 - P 510 - P 511 - P 513 - P 514 - P 515 - P 516 - P 517 - P 518 - P 519 - P 520 - P 521 - P 522 - P 523 - P 524 - P 529
	La richiesta degli schemi dovrà essere fatta a Les schémas doivent être demandés à The diagrams must be requested from Die Schemen sollen verlangt werden an Los esquemas deberán ser pedidos a Os esquemas devem ser pedidos a	Ing. C. OLIVETTI & C. STAC/SCC Ufficio Documentazioni Tecniche 10015 - IVREA (ITALY)

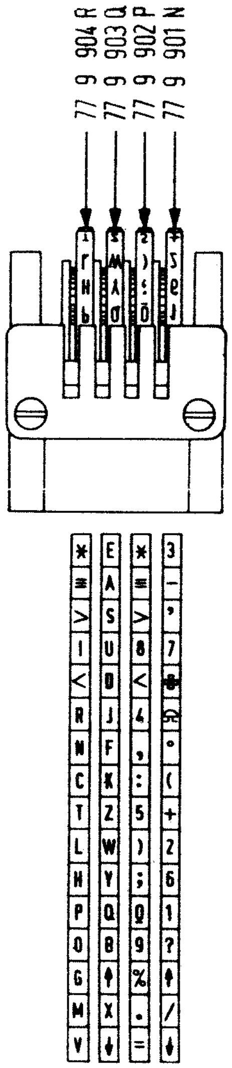

2. 1975	GRUPPO DI SCRITTURA (P 501) ✱ GROUPE D'ECRITURE (P 501) ✱ PRINTING UNIT (P 501) ✱	SCHRIFTGRUPPE (P 501) ✱ GRUPO DE IMPRESION (P 501) ✱ GRUPO DE IMPRESSAO (P 501) ✱
315.51.0.2 · 01		

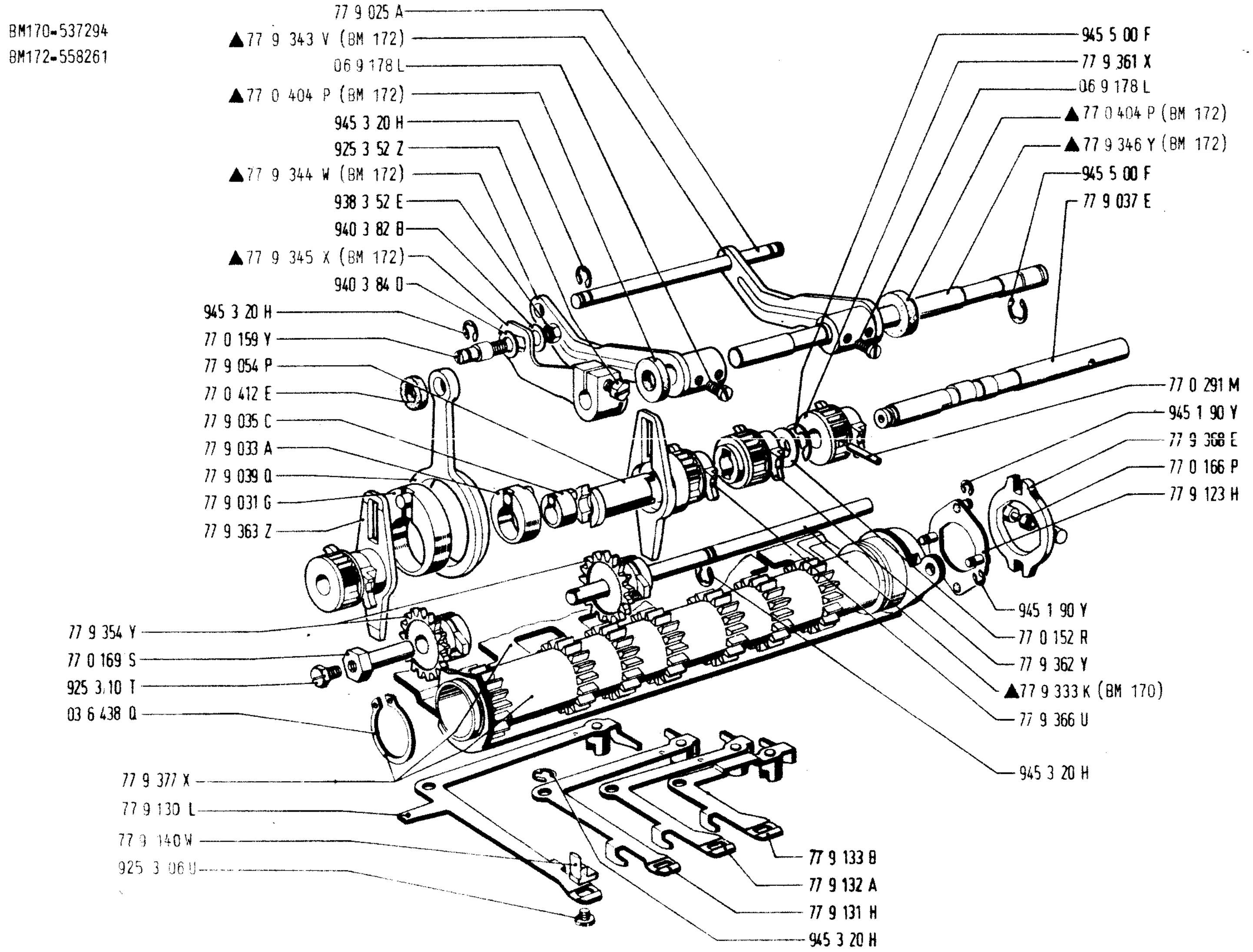

2. 1975	GRUPPO DI SCRITTURA GROUPE D'ECRITURE PRINTING UNIT	SCHRIFTGRUPPE GRUPO DE IMPRESION GRUPO DE IMPRESSAO	PAG. SEITE
315.51.0.2 01			157

BM170-537294
BM172-558261

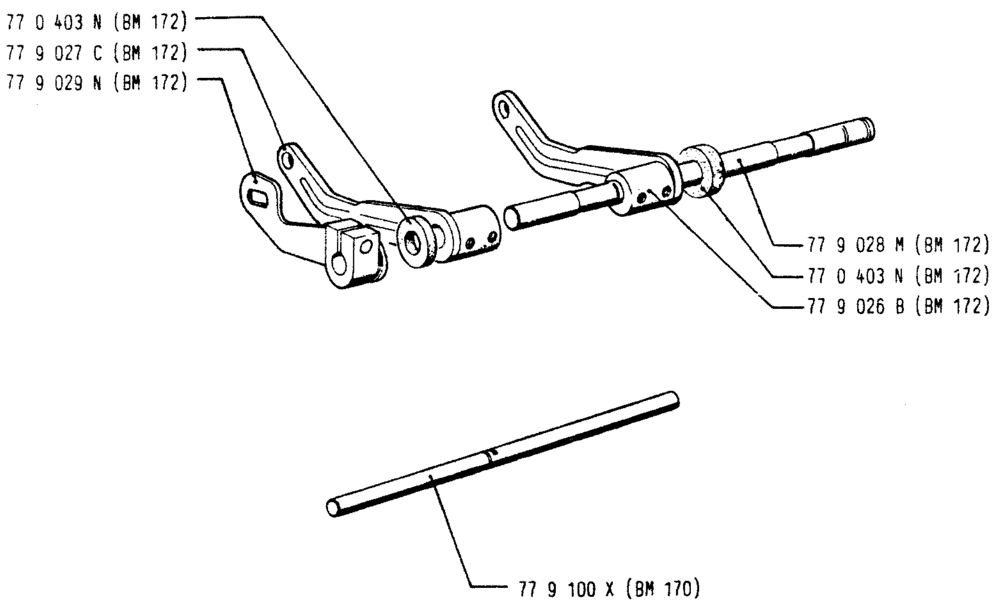

BM85-522659
BM117-526759

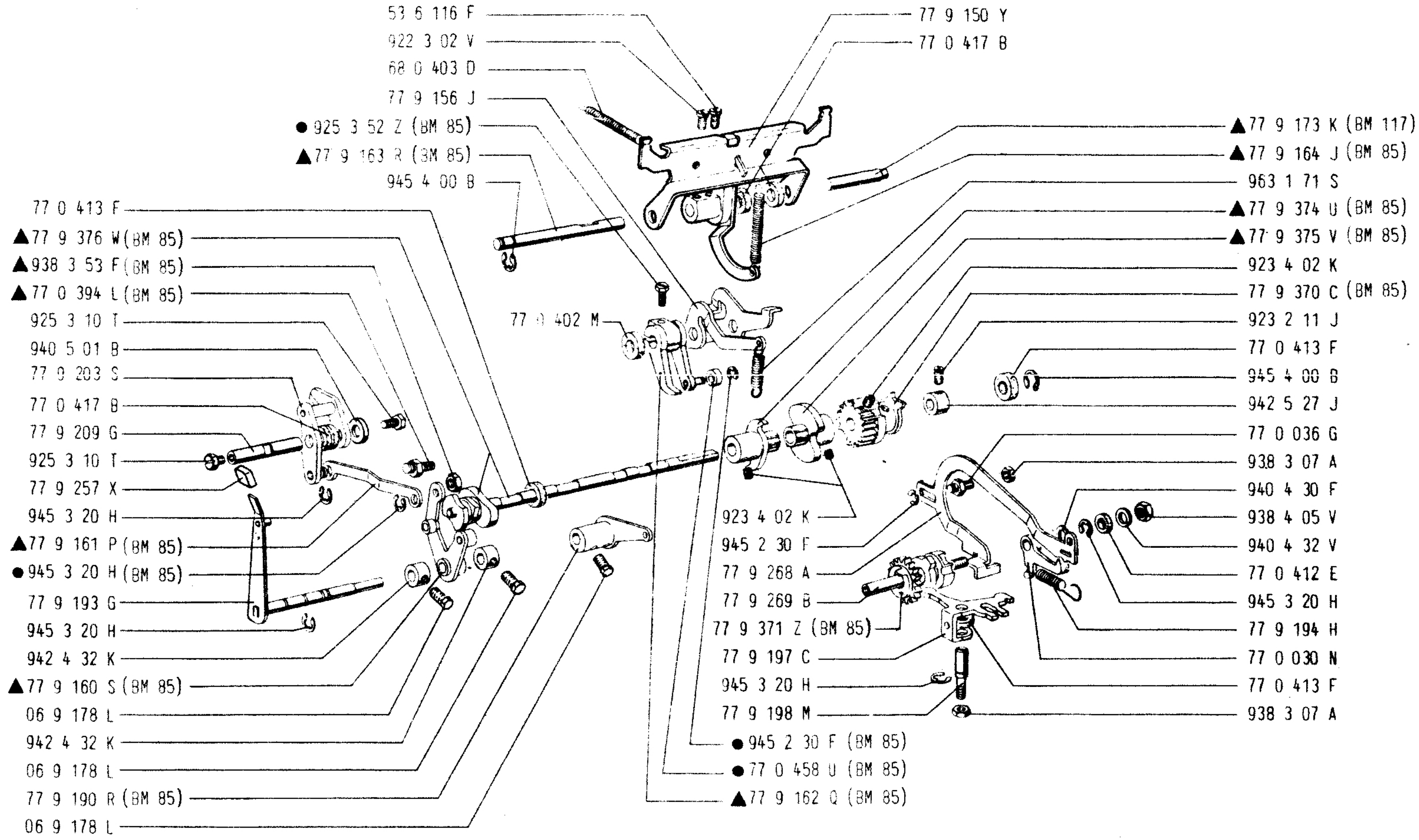

BM85-522659
BM117-526759

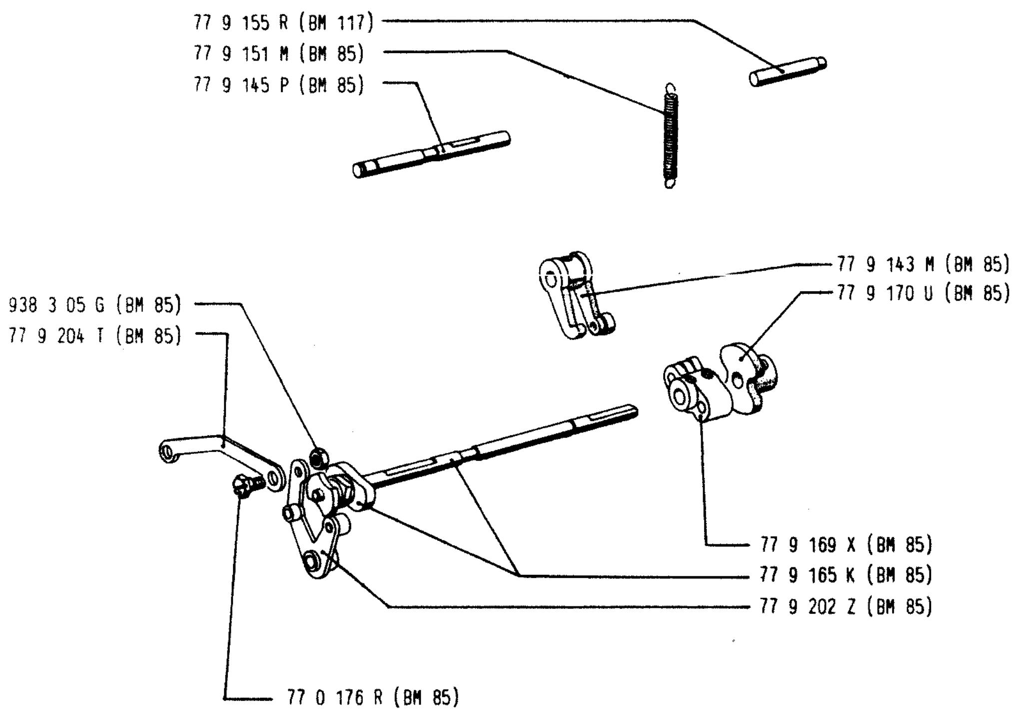

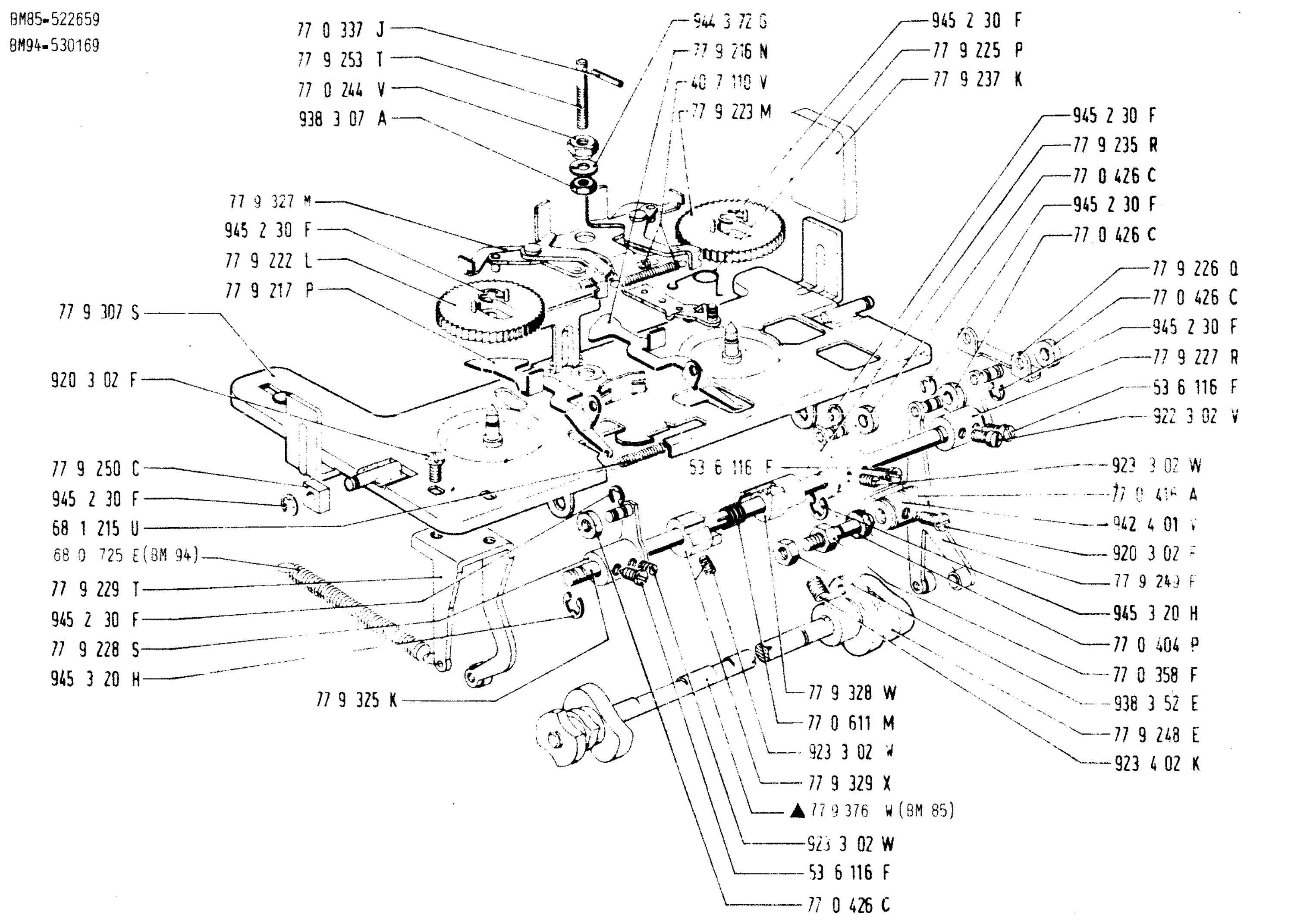

2. 1975	GRUPPO DI SCRITTURA GROUPE D'ECRITURE PRINTING UNIT	SCHRIFTGRUPPE GRUPO DE IMPRESION GRUPO DE IMPRESSAO	PAG. SEITE
315.51.0.2 — 01			165

BM85-522659

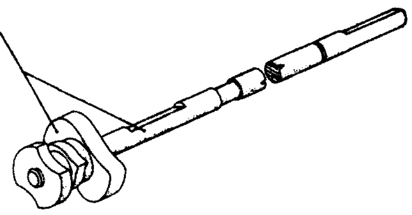

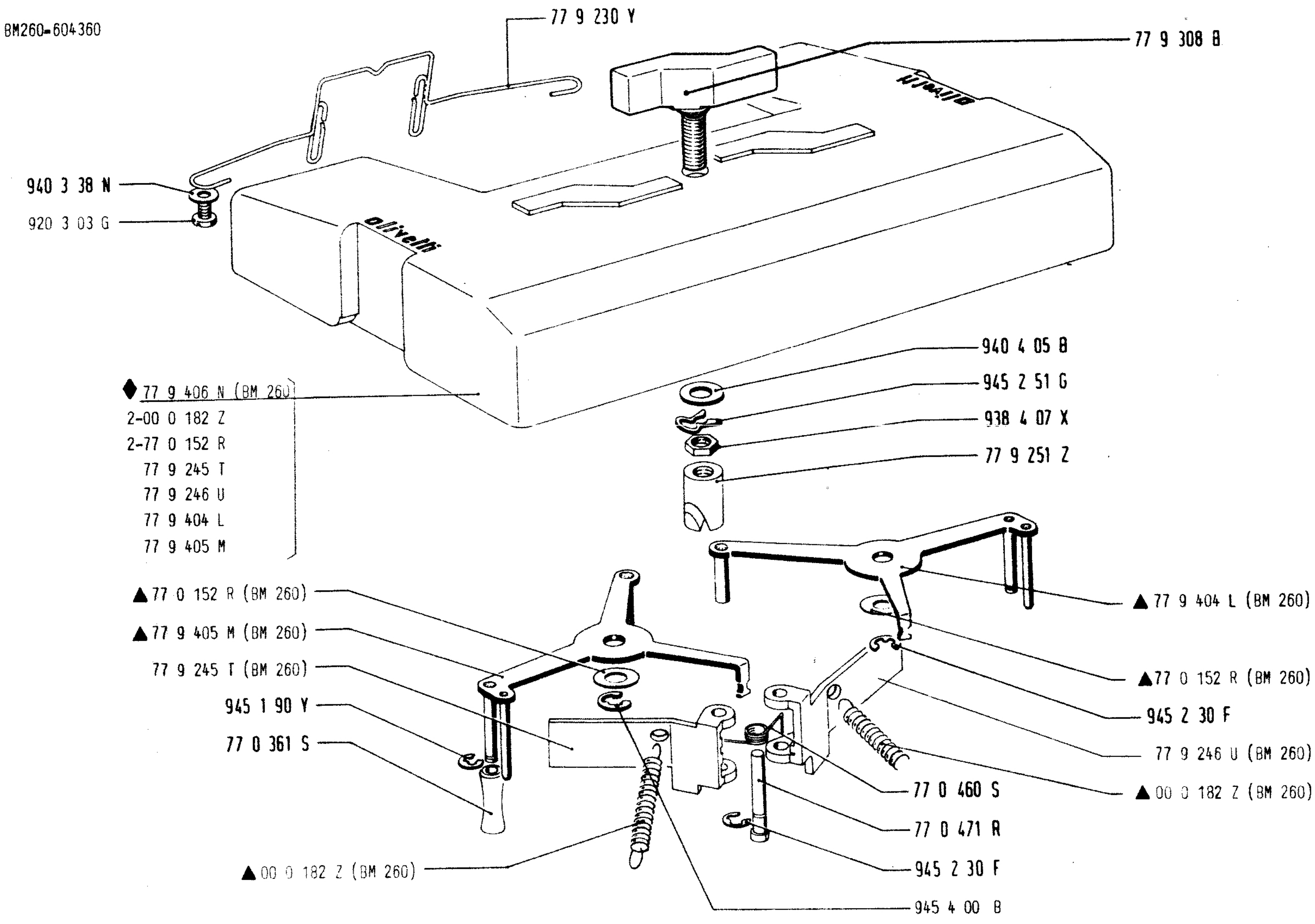

2. 1975		GRUPPO DI SCRITTURA GROUPE D'ECRITURE PRINTING UNIT	SCHRIFTGRUPPE GRUPO DE IMPRESION GRUPO DE IMPRESSAO	PAG. SEITE
315. 51. 0. 2	01			169

BM260-604360

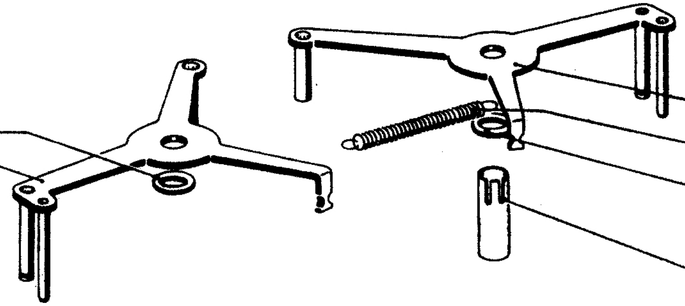

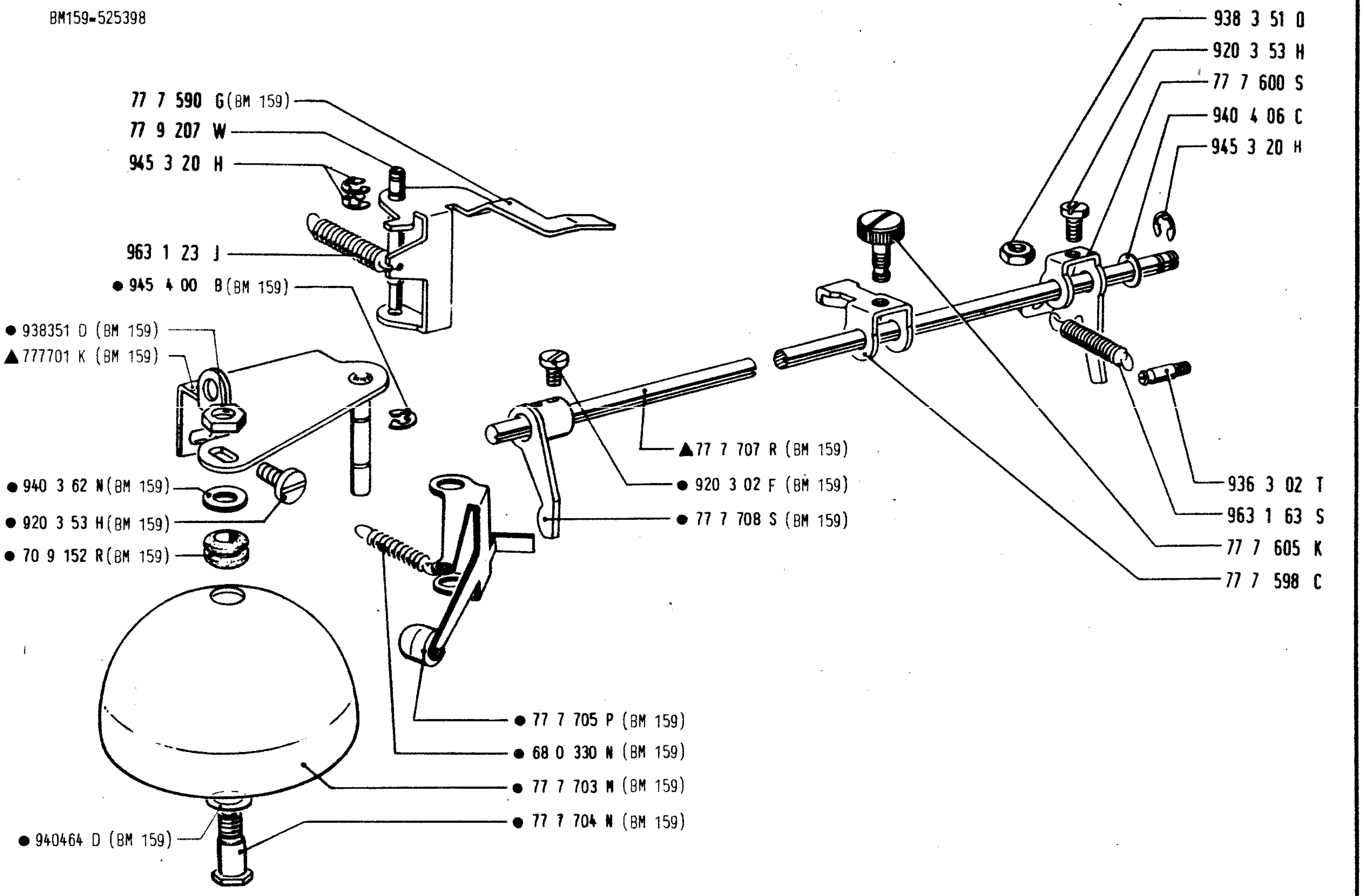

2. 1975		SEGNALAZIONE ACUSTICA SIGNALISATION ACOUSTIQUE ACOUSTIC SIGNALLING	AKUSTISCHE SIGNALISIERUNG SENALIZACION ACUSTICA SINALIZACAO ACUSTICA	PAG. SEITE
315.51.0.2	01			173

BM159-525398

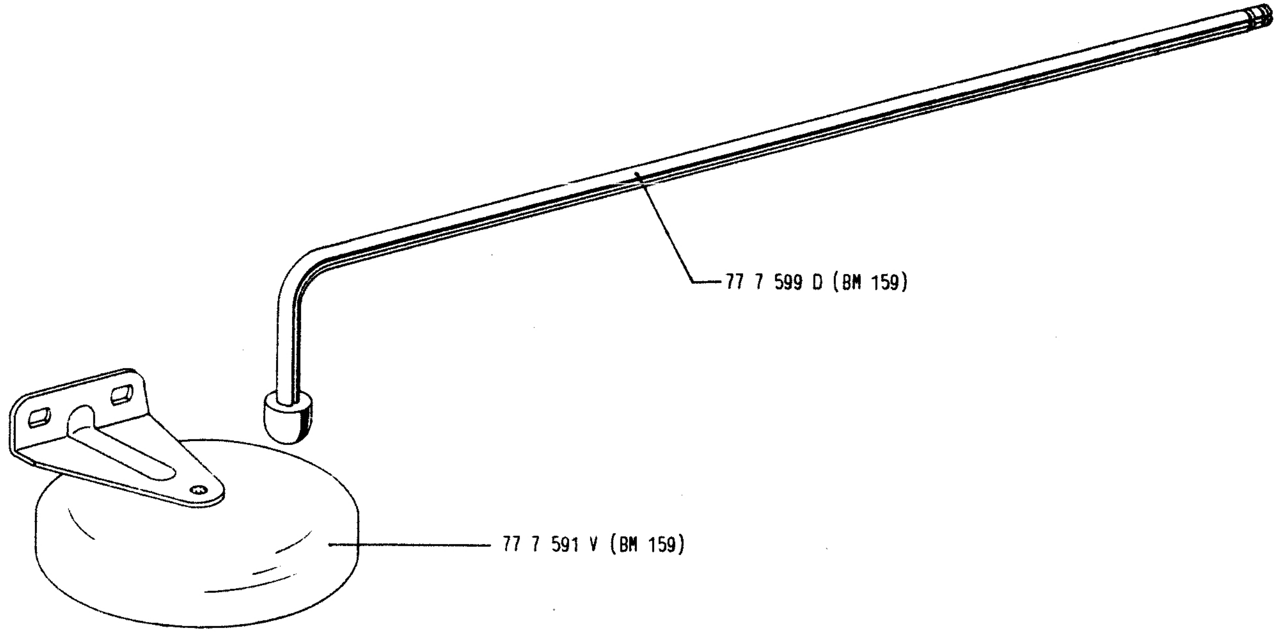

2. 1975 315. 51. 0. 2	01	SEGNALAZIONE ACUSTICA SIGNALISATION ACOUSTIQUE ACOUSTIC SIGNALLING	AKUSTISCHE SIGNALISIERUNG SENALIZACION ACUSTICA SINALIZACAO ACUSTICA	PAG. SEITE 175

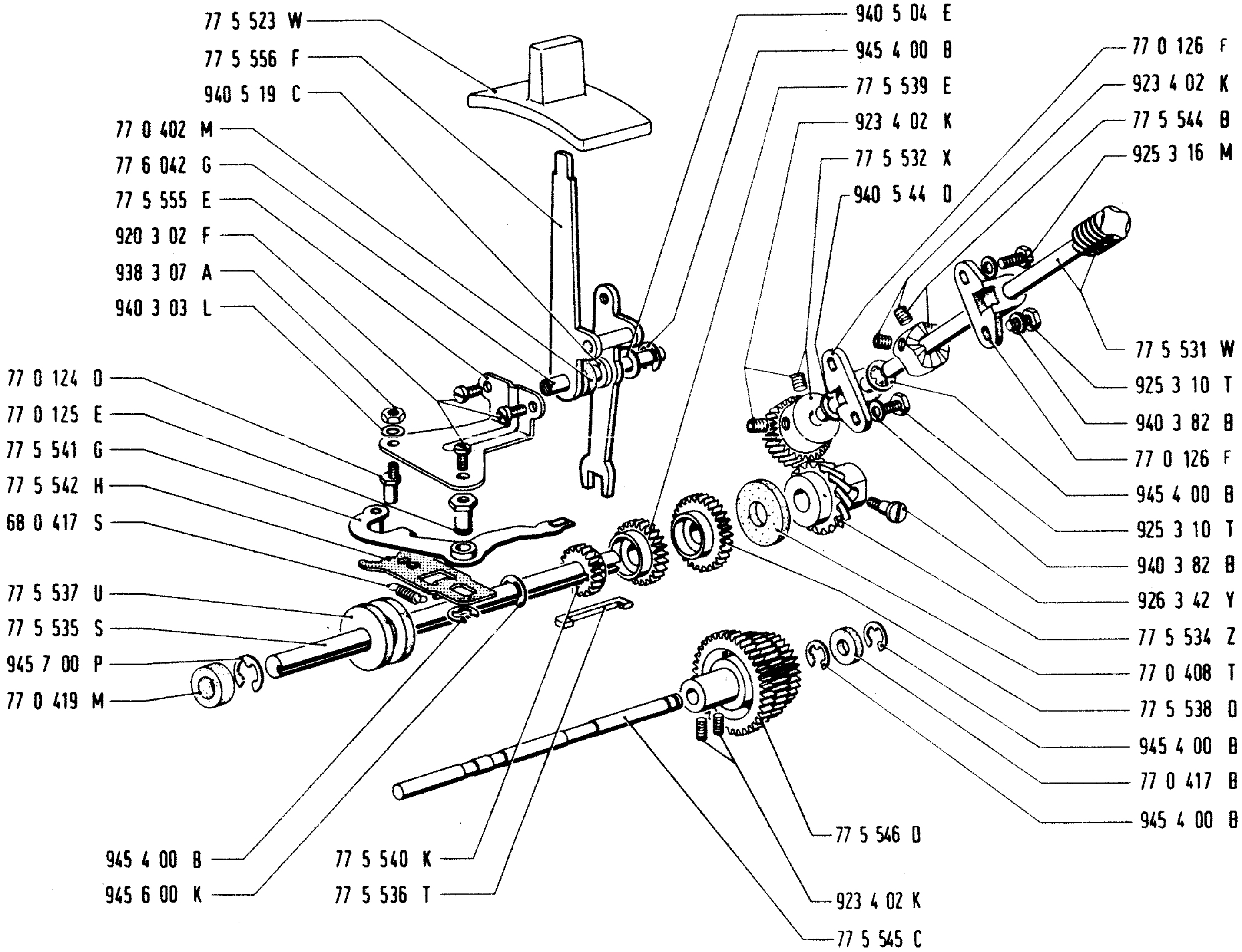

2. 1975	GOVERNO VERTICALE GOUVERNE VERTICAL VERTICAL CONTROL UNIT	SENKRECHTSTEUERUNG GOBIERNO VERTICAL COMANDO VERTICAL	PAG. SEITE
315.51.0.2 01			177

Per gli altri rulli disponibili consultare il catalogo parti cod. 3874027 F

Pour les autres rouleaux disponibles, consulter le catalogue pièces de rechange, code 3874027 F

For the other platens available, see the spare parts list, code No. 3874027 F

* Für die andere verfügbare Schreibrollen, den Ersatzteilkatalog, Nummer 3874027 F nachschlagen

Para los demás rodillos disponibles, consúltese el catálogo piezas de repuesto, código 3874027 F

Para os restantes rôlos disponíveis, consultar o catálogo de peças sobresselentes, código 3874027 F

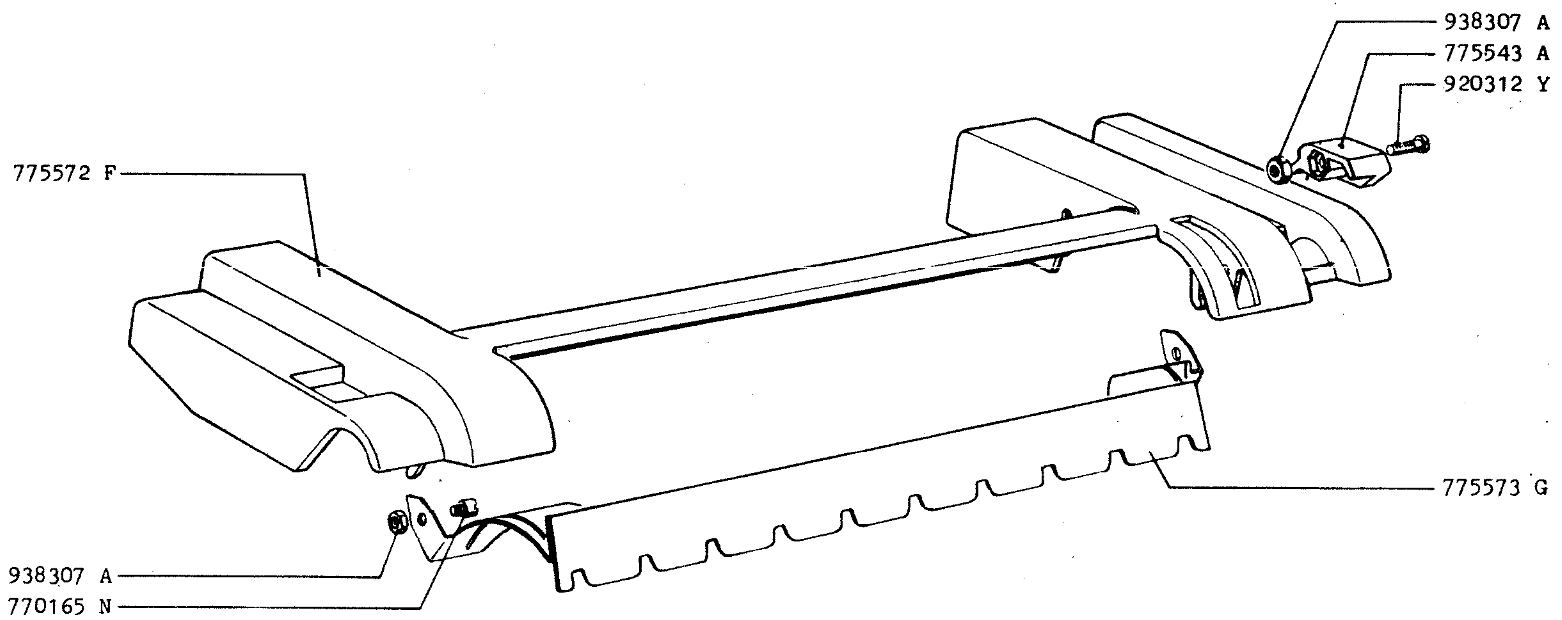

2. 1975	RULLO (R 01)*	WALZE (R 01)*	PAG. SEITE
315. 51. 0. 2 01	CYLINDRE D'ECRITURE (R 01)*	RODILLO (R 01)*	179
	PLATEN (R 01)*	ROLO (R 01)*	

Per gli altri rulli disponibili consultare il catalogo parti cod. 3874027 F

Pour les autres rouleaux disponibles, consulter le catalogue pièces de rechange, code 3874027 F

For the other platens available, see the spare parts list, code No. 3874027 F

* Für die andere verfügbare Schreibrollen, den Ersatzteilkatalog, Nummer 3874027 F nachschlagen

Para los demás rodillos disponibles, consúltese el catálogo piezas de repuesto, código 3874027 F

Para os restantes rôlos disponíveis, consultar o catálogo de peças sobresselentes, código 3874027 F

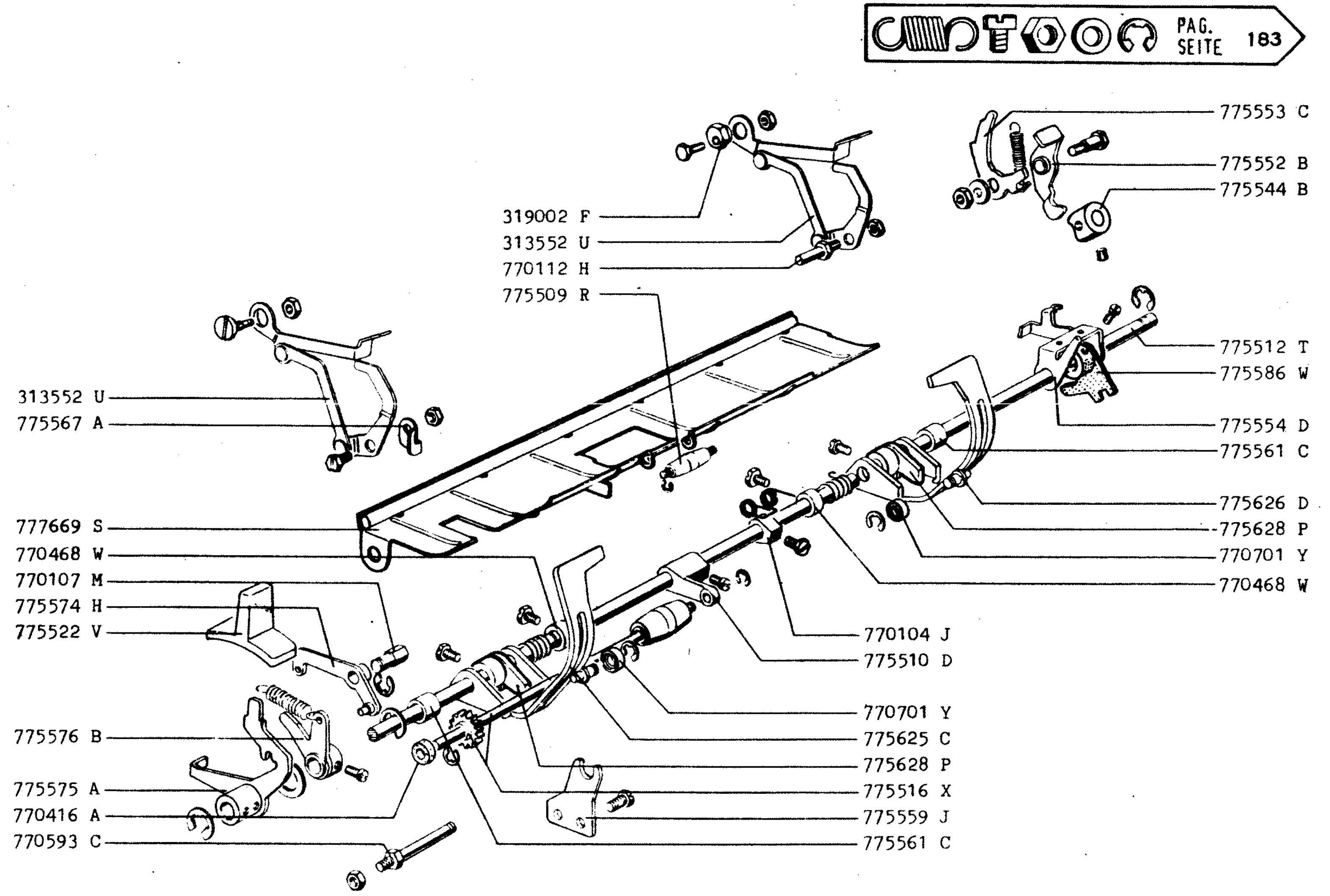

2. 1975	RULLO (R 01)* / CYLINDRE D'ECRITURE (R 01)* / PLATEN (R 01)*	WALZE (R 01)* / RODILLO (R 01)* / ROLO (R 01)*	PAG. SEITE 181
315.51.0.2 — 01			

* Per gli altri rulli disponibili consultare il catalogo parti cod. 3874027 F

Pour les autres rouleaux disponibles, consulter le catalogue pièces de rechange, code 3874027 F

For the other platens available, see the spare parts list, code No. 3874027 F

Für die andere verfügbare Schreibrollen, den Ersatzteilkatalog, Nummer 3874027 F nachschlagen

Para los demás rodillos disponibles, consúltese el catálogo piezas de repuesto, código 3874027 F

Para os restantes rôlos disponíveis, consultar o catálogo de peças sobresselentes, código 3874027 F

%. PAG. SEITE 181

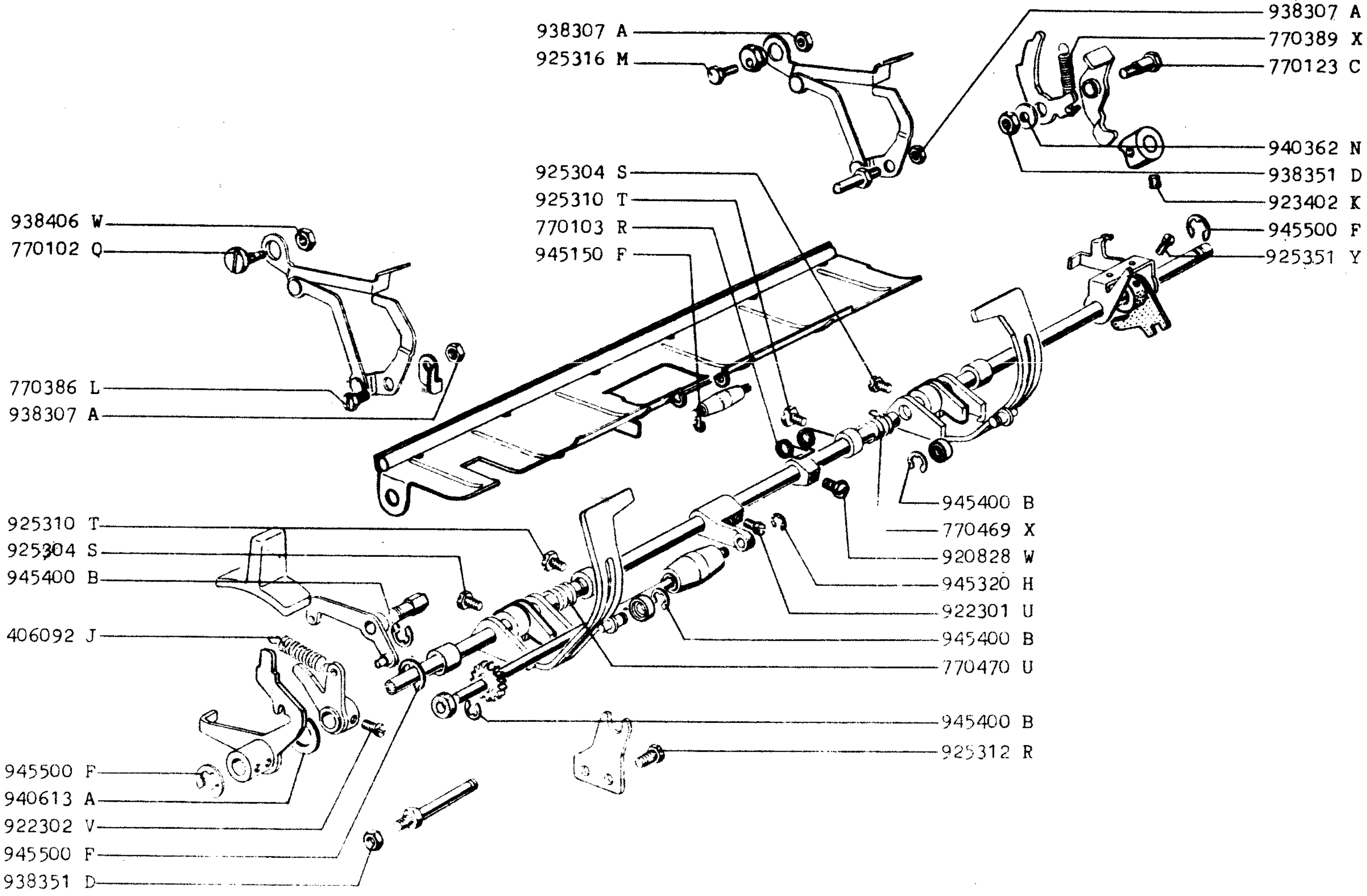

2. 1975		RULLO (R 01)* / CYLINDRE D'ECRITURE (R 01)* / PLATEN (R 01)*	WALZE (R 01)* / RODILLO (R 01)* / ROLO (R 01)*
315.51.0.2	01		

R 01	Dati tecnici - Caractéristiques techniques Technical specifications - Technische Daten Características técnicas - Características técnicas
Trascinamento della carta Entraînement du papier Advance platen Papierförderung Arrastre del papel Arrasto do papel	a frizione par friction by friction mit keib por fricción por fricção
Numero massimo di battute Nombre maximum de frappes Max. number of spaces Max. Anzahl der Anschläge Número máximo de espacios Número máximo dos espaços	80
Interlinea Interligne Line feed Zeilenschaltung Interlineación Interlinha	1/6"

* Per gli altri rulli disponibili consultare il catalogo parti cod. 3874027 F
Pour les autres rouleaux disponibles, consulter le catalogue pièces de rechange, code 3874027 F
For the other platens available, see the spare parts list, code No. 3874027 F
Für die andere verfügbare Schreibrollen, den Ersatzteilkatalog, Nummer 3874027 F nachschlagen
Para los demás rodillos disponibles, consúltese el catálogo piezas de repuesto, código 3874027 F
Para os restantes rôlos disponíveis, consultar o catálogo de peças sobresselentes, código 3874027 F

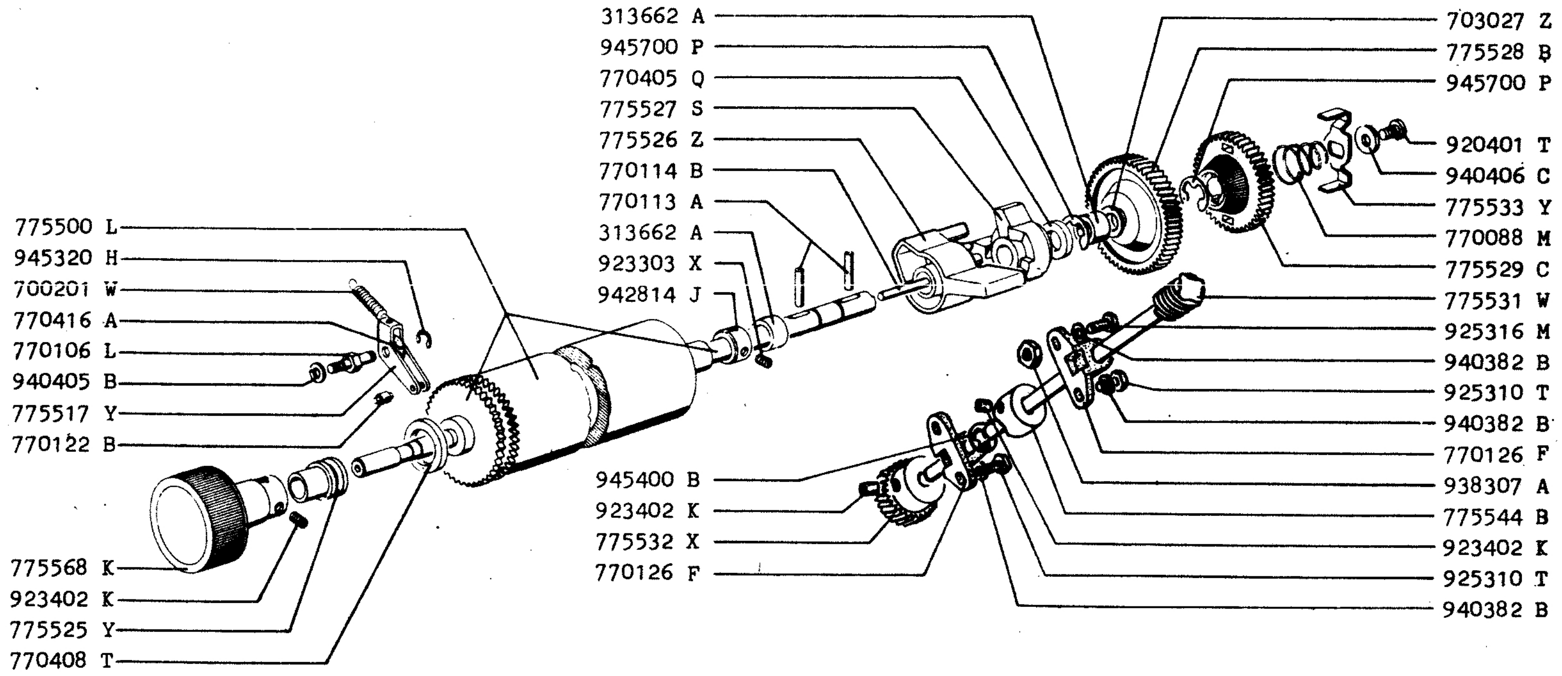

2. 1975	RULLO (R 01)✱ CYLINDRE D'ECRITURE (R 01)✱ PLATEN (R 01)✱	WALZE (R 01)✱ RODILLO (R 01)✱ ROLO (R 01)✱	PAG. SEITE
315.51.0.2 · 01			185

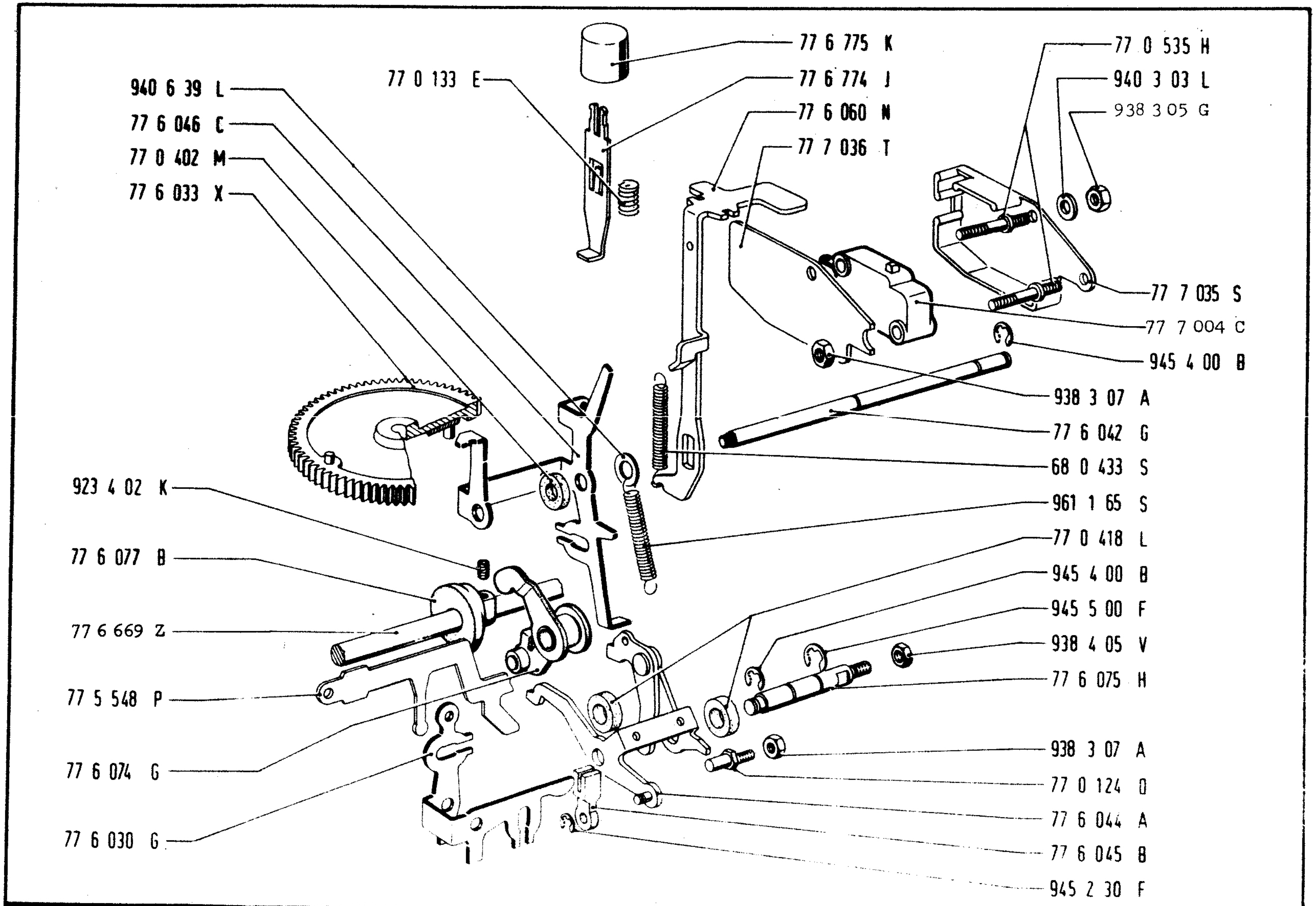

2. 1975	RITORNO E INTERLINEA AUTOMATICI RETOUR ET INTERLIGNE AUTOMATIQUES AUTOMATIC RETURN AND LINE FEED	AUTOMATISCHER RUCKLAUF UND ZEILENSCHALTUNG RETROCESO Y CAMBIO DE RENGLON AUTOMATICOS RETORNO E INTERLINHA AUTOMATICOS	PAG. SEITE
315.51.0.2 01			187

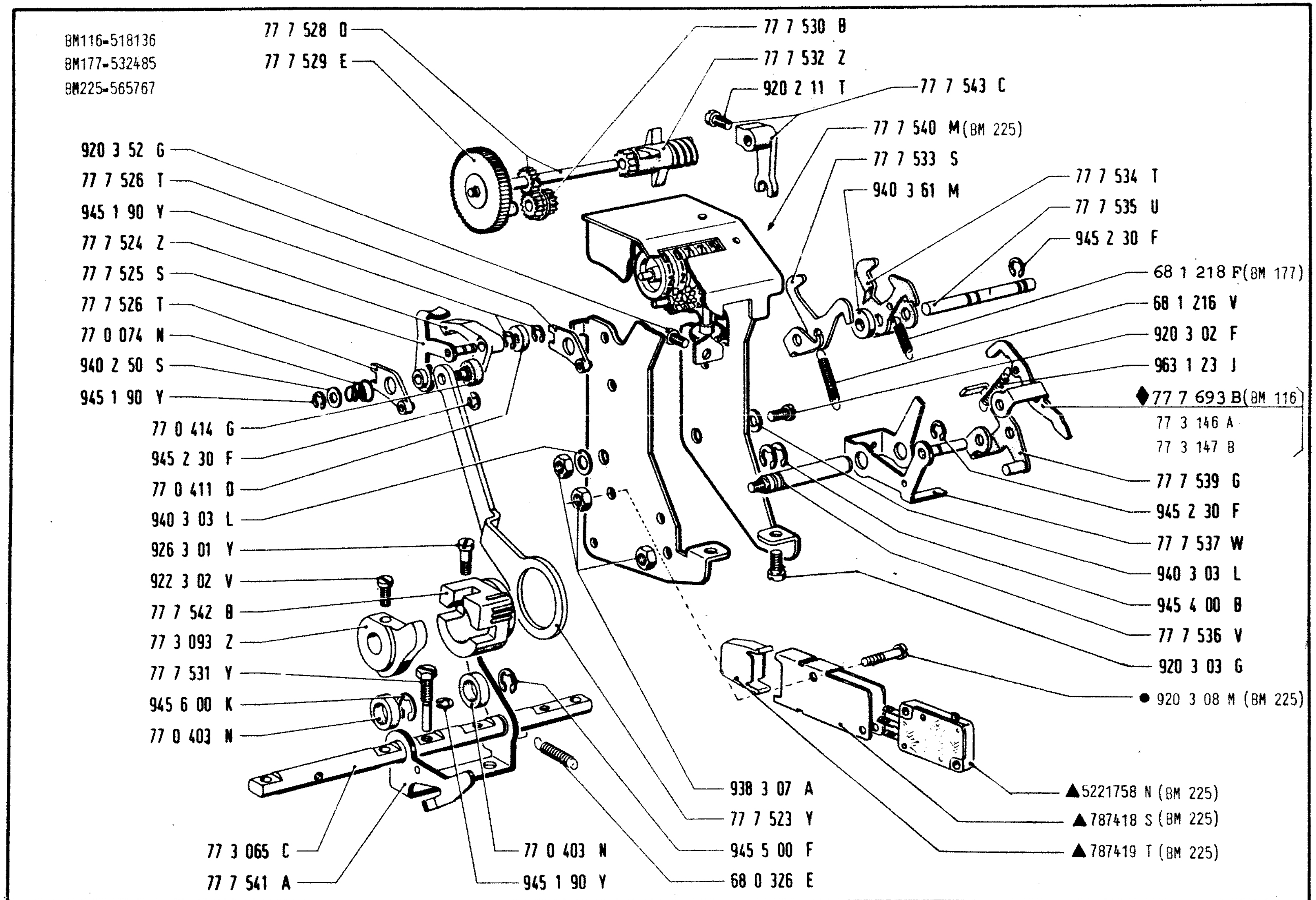

2. 1975	TEMPORIZZATORE - CONTAORE MINUTERIE - COMPTEUR HORAIRE TIMER - HOUR-METER	ZEITGEBER - STUNDENZAHLER TEMPORIZADOR - CONTADOR HORARIO MECANISMO DE TEMPO - CONTADOR HORARIO	PAG. SEITE
315.51.0.2 01			189

BM225-565767

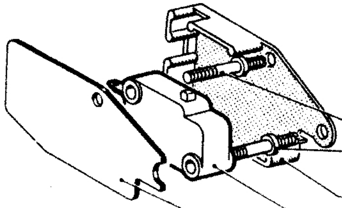

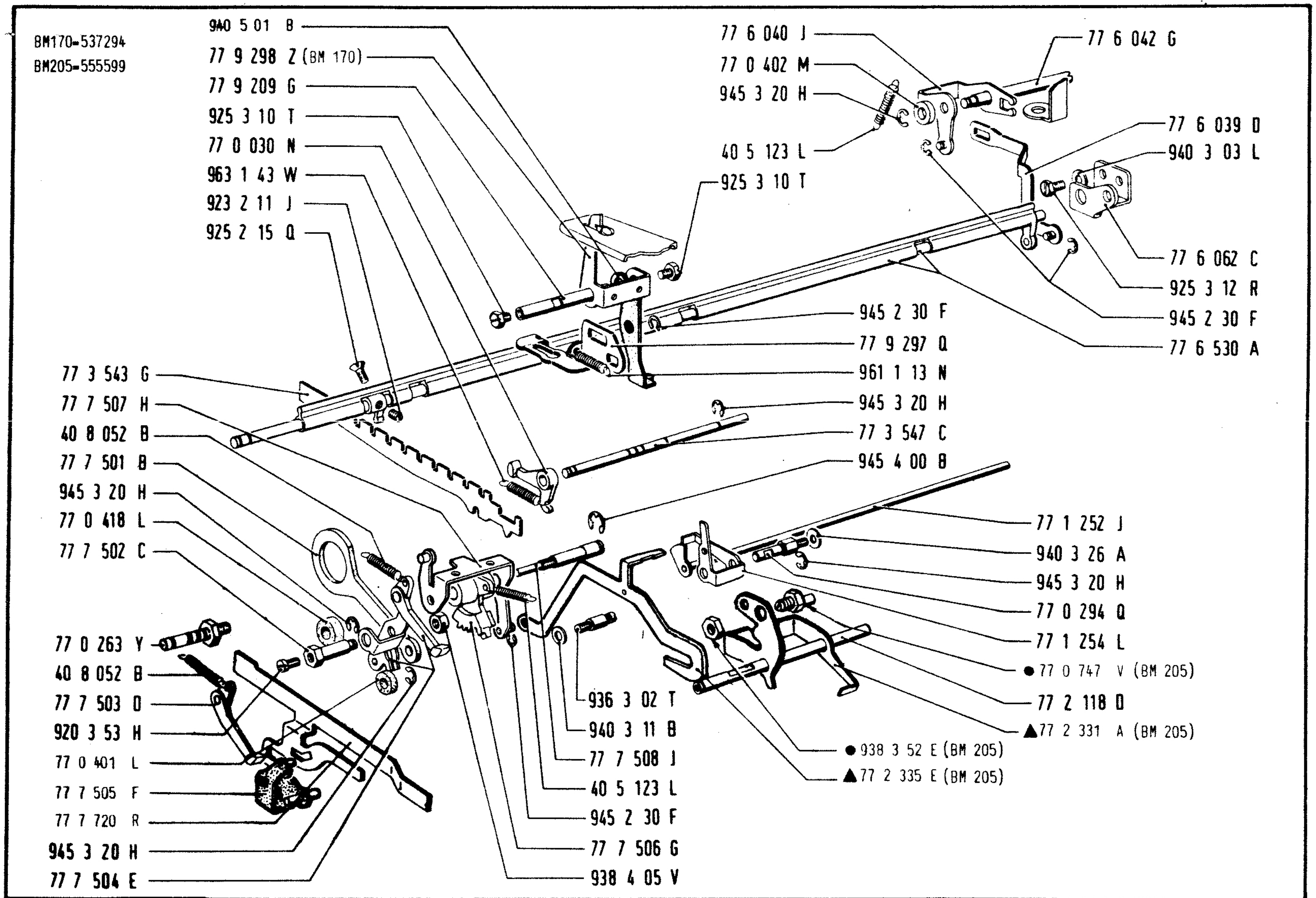

2. 1975	SERVIZI BARRA "EMISSIONE-RICEZIONE" SERVICE DU VOLET "EMISSION-RECEPTION" "SEND-RECEIVE"BAR FUNCTIONS	FUNKTIONEN DER "SENDE-EMPFANGS" - SCHIENE SERVICIOS DE LA BARRA "EMISION-RECEPCION" SERVICOS DA BARRA "TRANSMISSAO-RECEPCAO"	PAG. SEITE 193
315.51.0.2 01			

BM205-555599

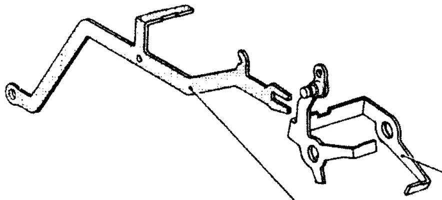

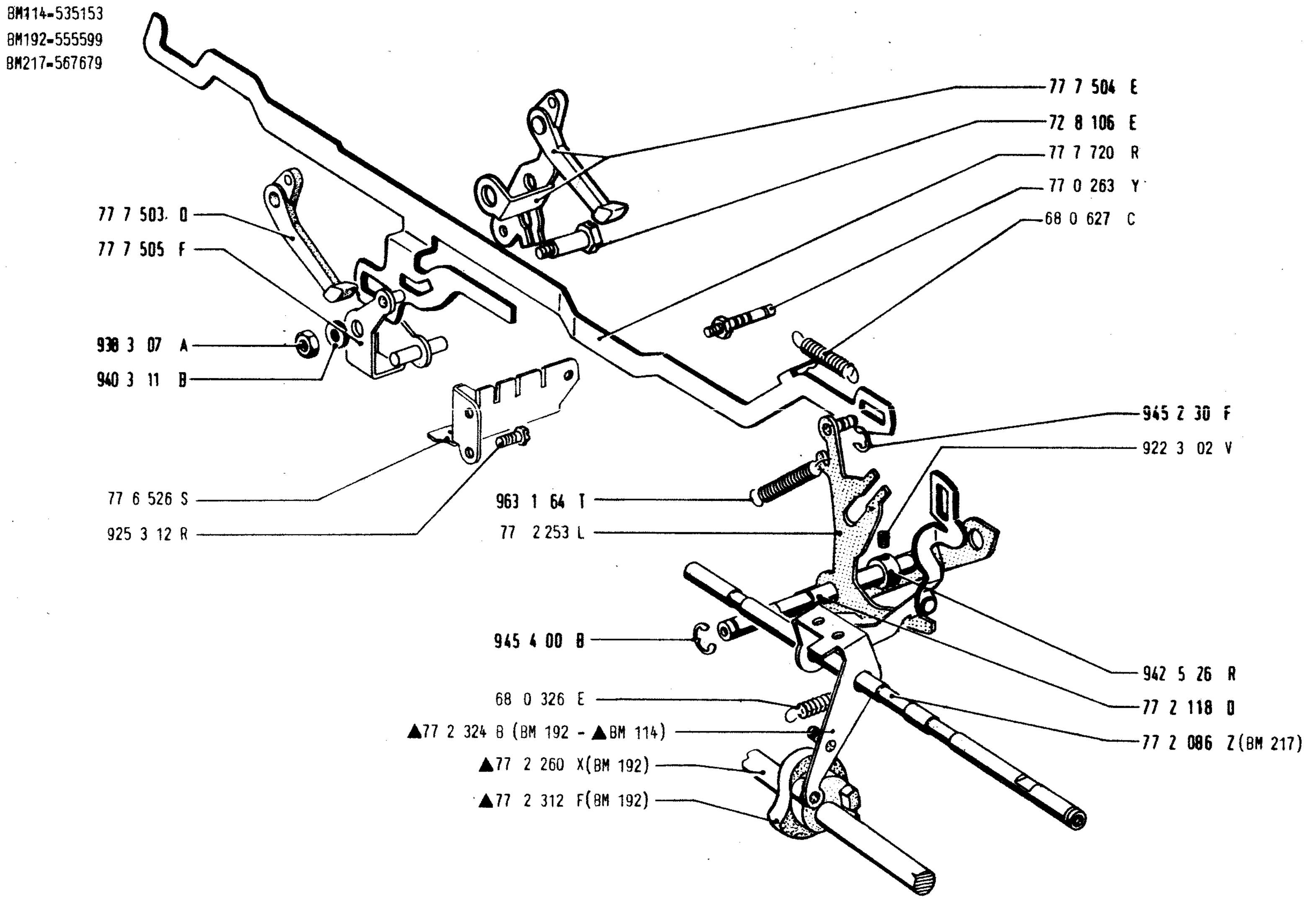

2. 1975		SERVIZI BARRA "EMISSIONE-RICEZIONE" SERVICE DU VOLET "EMISSION-RECEPTION" "SEND-RECEIVE" BAR FUNCTIONS	FUNKTIONEN DER "SENDE-EMPFANGS" - SCHIENE SERVICIOS DE LA BARRA "EMISION-RECEPCION" SERVICOS DA BARRA "TRANSMISSAO-RECEPCAO"	PAG. SEITE 197
315. 51. 0. 2	01			

BM114-535153
BM192-555599

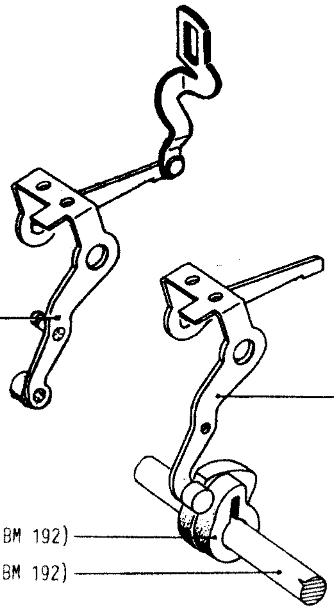

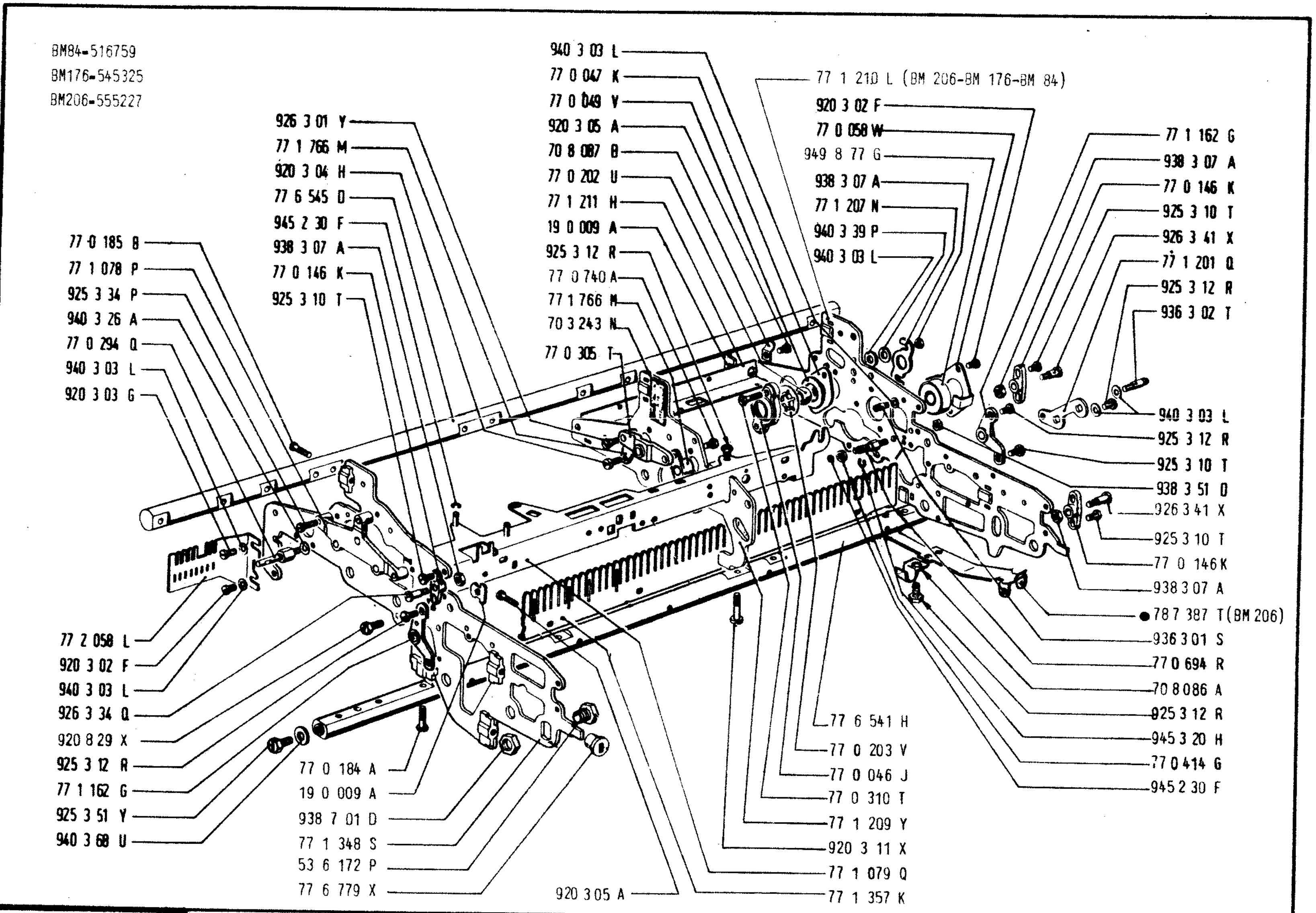

2. 1975	TASTIERA CLAVIER KEYBOARD	TASTATUR TECLADO TECLADO	PAG. SEITE
315.51.0.2 — 01			201

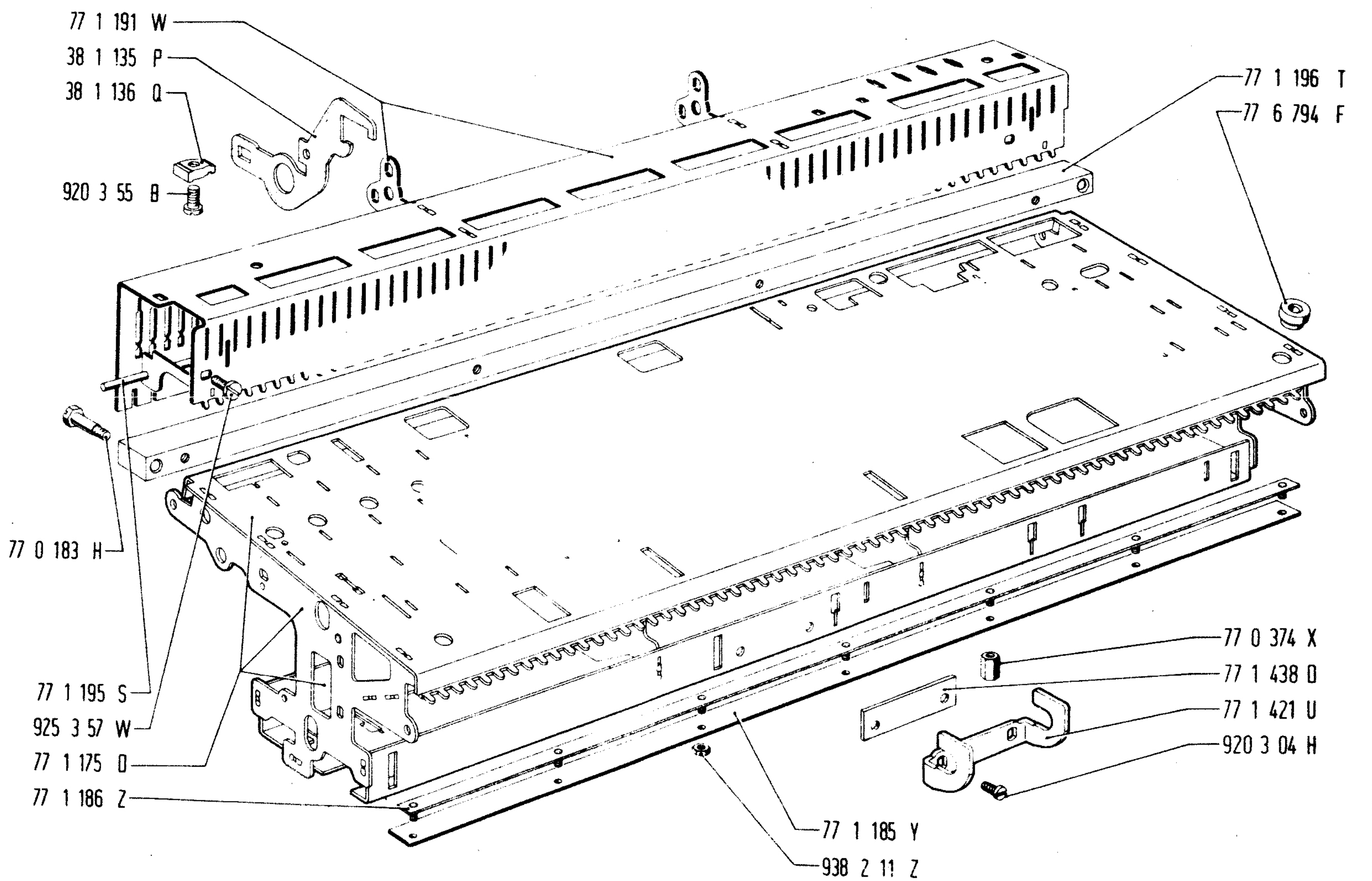

2. 1975		TASTIERA CLAVIER KEYBOARD	TASTATUR TECLADO TECLADO	PAG. SEITE 203
315. 51. 0. 2	01			

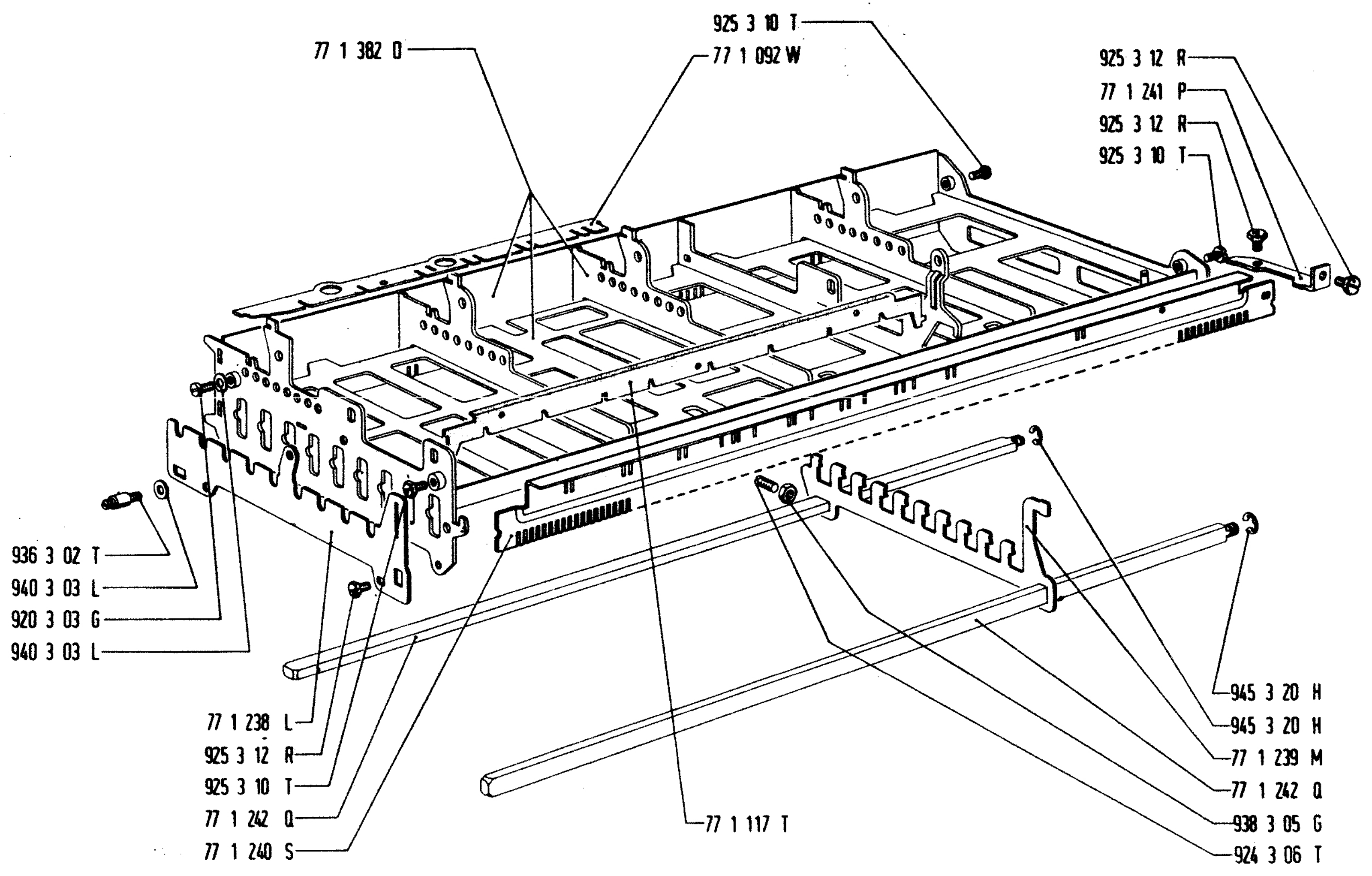

2. 1975		TASTIERA CLAVIER KEYBOARD	TASTATUR TECLADO TECLADO	PAG. SEITE 205
315.51.0.2	01			

*	Elenco delle tastiere attualmente disponibili Liste des claviers disponibles actuellement List of keyboards available at present Liste der verfügbaren Tastenfelder Lista de teclados actualmente disponibles Elenco dos teclados atualmente disponíveis	K 501 - K 502 - K 503 - K 504 - K 505 - K 506 - K 507 - K 508 - K 509 - K 510 - K 511 - K 512 - K 513 - K 514 - K 516 - K 517 - K 518 - K 519 - K 520 - K 521 - K 524 - K 526 - K 527 - K 528 - K 529 - K 530 - K 531 - K 532 - K 536 -
	La richiesta degli schemi dovrà essere fatta a Les schémas doivent être demandés à The diagrams must be requested from Die Schemen sollen verlangt werden an Los esquemas deberán ser pedidos a Os esquemas devem ser pedidos a	Ing. C. OLIVETTI & C. STAC/SCC Ufficio Documentazioni Tecniche 10015 - IVREA (ITALY)

BM214-559174

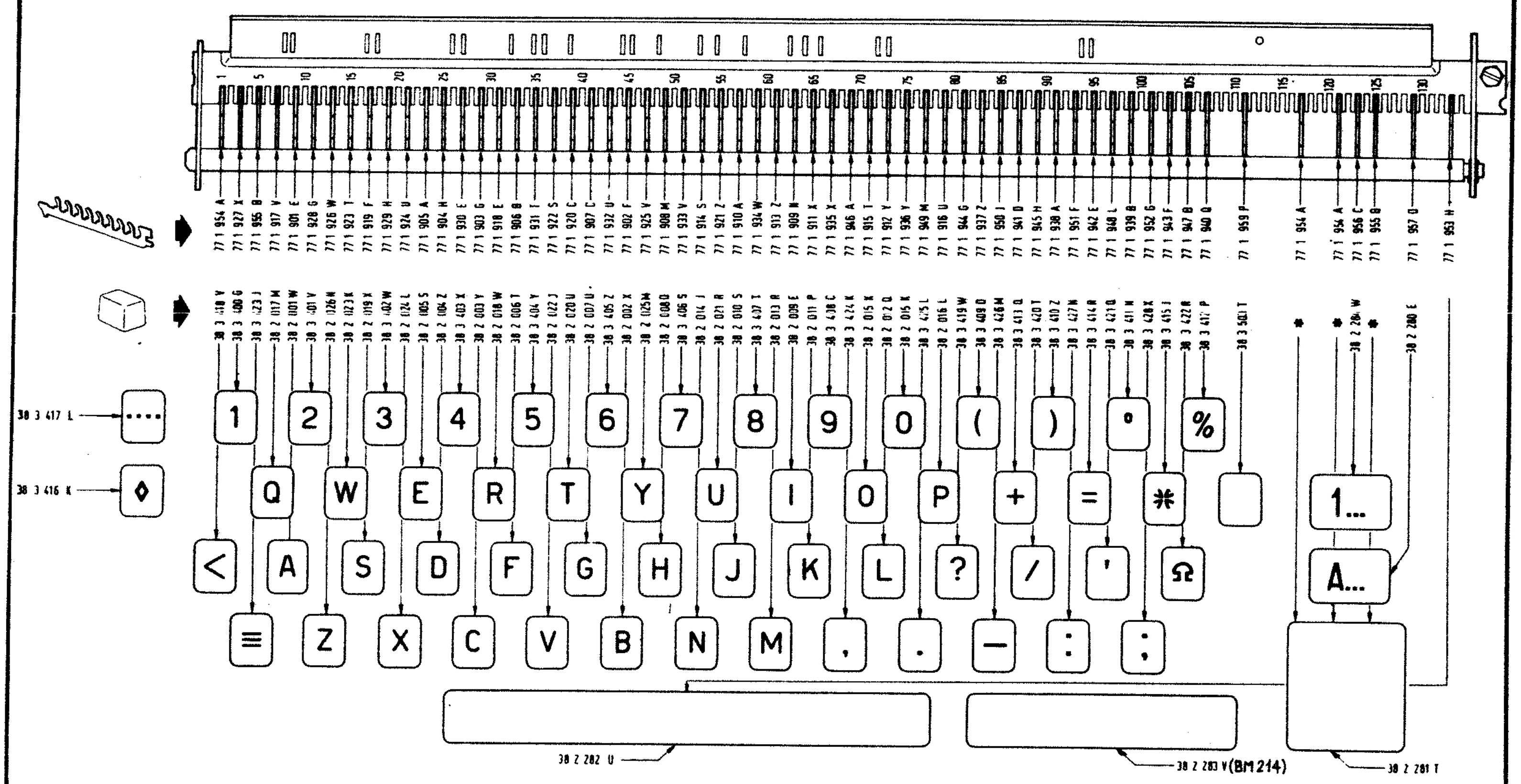

2. 1975	TASTIERA (K 512) * CLAVIER (K 512) * KEYBOARD (K 512) *	TASTATUR (K 512) * TECLADO (K 512) * TECLADO (K 512) *	PAG. SEITE 207
315.51.0.2	01			

* Particolare specifico per tastiere K 512

Cette pièce se monte seulement sur les claviers K 512

This item is assembled on K 512 type keyboards only

Dieser Teil wird nur auf den Tastaturen K 512 montiert

Esta pieza se monta sólo sobre los teclados K 512

Este particular é montado só nos teclados do tipo K 512

** Particolare non montato su tastiere K 516 - K 521

Cette pièce n'est pas montée sur les claviers K 516 - K 521

This item is not assembled on K 516 - K 521 type keyboard

Dieser Teil wird nicht auf den Tastaturen K 516 - K 521 montiert

Esta pieza no se monta sobre los teclados K 516 - K 521

Este particular não é montado nos teclados do tipo K 516 - K 521

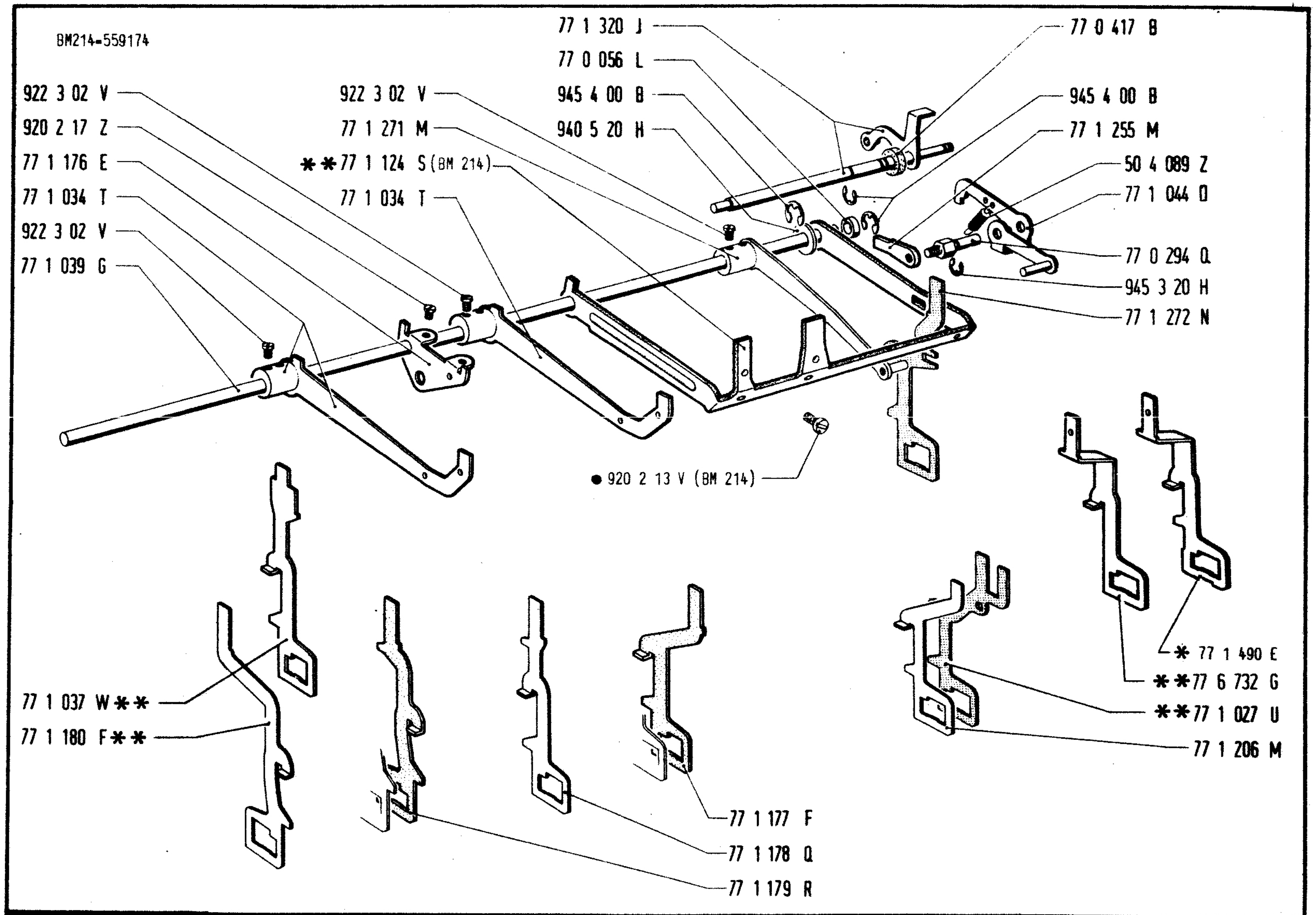

2. 1975	TASTIERA CLAVIER KEYBOARD	TASTATUR TECLADO TECLADO	PAG. SEITE
315. 51. 0. 2 | 01			209

* Particolare specifico per tastiere K 516 - K 521

Particulier spécifique pour claviers K 516 - K 521

Specific item for keyboards K 516 - K 521

Besonderteil für Tastenfelder K 516 - K 521

Particular específico para teclados K 516 - K 521

Particulares específicos para teclados K 516 - K 521

** Particolare specifico per tastiere K 516 - K 521 - K 529

Particulier spécifique pour claviers K 516 - K 521 - K 529

Specific item for keyboards K 516 - K 521 - K 529

Besonderteil für Tastenfelder K 516 - K 521 - K 529

Particular específico para teclados K 516 - K 521 - K 529

Particulares específicos para teclados K 516 - K 521 - K 529

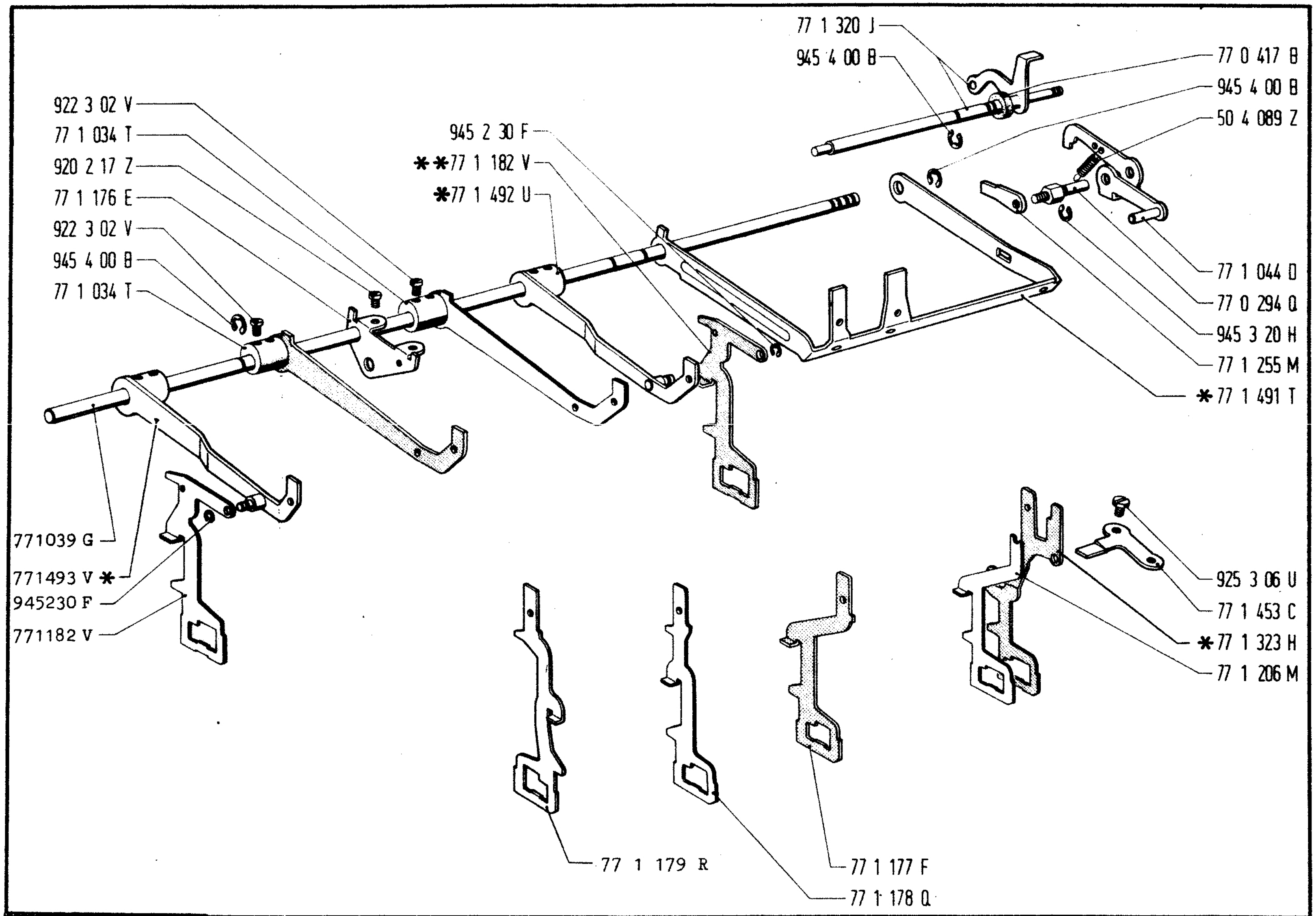

2. 1975		TASTIERA CLAVIER KEYBOARD	TASTATUR TECLADO TECLADO	PAG. SEITE 211
315. 51. 0. 2	01			

*

Tirante bloccaggio tasto per K 506 - K 509

Tirant de blocage de la touche pour K 506 - K 509

Link locking the for K 506 - K 509

Zugstange zur Sperrung der Taste für K 506 - K 509

Tirante de bloqueo de la tecla para K 506 - K 509

Tirante de bloqueio da tecla para K 506 - K 509

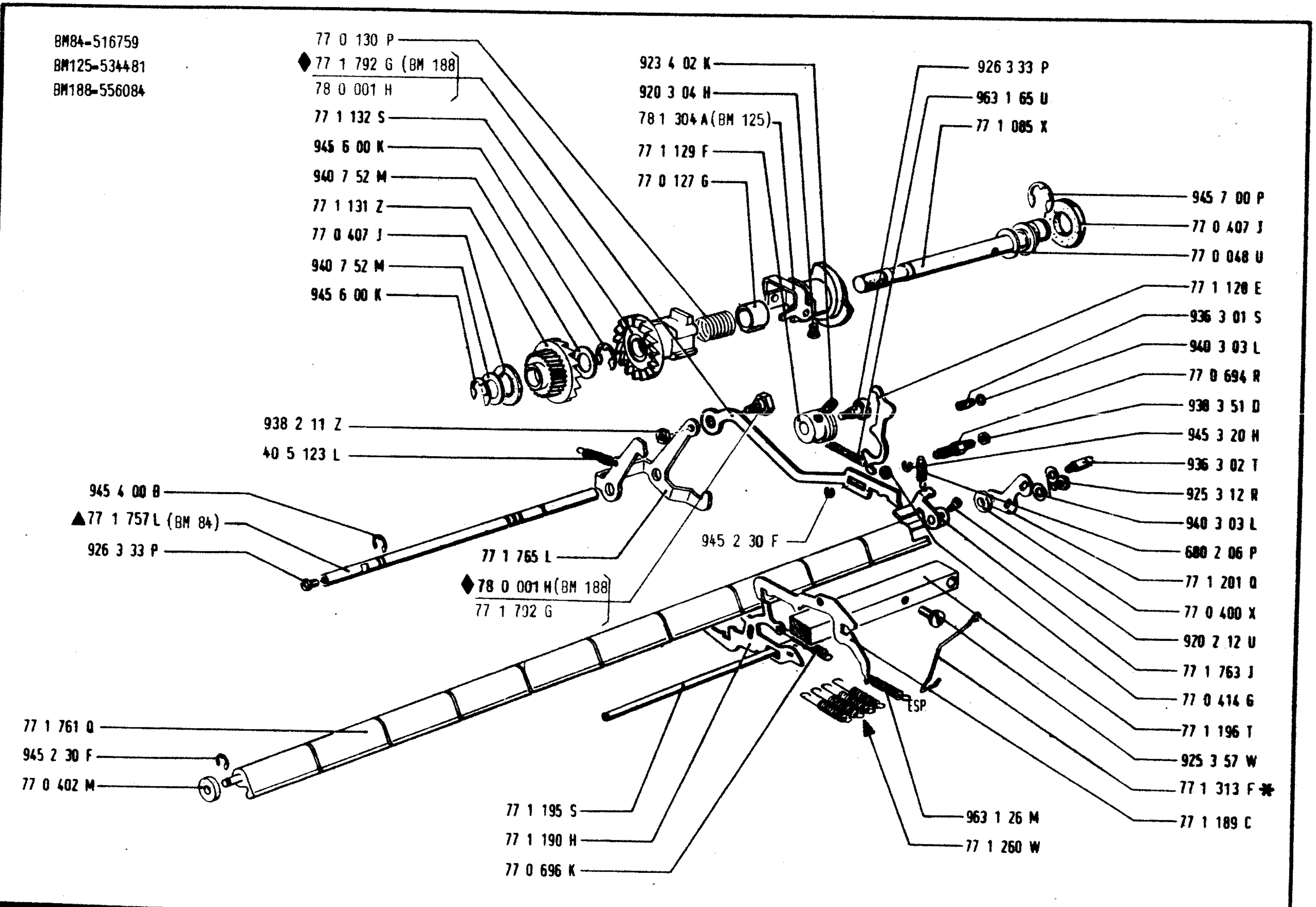

2. 1975		TASTIERA CLAVIER KEYBOARD	TASTATUR TECLADO TECLADO	PAG. SEITE
315.51.0.2	01			213

BM84-516759

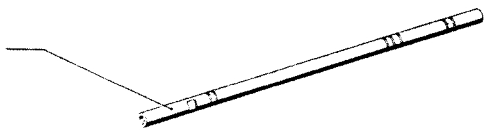

2. 1975	TASTIERA CLAVIER KEYBOARD	TASTATUR TECLADO TECLADO	PAG. SEITE
315. 51. 0. 2 | 01			215

I codici degli impostatori sono indicati nel diagramma a pag. 207; essi si possono anche ottenere aggiungendo a 771 il numero stampigliato sull'impostatore.

Les codes des curseurs de la pose sont indiquées dans les diagrammes aux pages 207; ces codes peuvent aussi s'obtenir en ajoutant au préfixe 771 le numéro gravé sur le curseur de la pose.

The codes of the entry levers are indicated in the keyboard lay-outs printed on pages 207; these codes can also be obtained by adding to prefix 771 the number engraved on the entry lever.

* Die kennummern der Setzhebel sind in den Diagramme auf Seiten 207 angegeben; man kann sie auch erhalten, indem man zur No. 771 die auf dem Setzhebel befindliche Zahl hinzufügt.

Los códigos de las palancas de impostación están en los diagramas en págs. 207; estos códigos pueden también obtenerse añadiendo al prefijo 771 el número grabado sobre la palanca de impostación.

Os códigos das alavancas de posição estão indicados nas págs. 207; estes códigos tambén podem ser conseguidos juntando ao prefixo 771 o número gravado sôbre a alavanca de posição.

BM258-597542

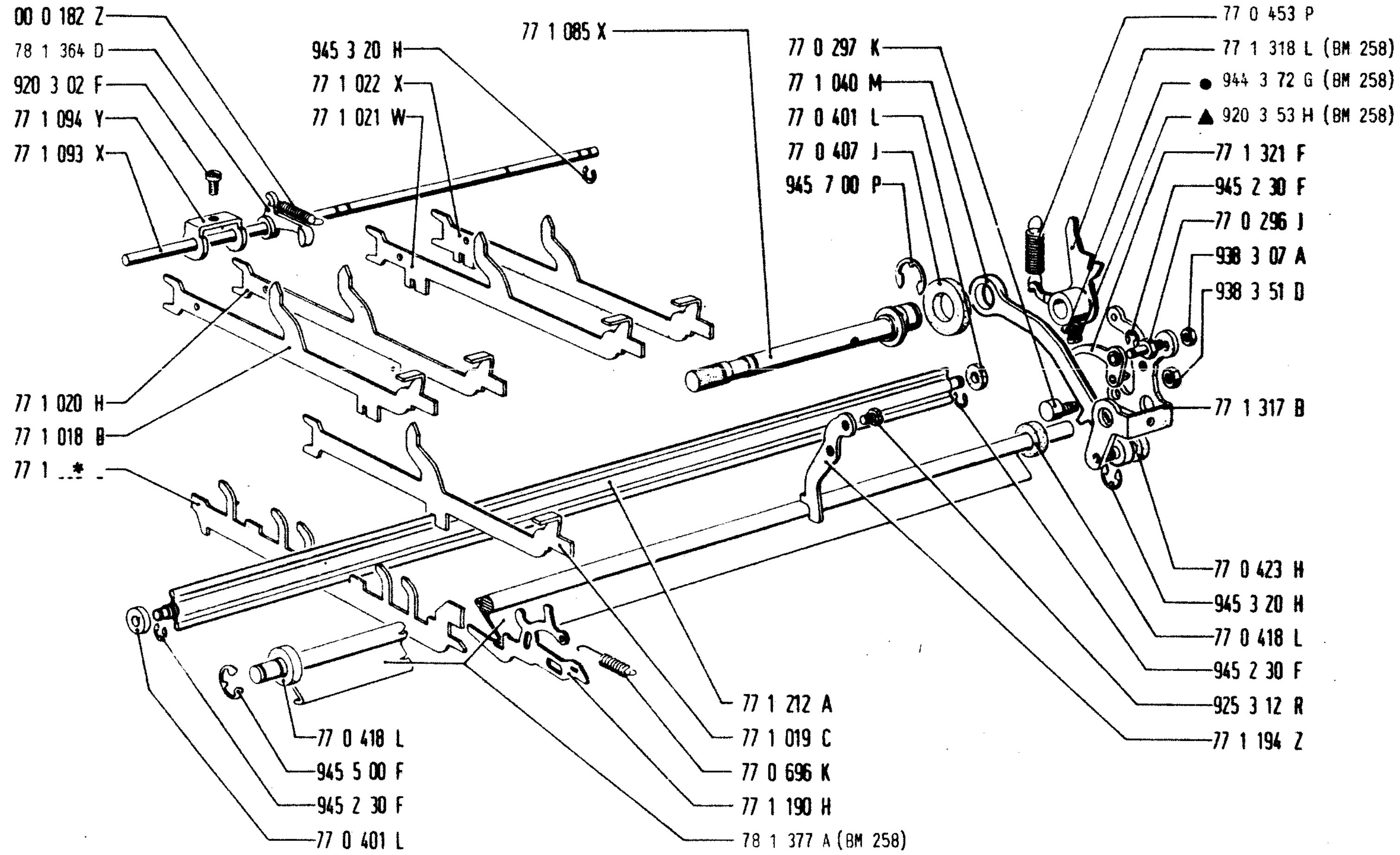

2. 1975	TASTIERA CLAVIER KEYBOARD	TASTATUR TECLADO TECLADO	PAG. SEITE 217
315. 51. 0. 2 — 01			

BM258-597542

2. 1975	TASTIERA CLAVIER KEYBOARD	TASTATUR TECLADO TECLADO	PAG. SEITE
315. 51. 0. 2 / 01			219

BM125-534481
BM 255-590284

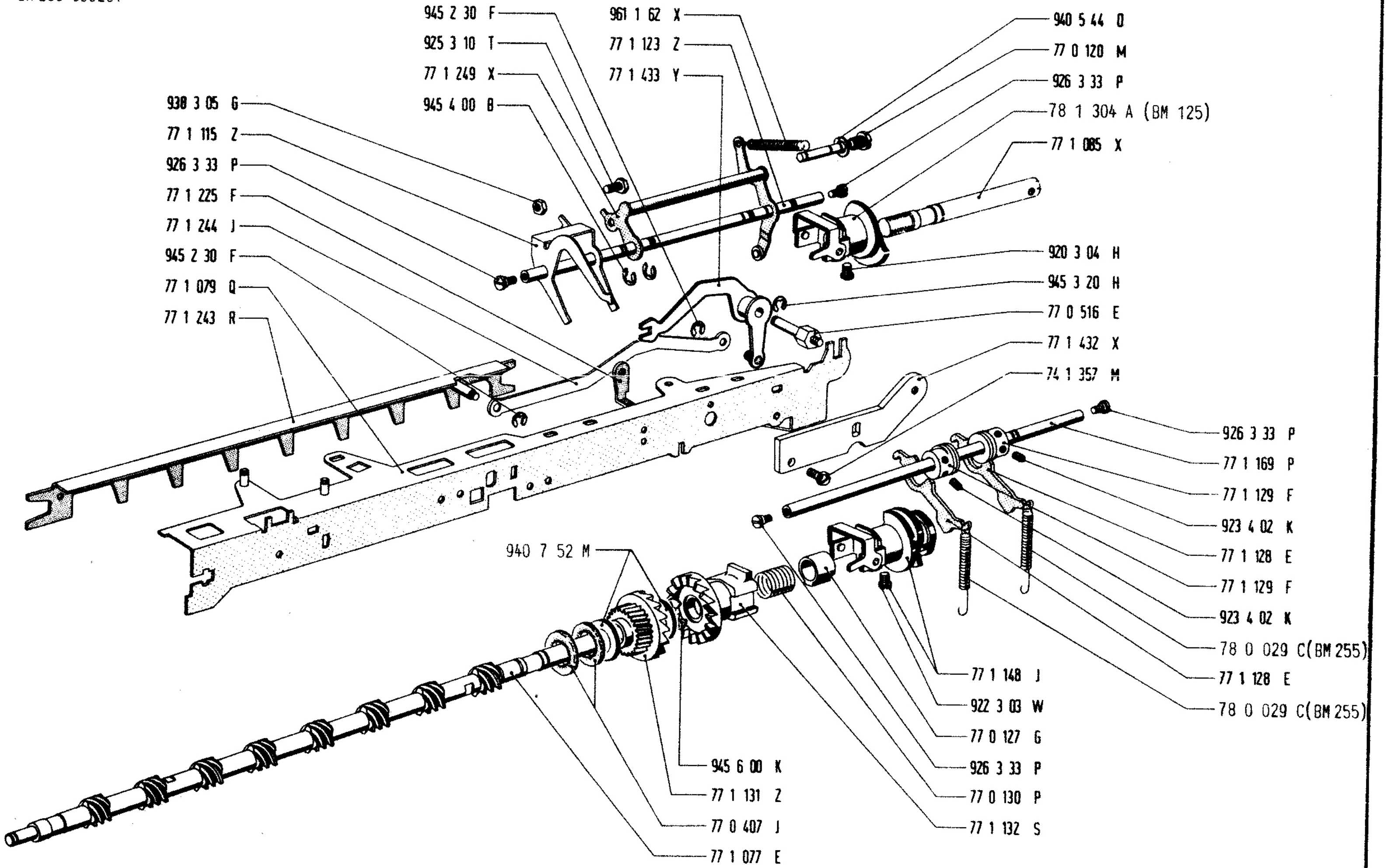

2. 1975	
315. 51. 0. 2	01

TASTIERA
CLAVIER
KEYBOARD

[illegible]
[illegible]
[illegible]

Particolare montato solo su macchine a triplo scambio

Cette pièce se monte seulement sur les machines à triple inversion

* This item is assembled only on triple shift machines

Dieser Teil wird nur auf Maschinen mit dreifacher Umschaltung montiert

Esta pieza se monta sólo sobre las máquinas de triple inversión

Este particular é montado só nas máquinas com desvio triplo

BM136-526195

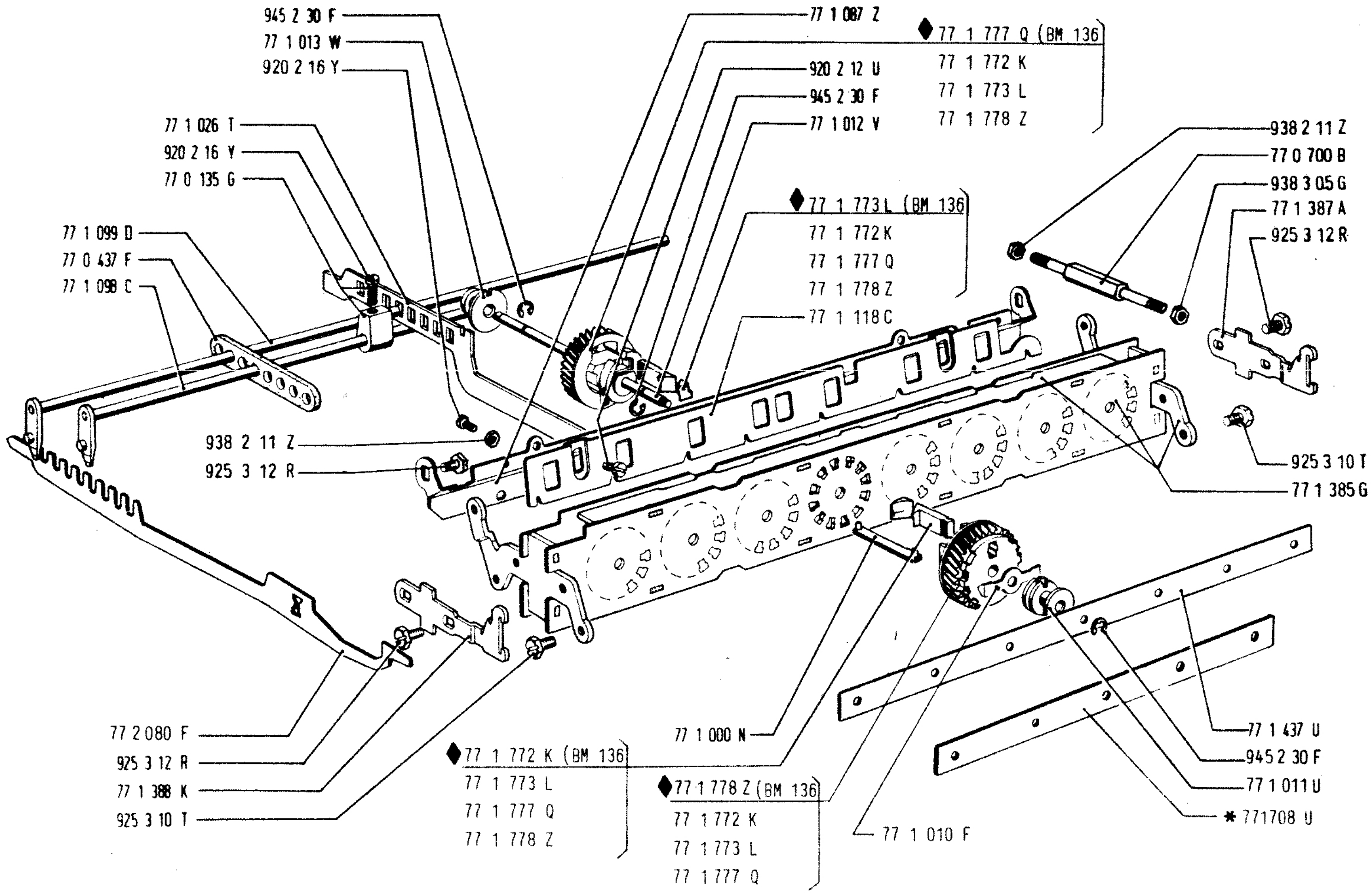

2. 1975	TASTIERA CLAVIER KEYBOARD	TASTATUR TECLADO TECLADO	PAG. SEITE
315.51.0.2 | 01			223

BM84-516759
BM192-555599
BM215-555227
BM238-585541

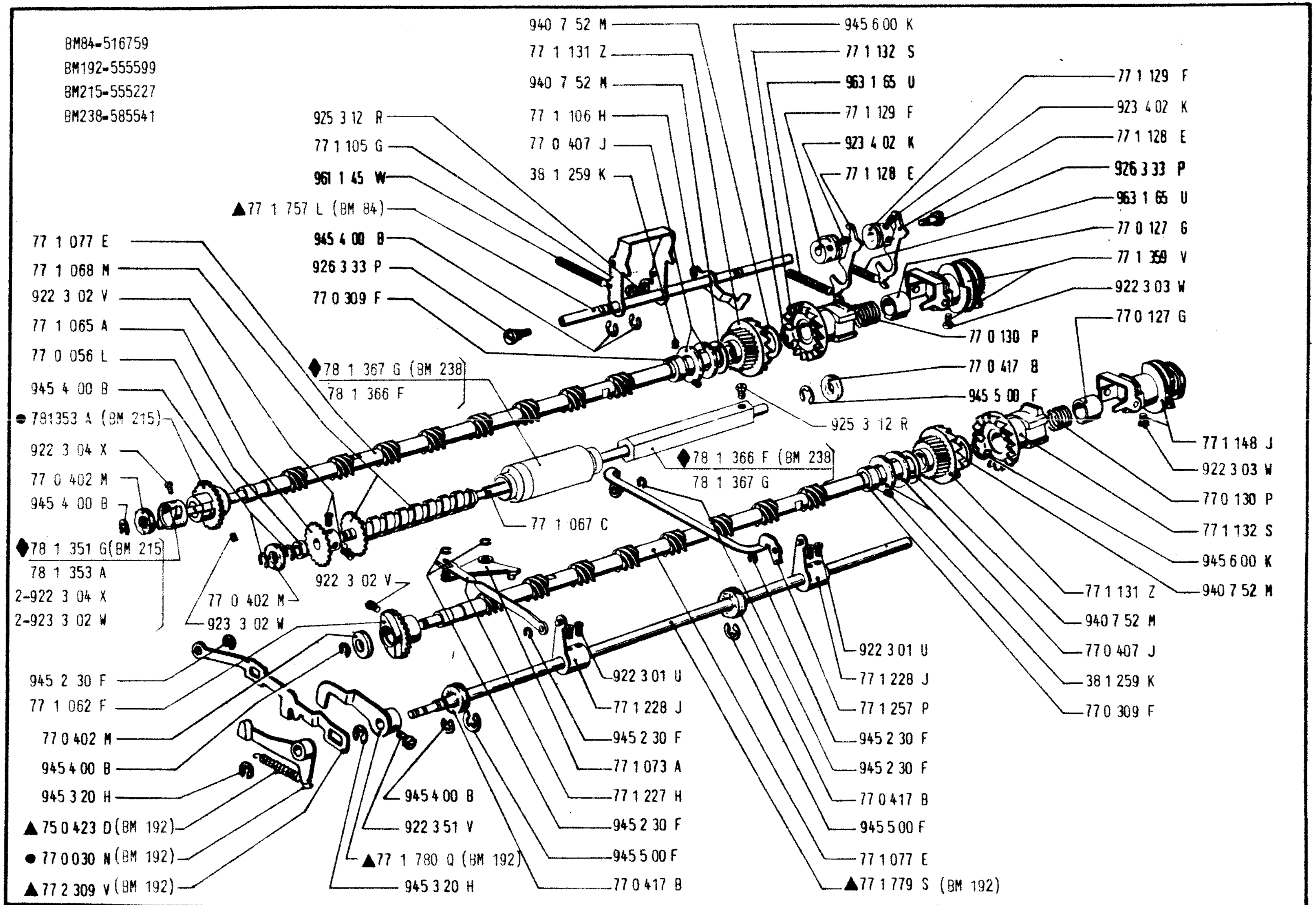

2. 1975	TASTIERA CLAVIER KEYBOARD	TASTATUR TECLADO TECLADO	PAG. SEITE
315.51.0.2 — 01			225

BM84-516759
BM192-555599

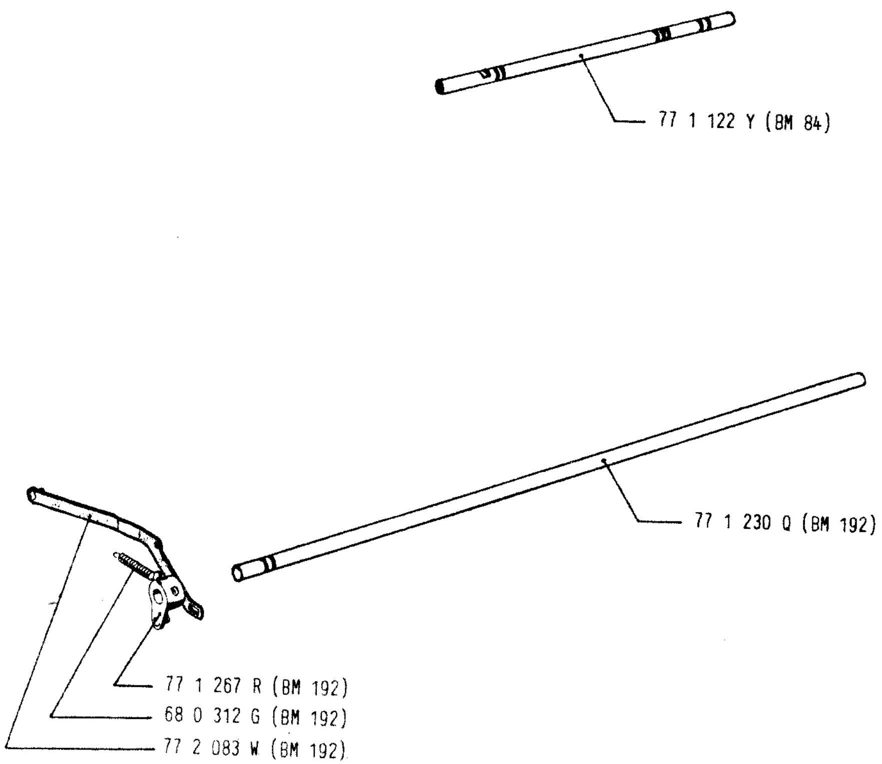

2. 1975		TASTIERA CLAVIER KEYBOARD	TASTATUR TECLADO TECLADO	PAG. SEITE
315. 51. 0. 2	01			227

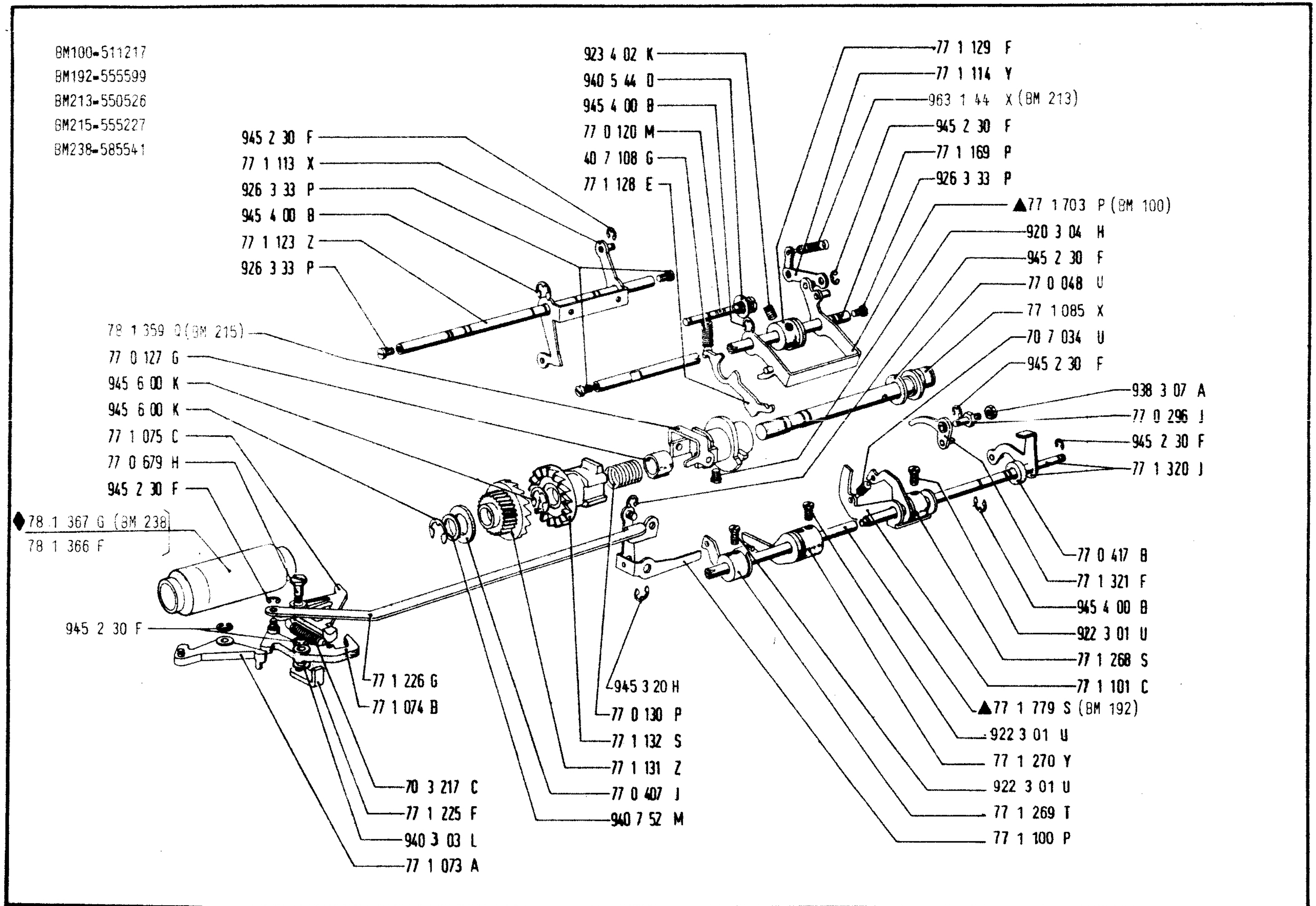

2. 1975		TASTIERA CLAVIER KEYBOARD	TASTATUR TECLADO TECLADO	PAG. SEITE 229
315.51.0.2	01			

BM100=511217
BM192=555599

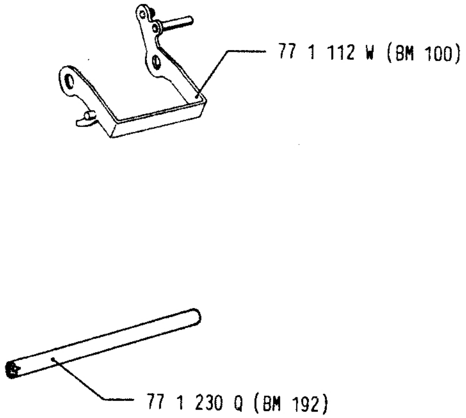

BM84-516759

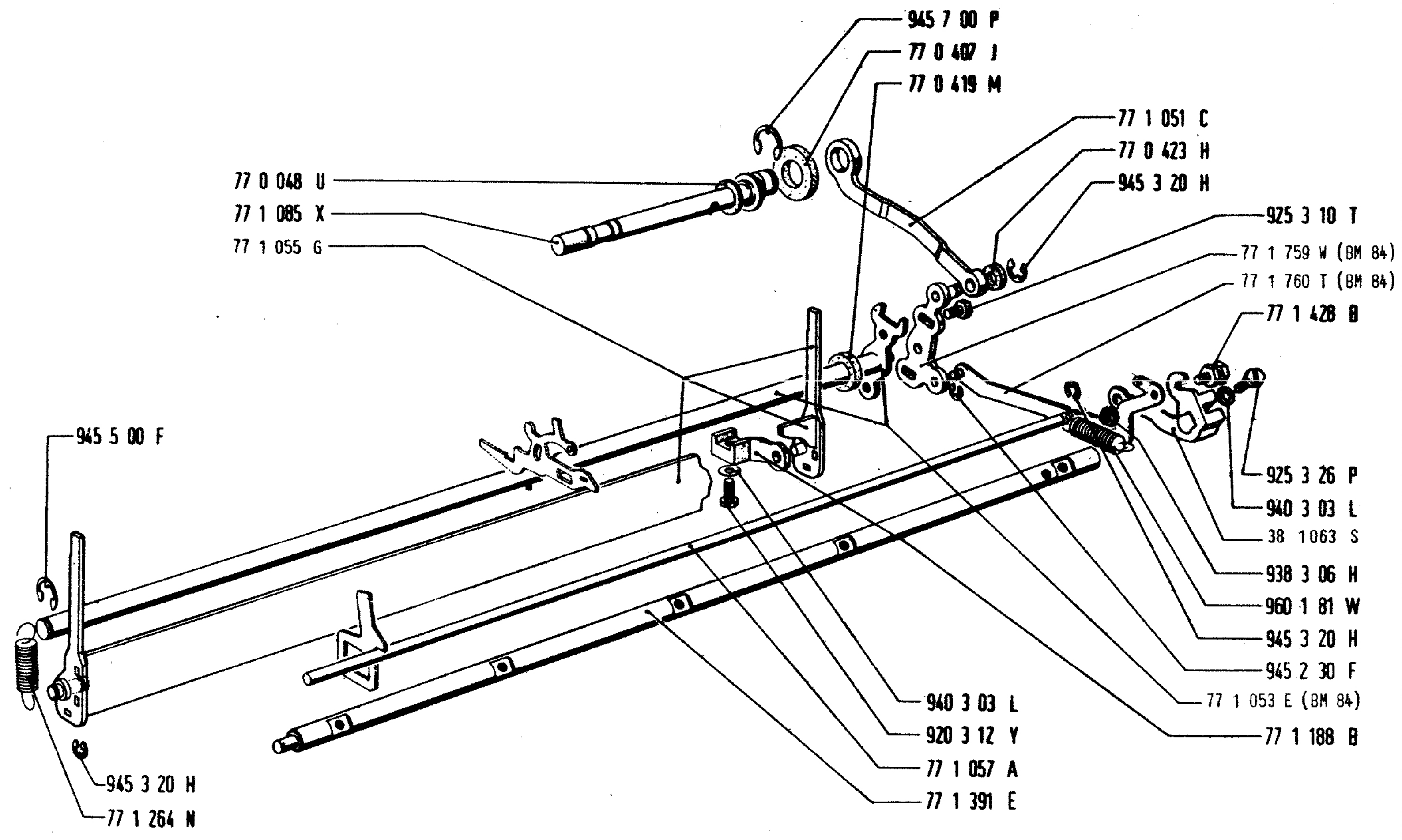

2. 1975		TASTIERA CLAVIER KEYBOARD	TASTATUR TECLADO TECLADO	PAG. SEITE 233
315.51.0.2	01			

* Particolare specifico per tastiera K 512
Cette pièce se monte seulement sur les claviers K 512
This itam is assembled on K 512 type keyboards only
Dieser Teil wird nur auf den Tastaturen K 512 montiert
Esta pieza se monta sólo sobre los teclados K 512
Este particular é montado só nos teclados do tipo K 512

** Particolare non montato su tastiere K 516 - K 521
Cette pièce n'est pas montée sur les claviers K 516 - K 521
This item is not assembled on K 516 - K 521 type keyboard
Dieser Teil Wird nicht auf den Tastaturen K 516 - K 521 montiert
Esta pieza no se monta sobre los teclados K 516 - K 521
Este particular não é montado nos teclados do tipo K 516 - K 521

*** Particolari montati solo su macchine provviste di circuito motore M 02 - M 04 - M 24 - M 25 - M 26 - M 30
Pièces montées seulement sur les machines pourvues de circuit moteur M 02 - M 04 - M 24 - M 25 - M 26 - M 30
These items are assembled only on machines provided with M 02 - M 04 - M 24 - M 25 - M 26 - M 30 type motor circuit
Diese Teile werden nur auf den mit Stromkreisen M 02 - M 04 - M 24 - M 25 - M 26 - M 30 versehenen Maschinen montiert
Estas piezas se montan sólo sobre las máquinas provistas de circuito motor M 02 - M 04 - M 24 - M 25 - M 26 - M 30
Estes particulares são montados só nas máquinas fornecidas de circuito motor M 02 - M 04 - M 24 - M 25 - M 26 - M 30

BM84-516759

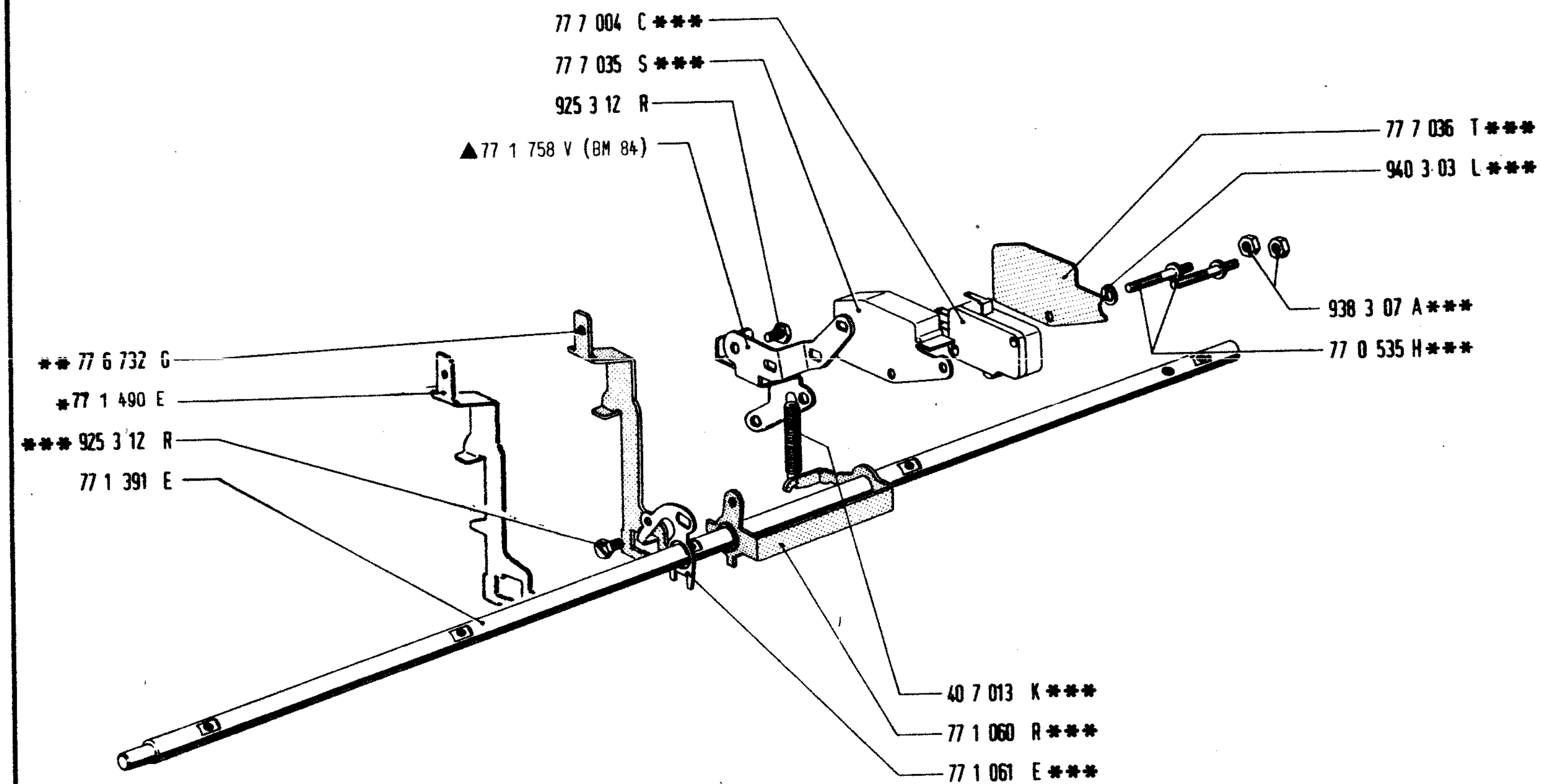

2. 1975	TASTIERA CLAVIER KEYBOARD	TASTATUR TECLADO TECLADO	PAG. SEITE 235
315.51.0.2 01			

BM84-516759

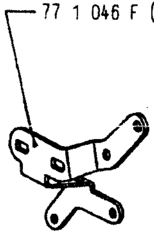

2. 1975		TASTIERA CLAVIER KEYBOARD	TASTATUR TECLADO TECLADO	PAG. SEITE 237
315. 51. 0. 2	01			

* K 501 - K 502 - K 503 - K 504 - K 505 - K 506 - K 507 - K 508 - K 509 - K 510 - K 511 - K 512 - K 513 - K 514 - K 517 - K 518 - K 519 - K 520 - K 524 - K 526 - K 527 - K 528 - K 529 - K 530 - K 531 - K 532 - K 536

BM84-516759

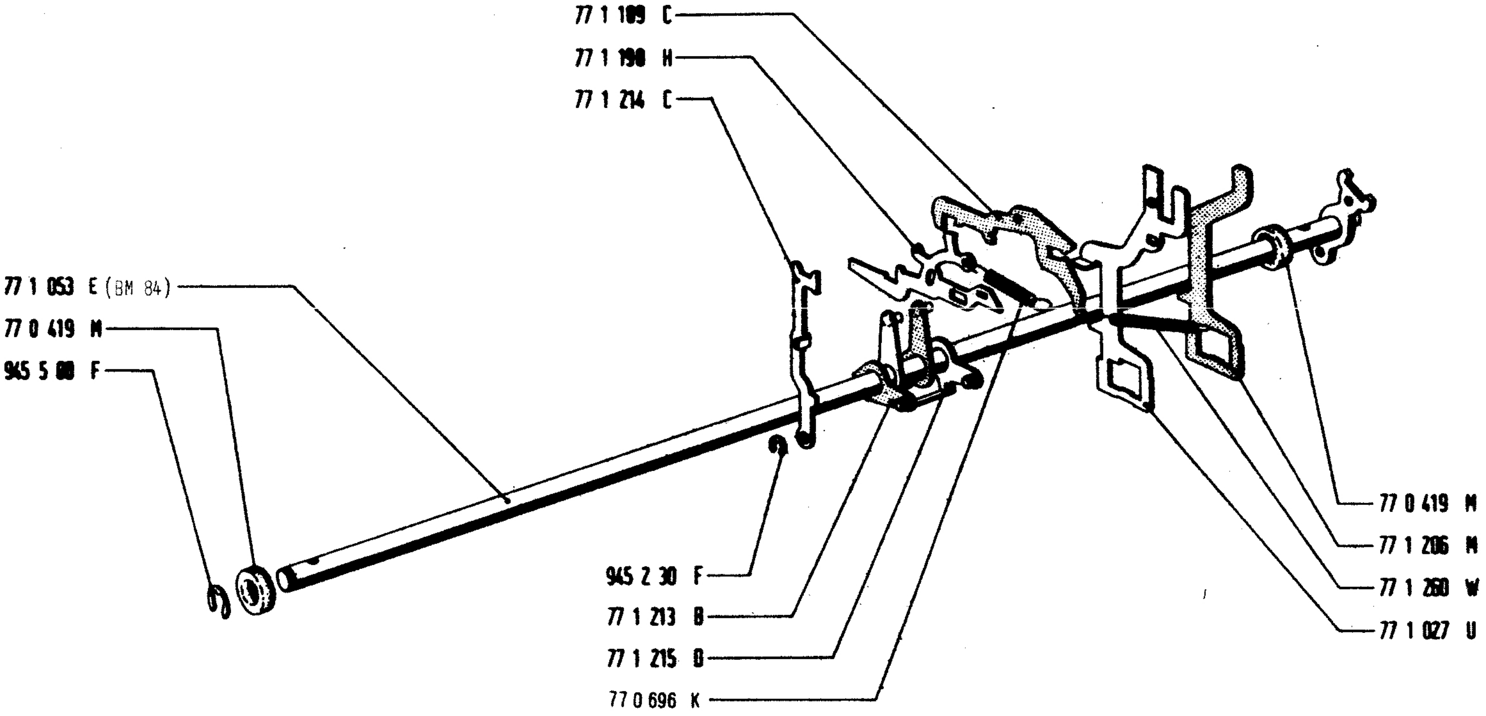

2. 1975	TASTIERA ✱	TASTATUR ✱	PAG. SEITE
315.51.0.2 | 01	CLAVIER ✱	TECLADO ✱	239
	KEYBOARD ✱	TECLADO ✱	

*| K 516 - K 521

BM84-516759

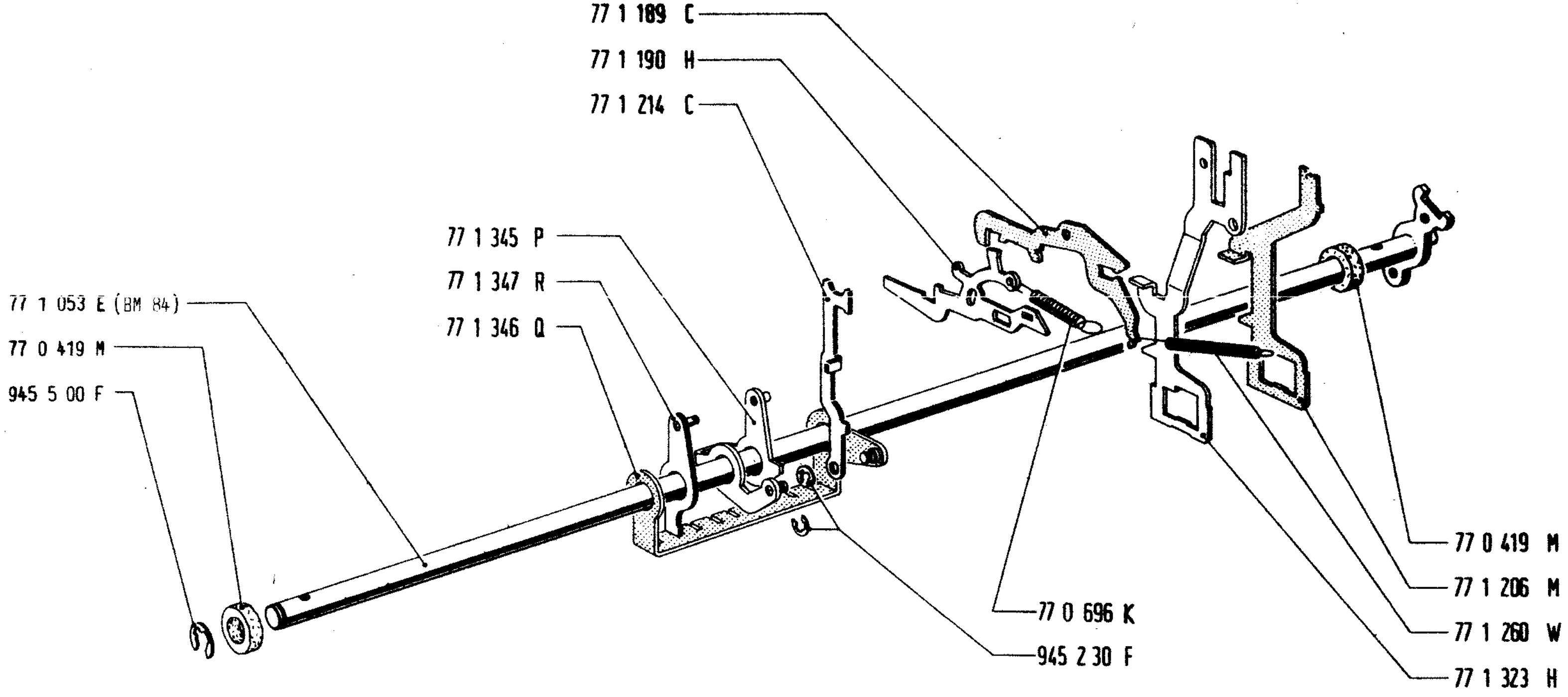

77 1 189 C
77 1 190 H
77 1 214 C
77 1 345 P
77 1 347 R
77 1 346 Q
77 1 053 E (BM 84)
77 0 419 M
945 5 00 F
77 0 696 K
945 2 30 F
77 0 419 M
77 1 206 M
77 1 260 W
77 1 323 H

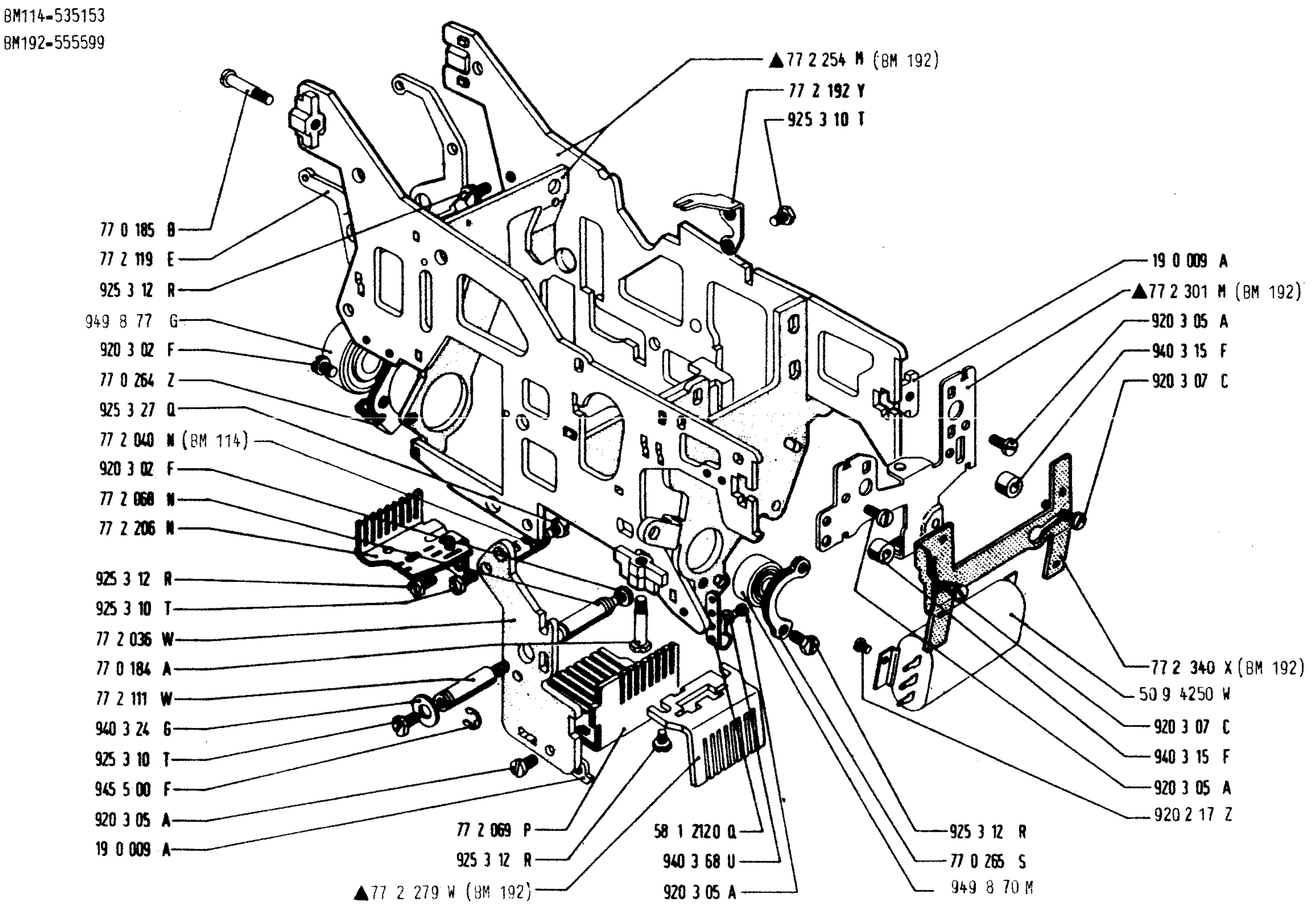

2. 1975		EMISSIONE EMISSION SEND	SENDE EMISION TRANSMISSAO	PAG. SEITE 243
315.51.0.2	01			

BM192-555599

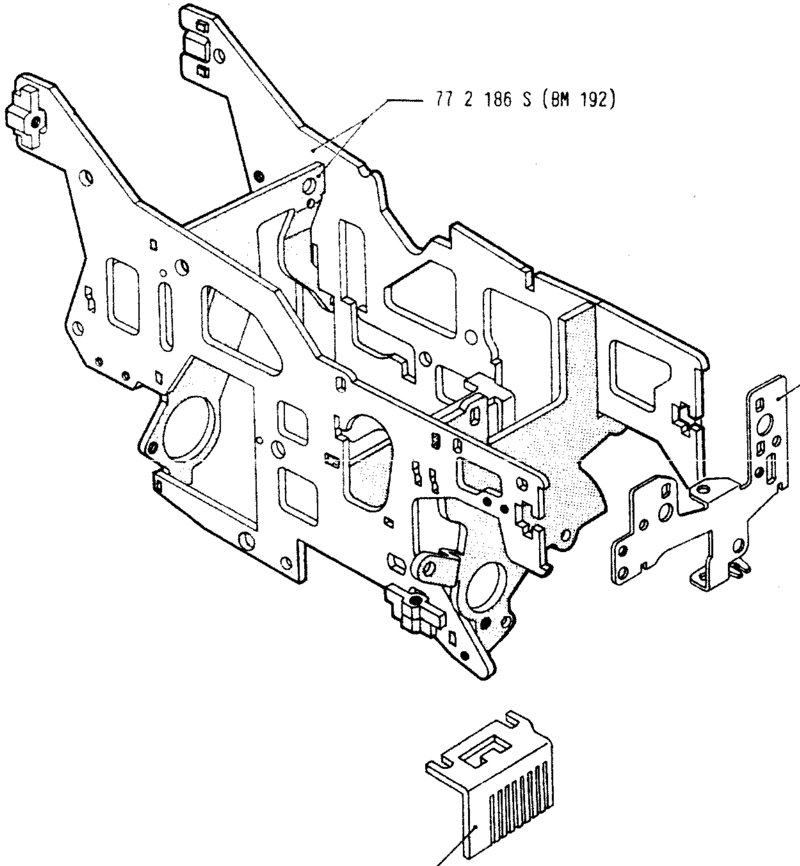

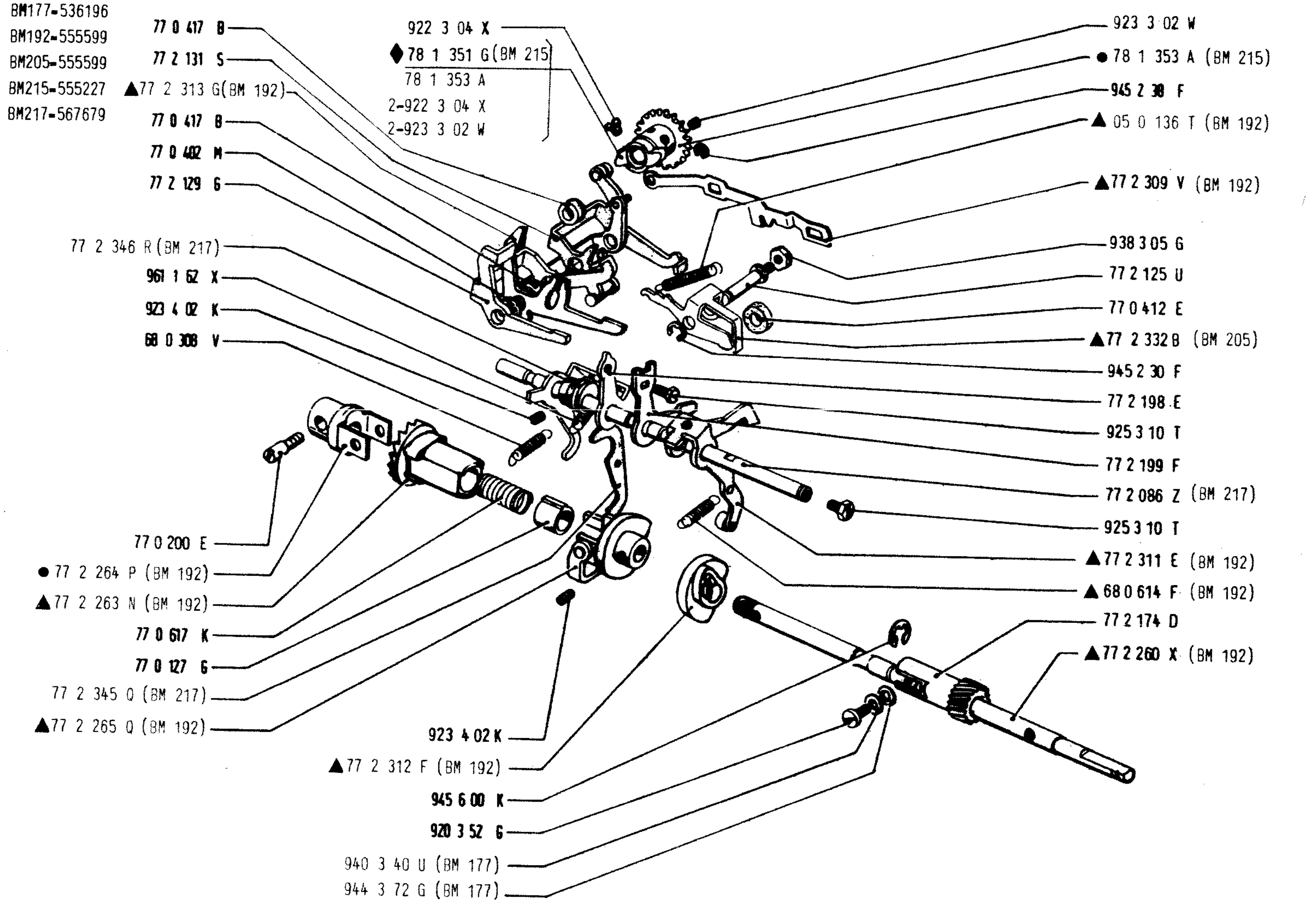

2. 1975	EMISSIONE EMISSION SEND	SENDE EMISION TRANSMISSAO	PAG. SEITE 247
315.51.0.2 — 01			

BM192-555599

BM205-555599

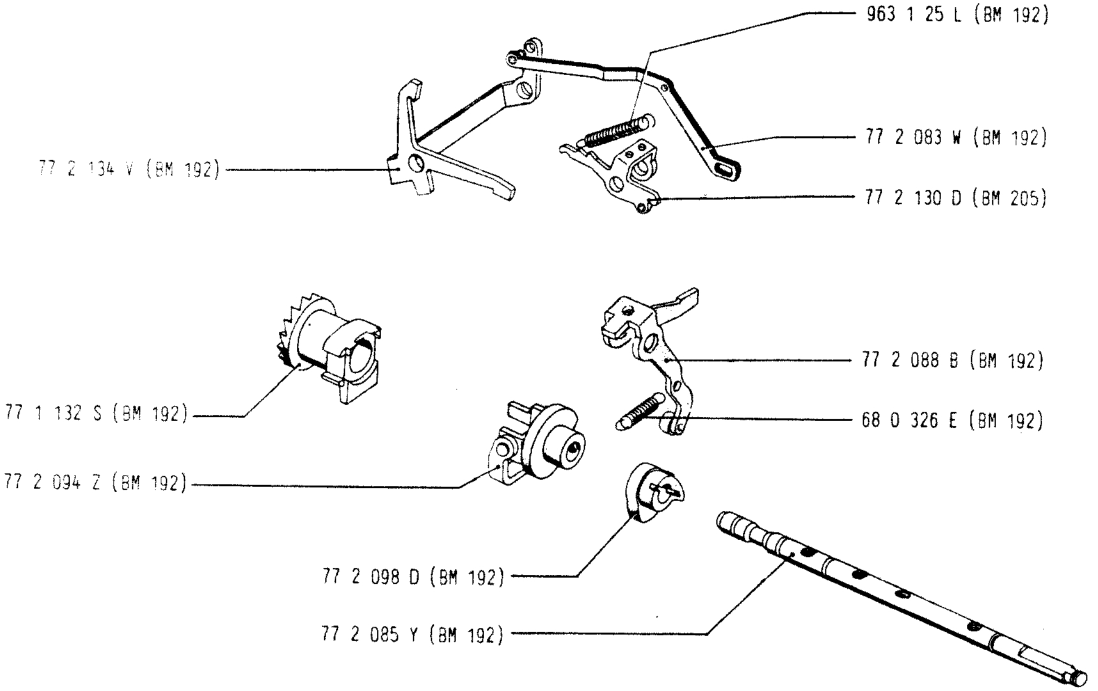

2. 1975	EMISSIONE	SENDE	PAG. SEITE
315. 51. 0. 2 / 01	EMISSION	EMISION	249
	SEND	TRANSMISSAO	

* Particolari montati solo sulle macchine a triplo scambio

Cette pièce se monte seulement sur les machines à triple inversion

This item is assembled only on triple shift machines

Dieser Teil wird nur auf Maschinen mit dreifacher Umschaltung montiert

Esta pieza se monta sólo sobre las máquinas de triple inversión

Este particular é montado só nas máquinas com desvio triplo

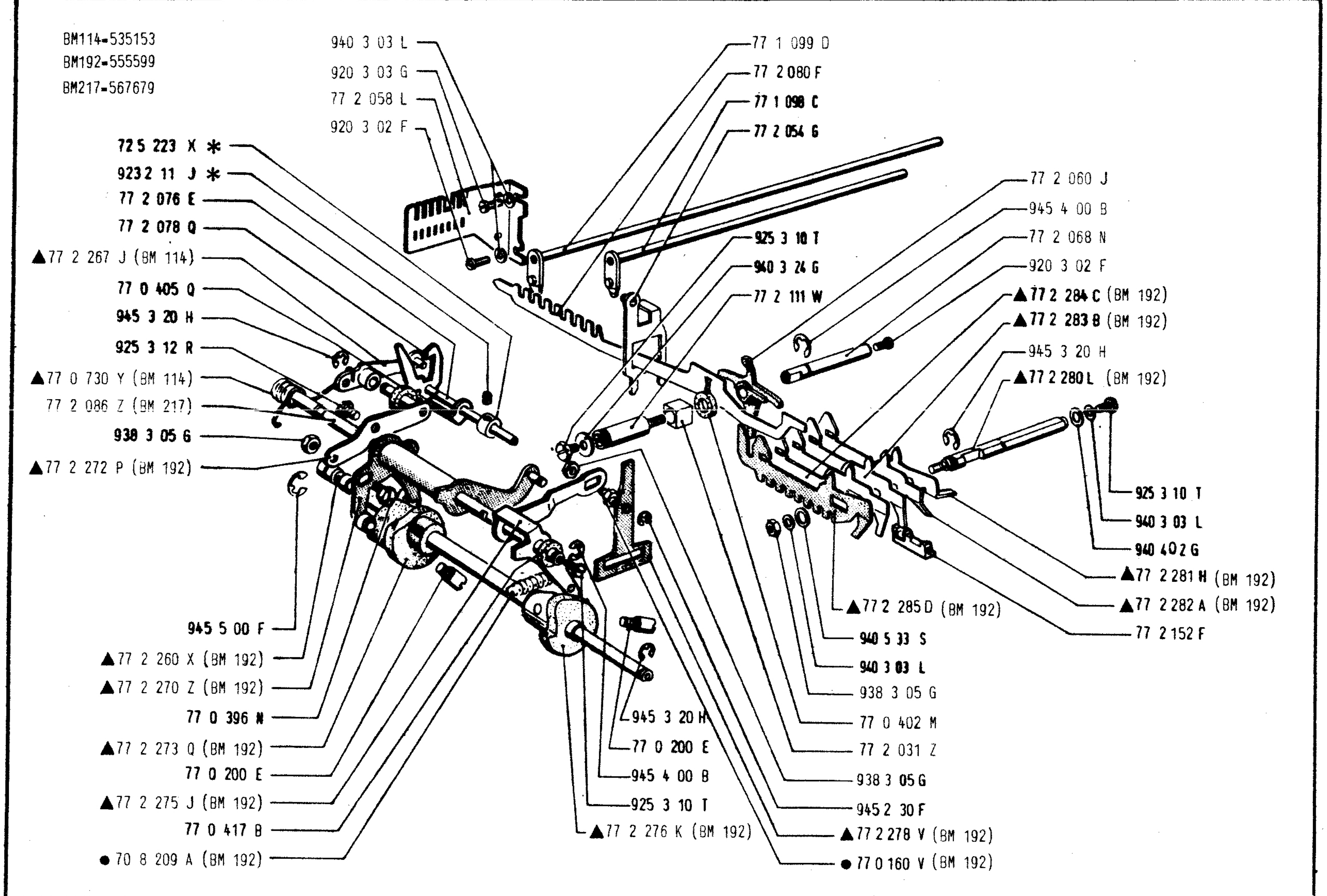

2. 1975	EMISSIONE EMISSION SEND	SENDE EMISION TRANSMISSAO	PAG. SEITE 251
315. 51. 0. 2 — 01			

BM114-535153
BM192-555599

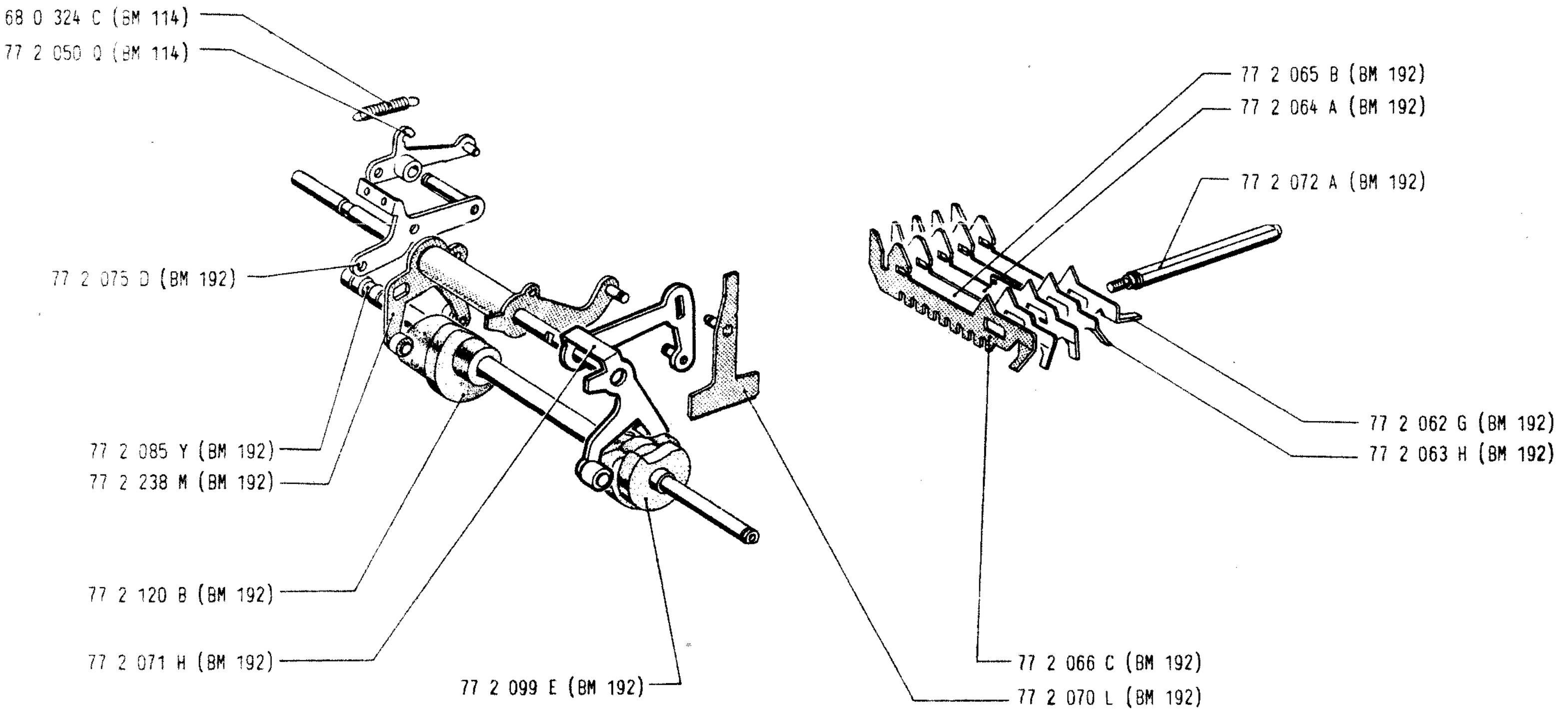

2. 1975	EMISSIONE	SENDE	PAG. SEITE
315. 51. 0. 2 / 01	EMISSION	EMISION	253
	SEND	TRANSMISSAO	

BM142-537496
BM151-530856
BM192-555599

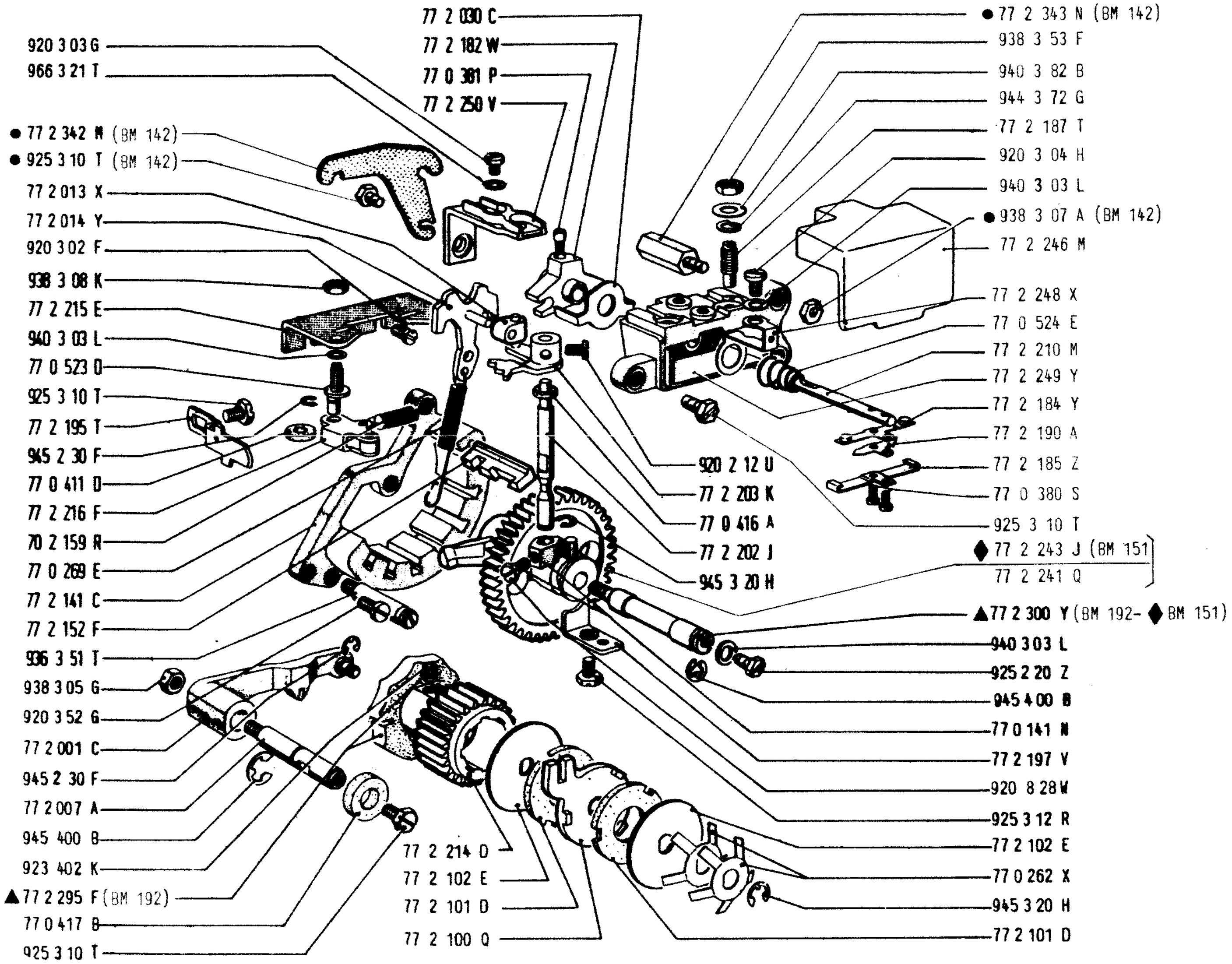

2.1975		EMISSIONE EMISSION SEND	SENDE EMISION TRANSMISSAO	PAG. SEITE 255
315.51.0.2	01			

BM151-530856
BM192-555599

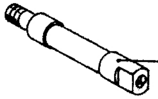

77 2 241 Q (BM 192) - ◆ BM 151
77 2 243 J

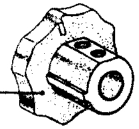

77 2 233 G (BM 192)

2. 1975	EMISSIONE EMISSION SEND	SENDE EMISION TRANSMISSAO	PAG. SEITE
315. 51. 0. 2 · 01			257

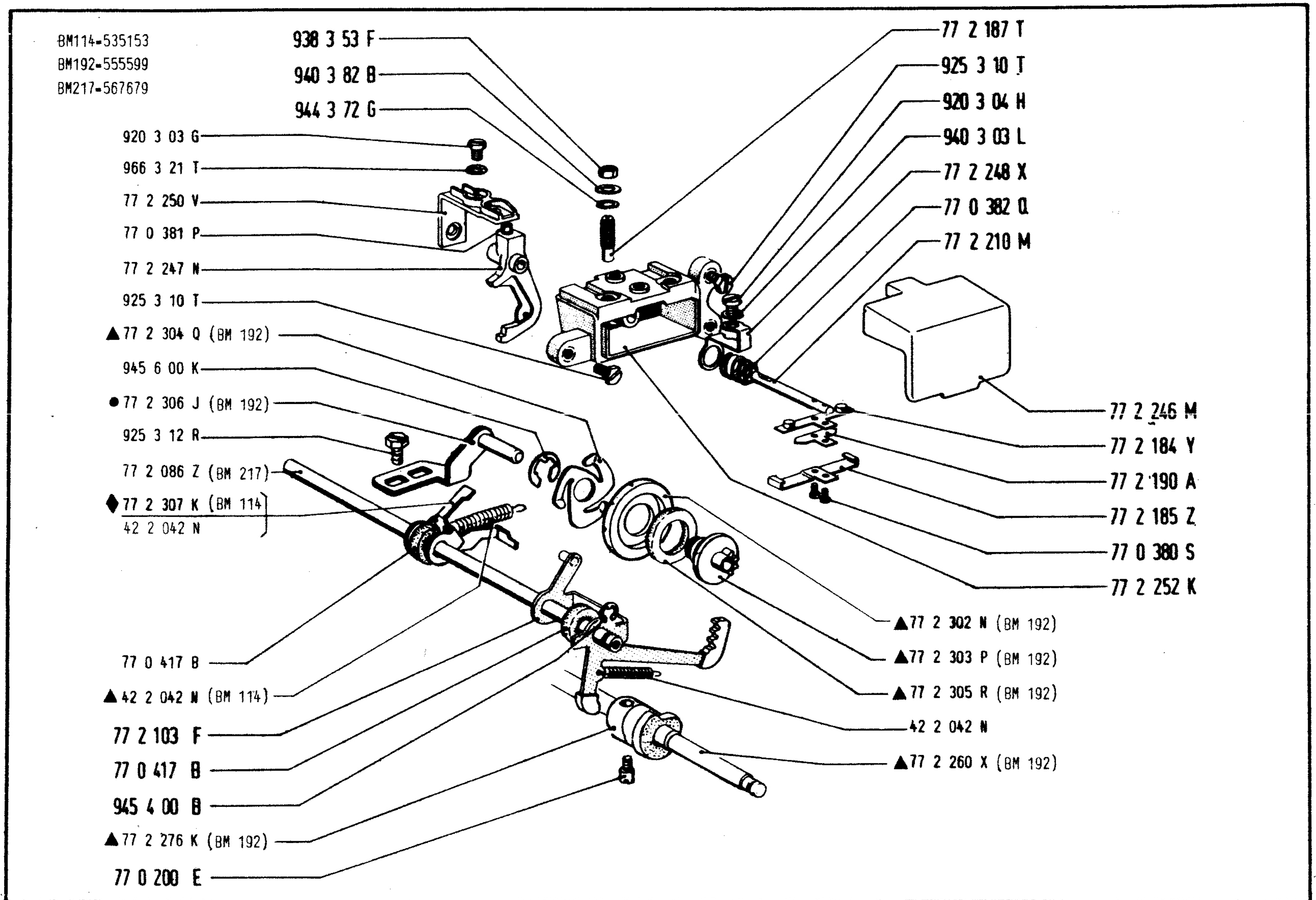

BM114-535153
BM192-555599
BM217-567679
938 3 53 F
940 3 82 B
944 3 72 G
920 3 03 G
966 3 21 T
77 2 250 V
77 0 381 P
77 2 247 N
925 3 10 T
▲77 2 304 Q (BM 192)
945 6 00 K
●77 2 306 J (BM 192)
925 3 12 R
77 2 086 Z (BM 217)
♦77 2 307 K (BM 114)
42 2 042 N
77 0 417 B
▲42 2 042 N (BM 114)
77 2 103 F
77 0 417 B
945 4 00 B
▲77 2 276 K (BM 192)
77 0 200 E
77 2 187 T
925 3 10 T
920 3 04 H
940 3 03 L
77 2 248 X
77 0 382 Q
77 2 210 M
77 2 246 M
77 2 184 Y
77 2 190 A
77 2 185 Z
77 0 380 S
77 2 252 K
▲77 2 302 N (BM 192)
▲77 2 303 P (BM 192)
▲77 2 305 R (BM 192)
42 2 042 N
▲77 2 260 X (BM 192)

BM114-535153
BM192-555599

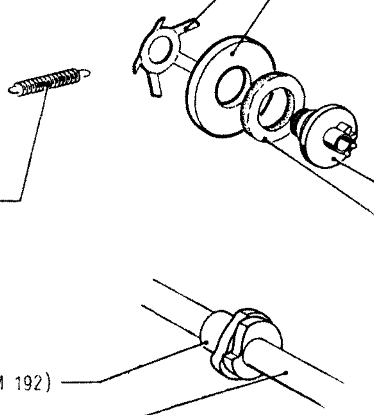

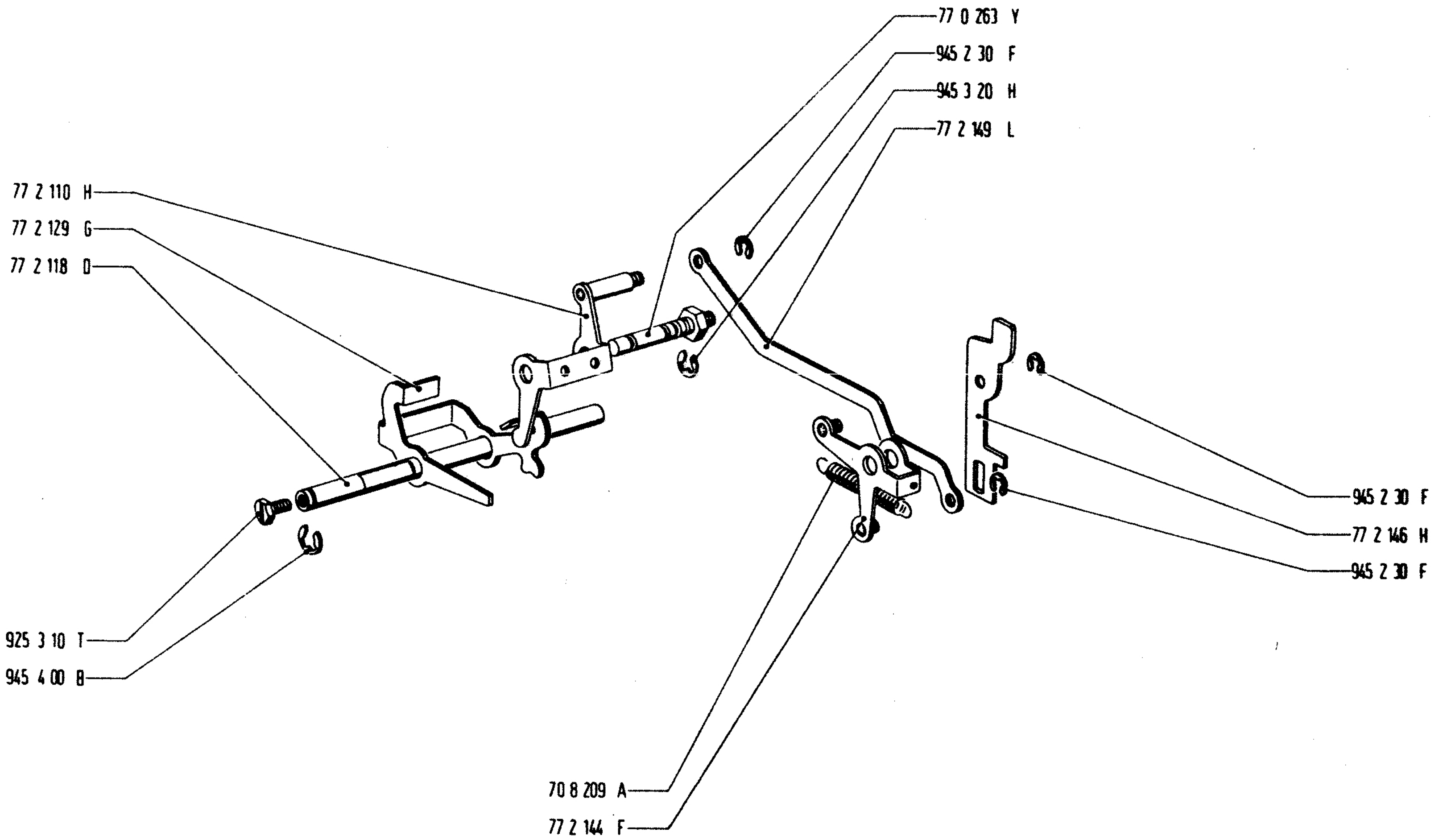

2. 1975		EMISSIONE EMISSION SEND	SENDE EMISION TRANSMISSAO	PAG. SEITE
315.51.0.2	01			263

* Particolari non montati sulle tastiere a triplo scambio

Pièces non montées sur les clavieres à triple inversion

These items are not assembled on triple shift keyboards

Diese Teile werden nicht auf den Tastaturen mit dreifacher Umschaltung montiert

Estas piezas no se montan sobre los teclados de triple inversión

Estes particulares não são montados nos teclados com desvio triplo

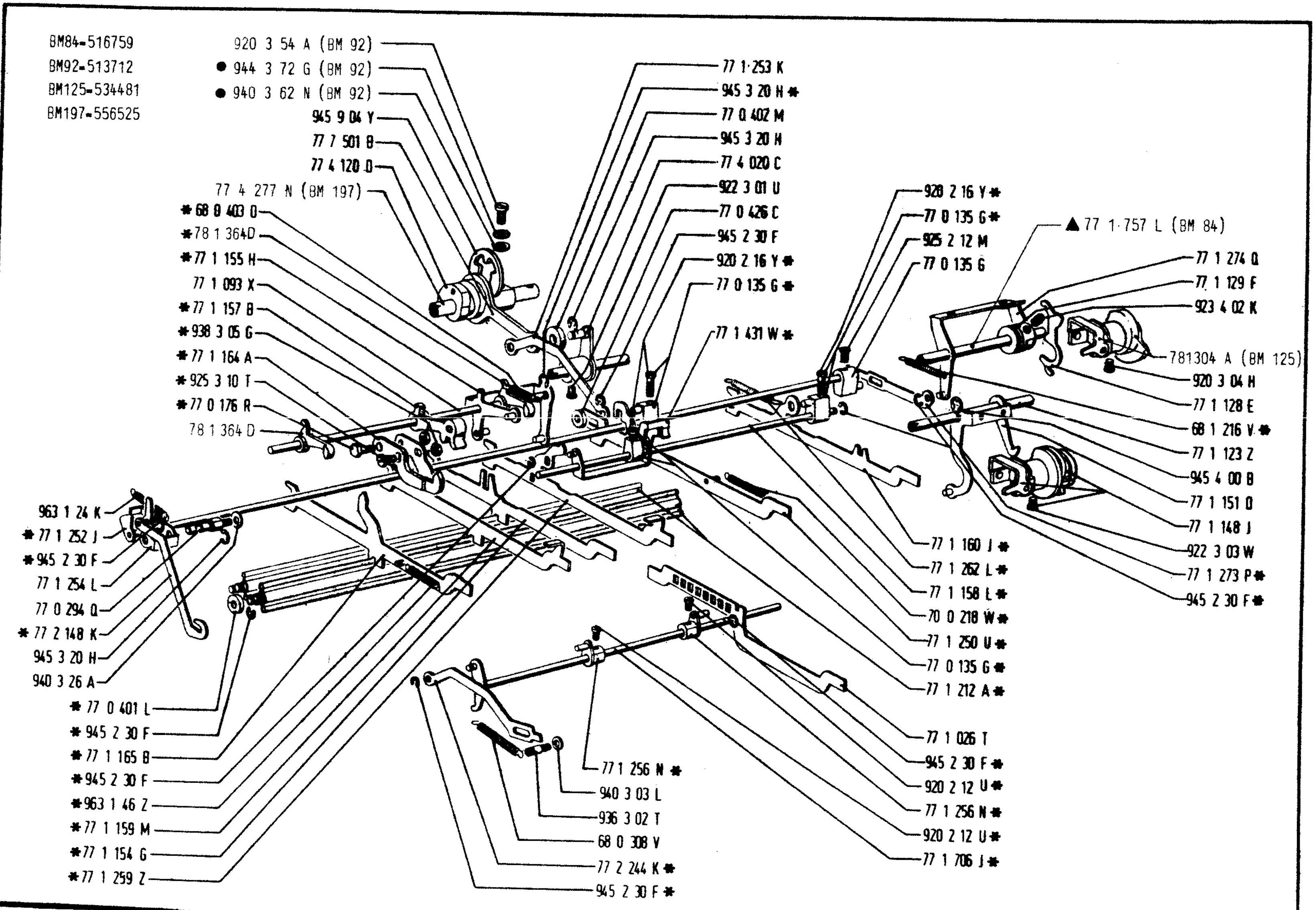

2. 1975	EMISSIONE EMISSION SEND	SENDE EMISION TRANSMISSAO	PAG. SEITE 265
315.51.0.2 01			

BM84-516759

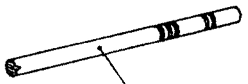

2. 1975	EMISSIONE EMISSION SEND	SENDE EMISION TRANSMISSAO	PAG. SEITE
315. 51. 0. 2	01			267

* Particolari non montati sulle tastiere a triplo scambio

Pièces non montées sur les claviers à triple inversion

These items are not assembled on triple shift keyboards

Diese Teile werden nicht auf den Tastaturen mit dreifacher Umschaltung montiert

Estas piezas no se montan sobre los teclados de triple inversión

Estes particulares não são montados nos teclados com desvio triplo

BM114-535153
BM192-555599
BM217-567679

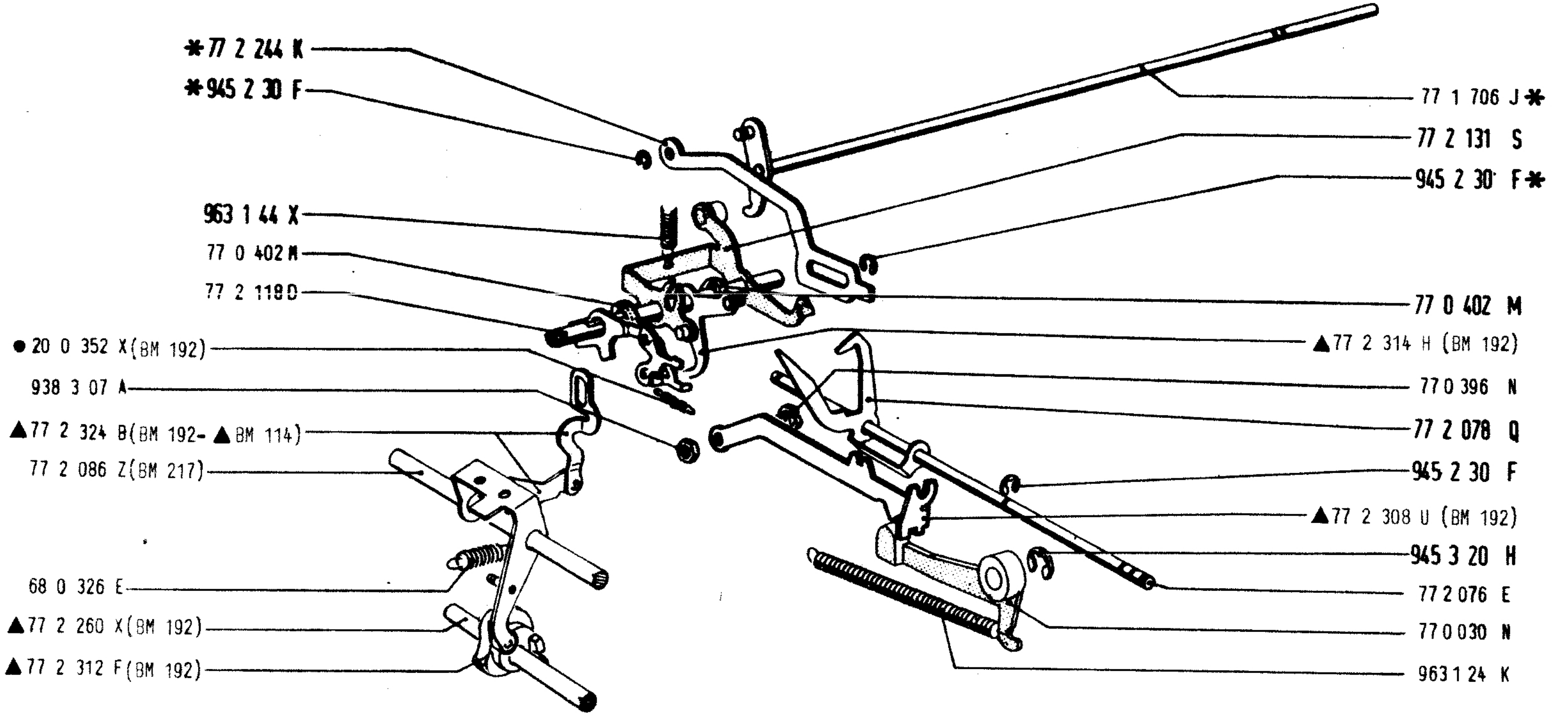

BM114-535153
BM192-555599

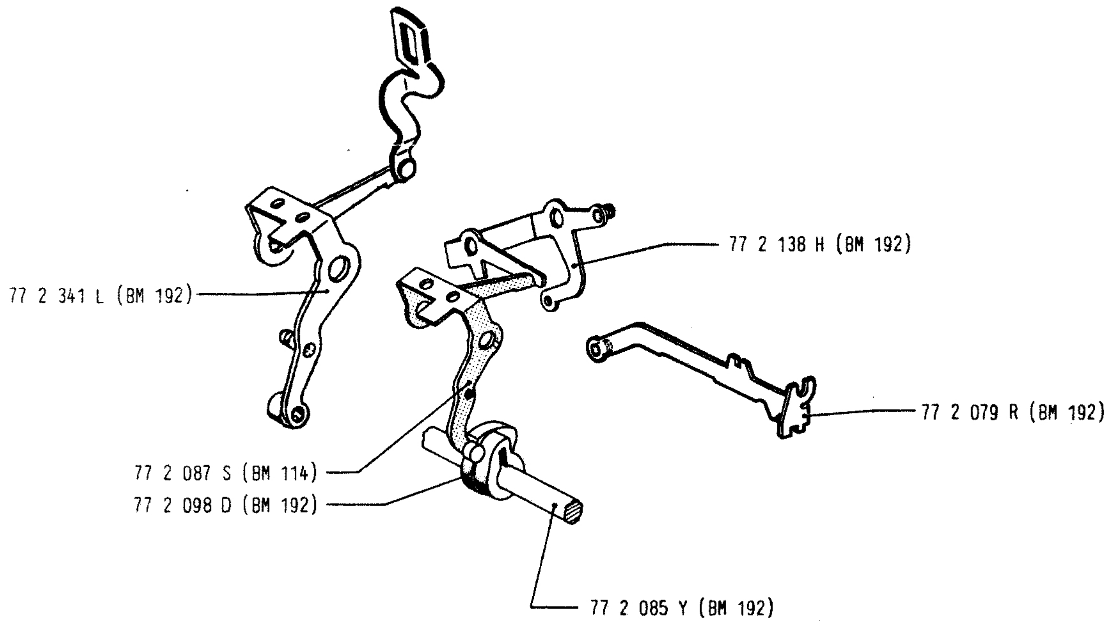

BM114-535153
BM192-555599
BM217-567679

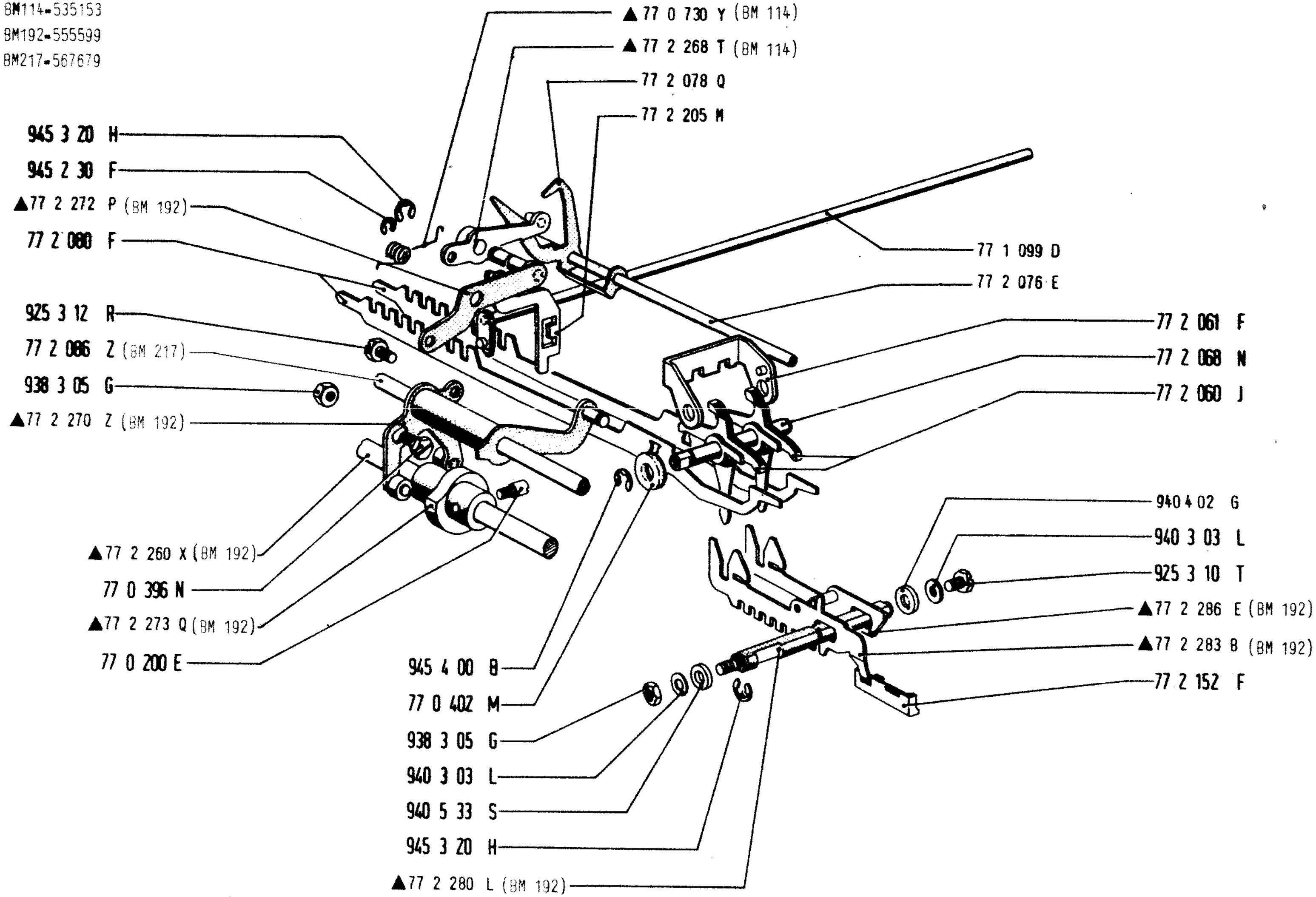

2. 1975		EMISSIONE EMISSION SEND	SENDE EMISION TRANSMISSAO	PAG. SEITE 273
315.51.0.2	01			

BM114-535153
BM192-555599

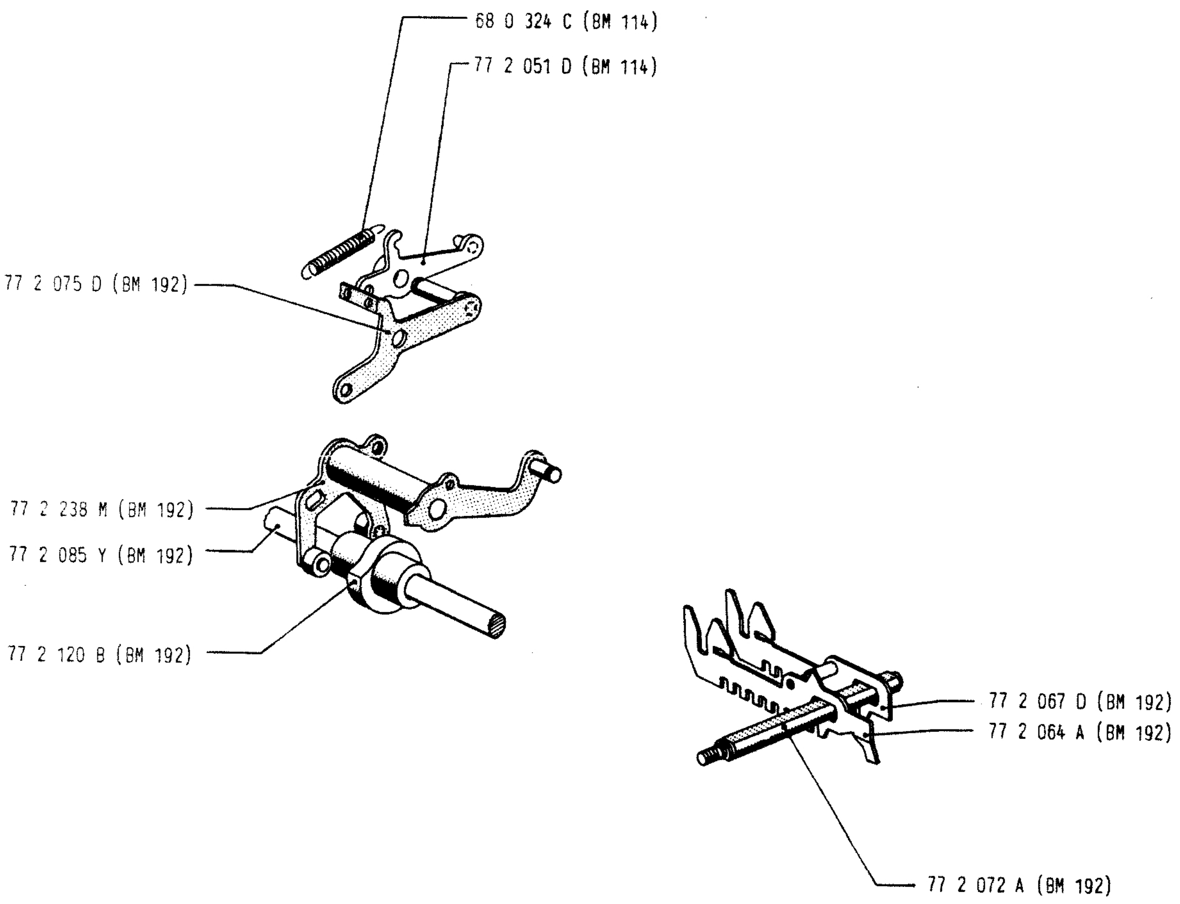

2. 1975	EMISSIONE EMISSION SEND	SENDE EMISION TRANSMISSAO	PAG. SEITE
315.51.0.2 01			275

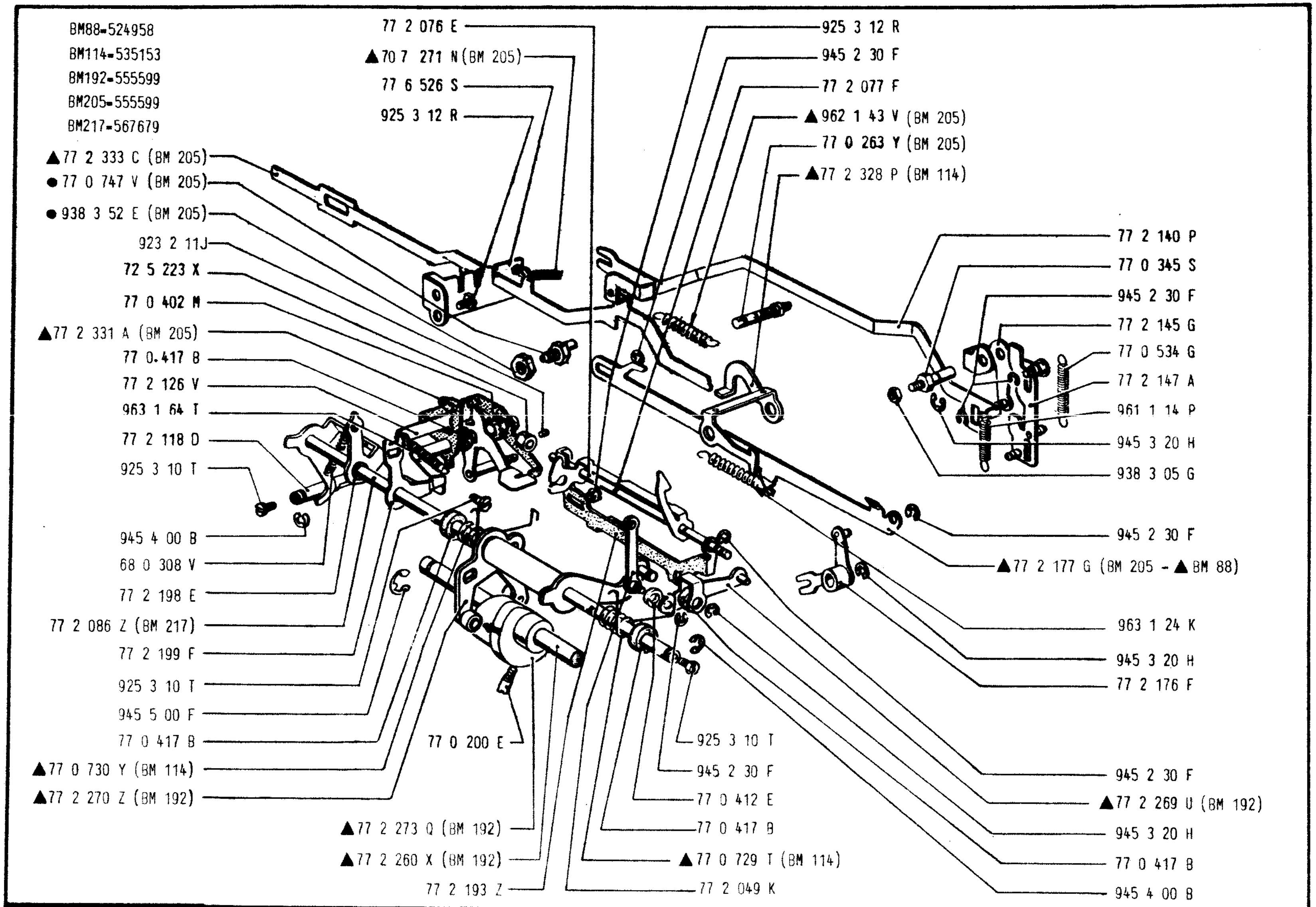

2. 1975		EMISSIONE EMISSION SEND	SENDE EMISION TRANSMISSAO	PAG. SEITE 277
315. 51. 0. 2	01			

Particolari non più montati a partire dalla matricola 555599 (BM 205).

Pièces qu'on n'a plus assemblé de la matricule 555599 (BM 205).

Parts no more assembled since the serial number 555599 (BM 205).

* Teile, die seit der Seriennummer 555599 (BM 205) nicht mehr montiert werden.

Piezas no más montadas saliendo de la matrícula 555599 (BM 205).

Peças não mais montadas da matrícula 555599 (BM 205).

BM88-524958
BM114-535153
BM192-555599
BM205-555599

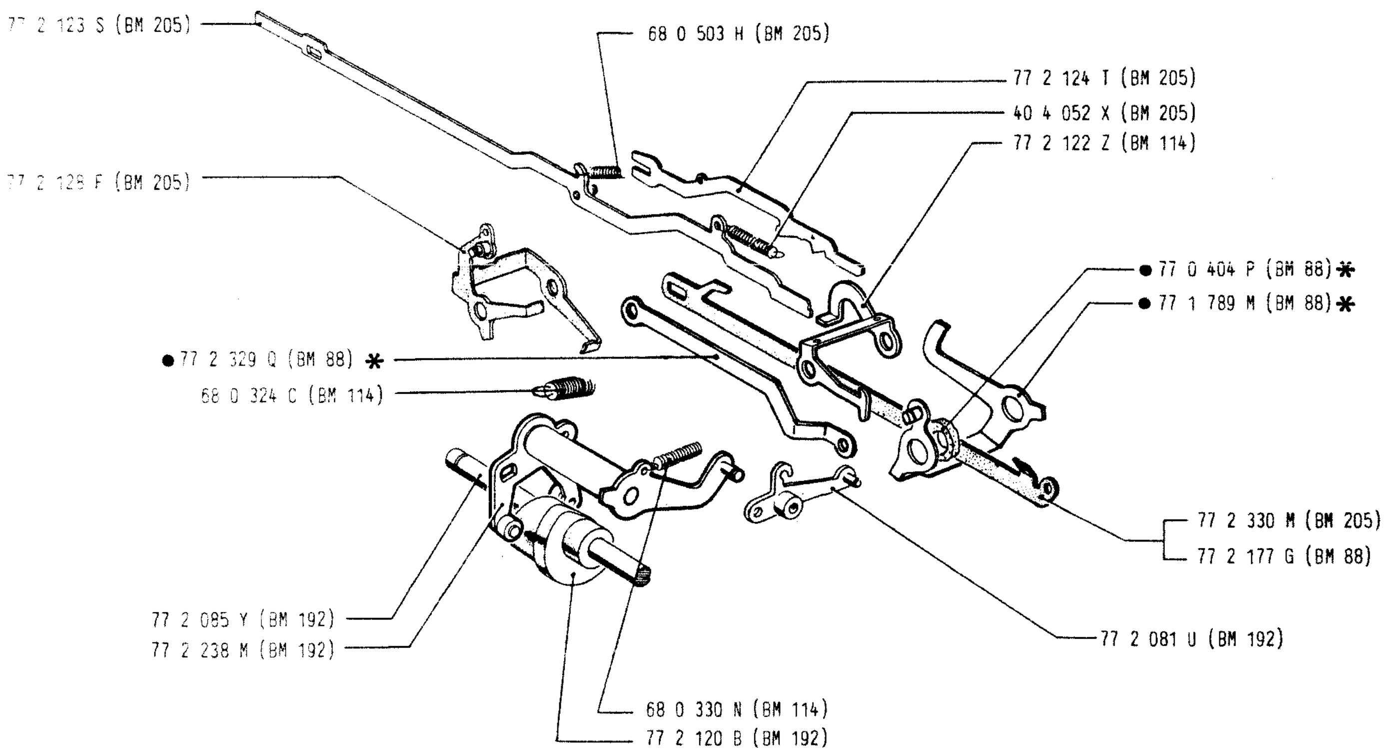

2. 1975	EMISSIONE EMISSION SEND	SENDE EMISION TRANSMISSAO	PAG. SEITE
315.51.0.2 01			279

BM114-535153
BM192-555599

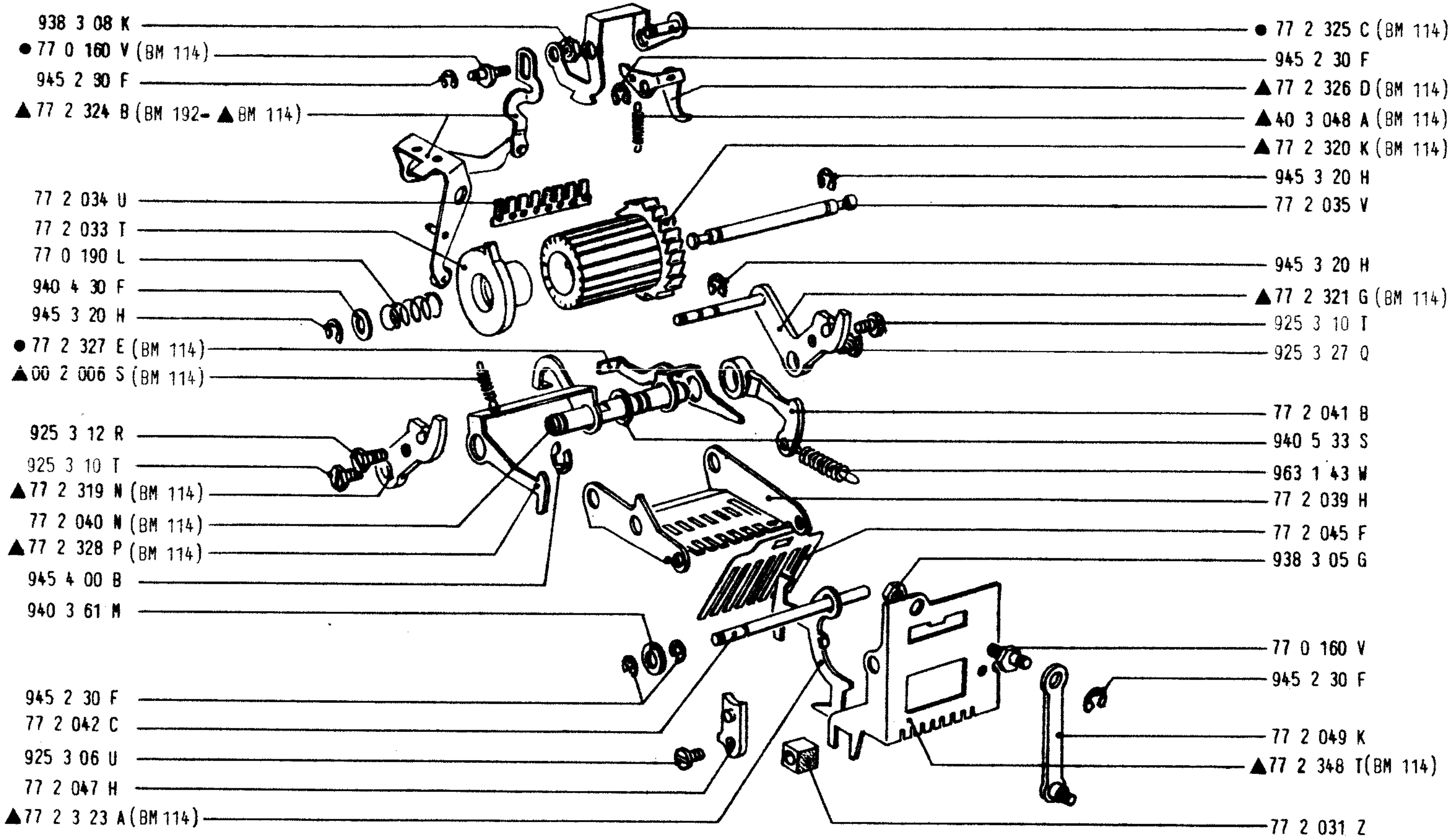

2. 1975	RISPOSTA AUTOMATICA REPONSE AUTOMATIQUE ANSWER BACK DEVICE	AUTOMATISCHE ANTWORT RESPUESTA AUTOMATICA RESPOSTA AUTOMATICA	PAG. SEITE
315.51.0.2 01			281

BM114-535153
BM192-555599

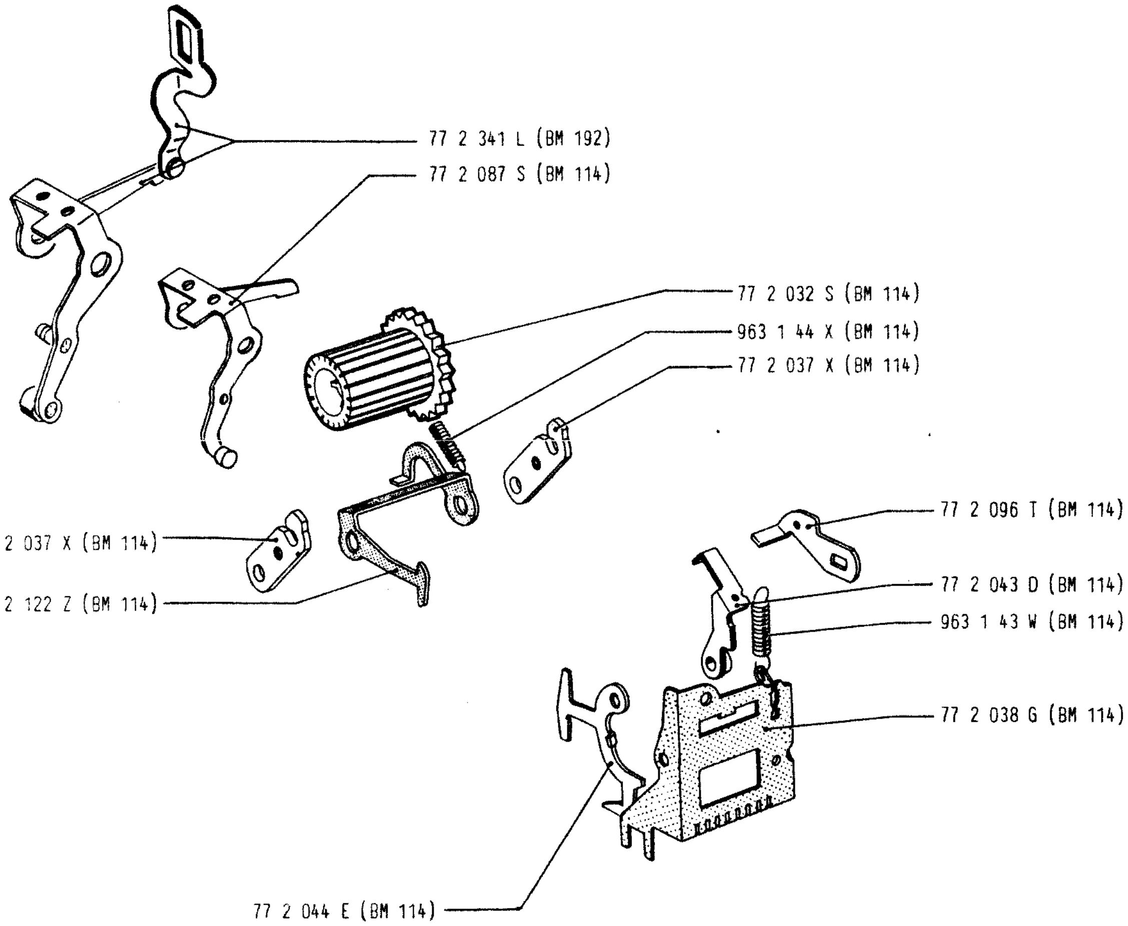

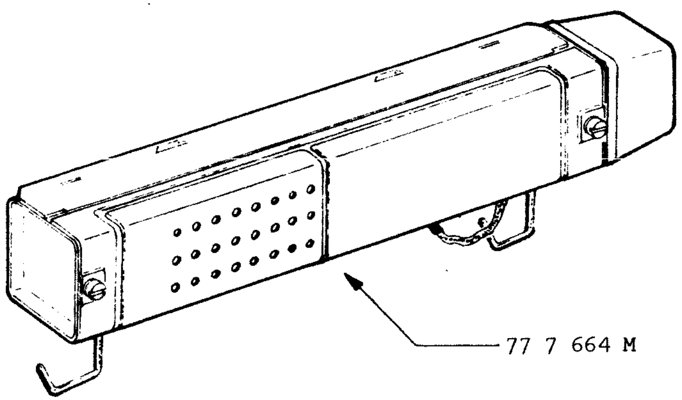

2. 1975	LAMPADA (D 130) LAMPE (D 130) LAMP (D 130)	LAMPE (D 130) LAMPARA (D 130) LAMPARA (D 130)	PAG. SEITE
315.51.0.2 · 01			285

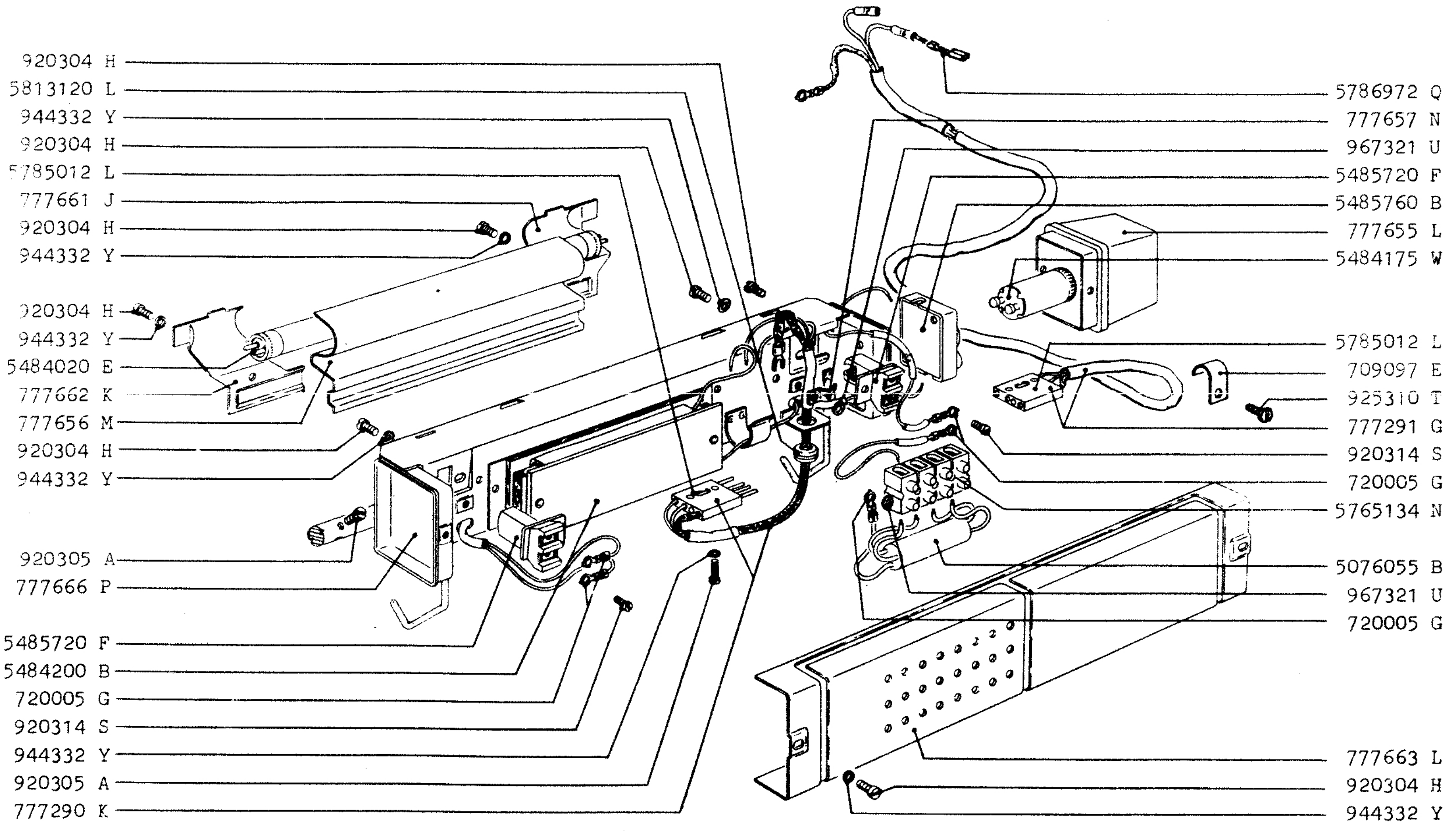

2.1975		LAMPADA (D 130) LAMPE (D 130) LAMP (D 130)	LAMPE (D 130) LAMPARA (D 130) LAMPARA (D 130)	PAG. SEITE
315.51.0.2	01			287

Re 315 PARTI SPECIFICHE

Re 315 PIECES SPECIFIQUES

Re 315 EXCLUSIVE PARTS

Re 315 TEILE AUSSCHLIESSLICH

Re 315 PIEZAS EXCLUSIVAS

Re 315 PARTES EXCLUSIVAS

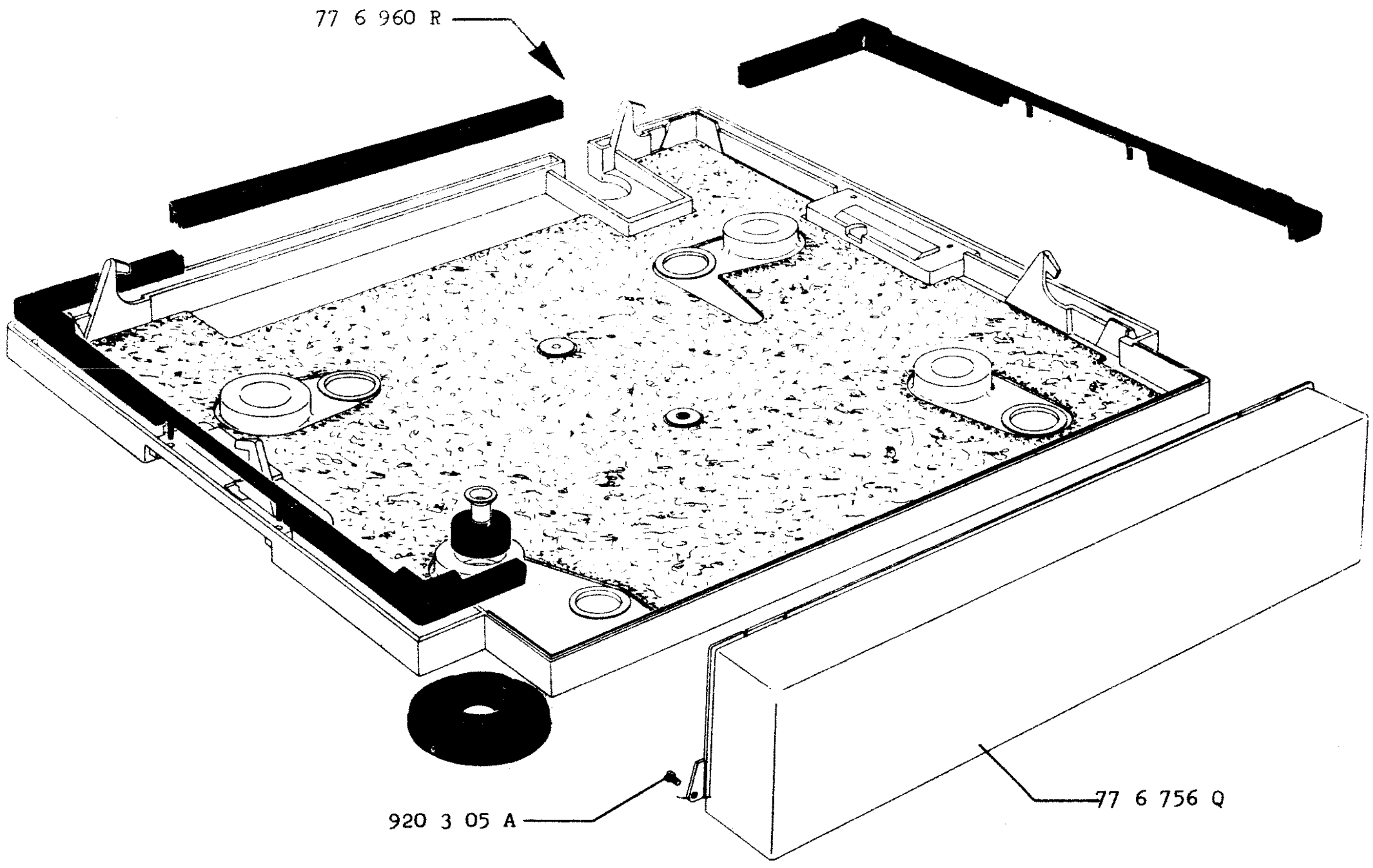

2. 1975	FONDO E COPERTURA FRONTALE PLAQUE DE FOND ET CARROSSERIE FRONTALE BOTTOM PLATE AND FRONT COVER	BODEN UND FRONTALEN GEHAUSE PLACA DE FONDO E CARROCERIA FRONTAL CHAPA DE FUNDO E CARROCERIA FRONTAL	PAG. SEITE
315.51.0.2	01			291

BM159-525398

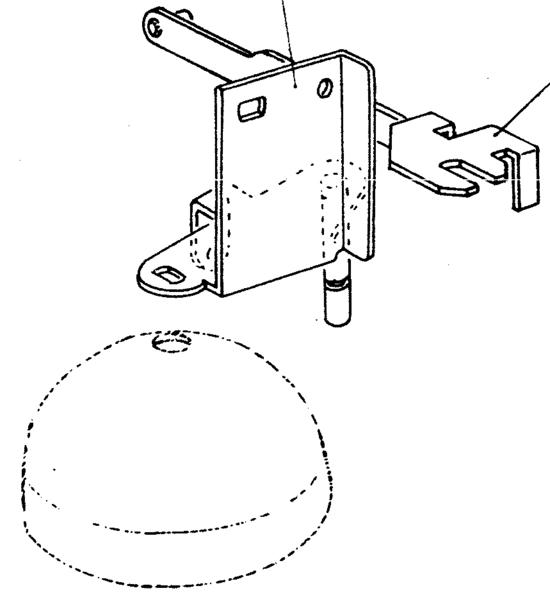

2. 1975	SEGNALAZIONE ACUSTICA SIGNALISATION ACOUSTIQUE ACOUSTIC SIGNALLING	AKUSTISCHE SIGNALISIERUNG SENALIZACION ACUSTICA SINALIZACAO ACUSTICA	PAG. SEITE 293
315.51.0.2 01			

BM159-525398

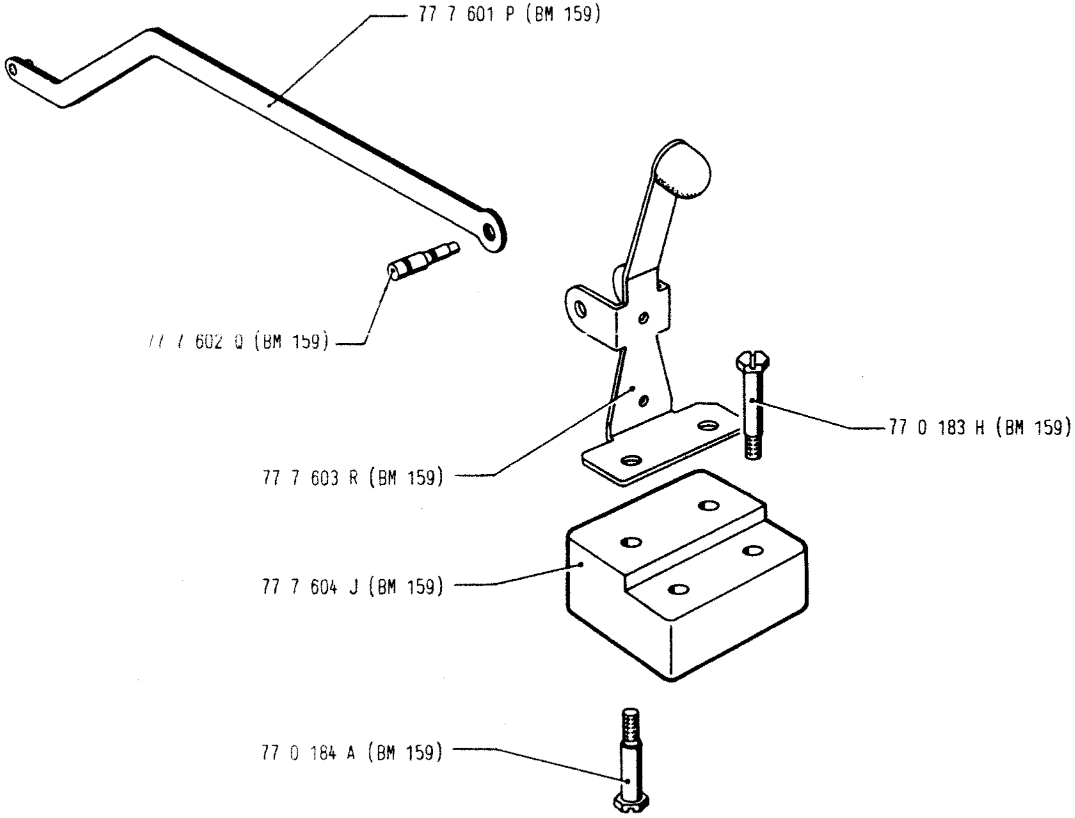

2. 1975	SEGNALAZIONE ACUSTICA SIGNALISATION ACOUSTIQUE ACOUSTIC SIGNALLING	AKUSTISCHE SIGNALISIERUNG SENALIZACION ACUSTICA SINALIZACAO ACUSTICA	PAG. SEITE
315. 51. 0. 2	01			295

TI 315 PARTI SPECIFICHE

TI 315 PIECES SPECIFIQUES

TI 315 EXCLUSIVE PARTS

TI 315 TEILE AUSSCHLIESSLICH

TI 315 PIEZAS EXCLUSIVAS

TI 315 PARTES EXCLUSIVAS

	M 01 (50 Hz)	M 36 (60 Hz)
*	77 7 272 L	78 7 305 H
**	77 7 309 S	78 7 397 V
***	50 1 3589 M	50 2 4648 V

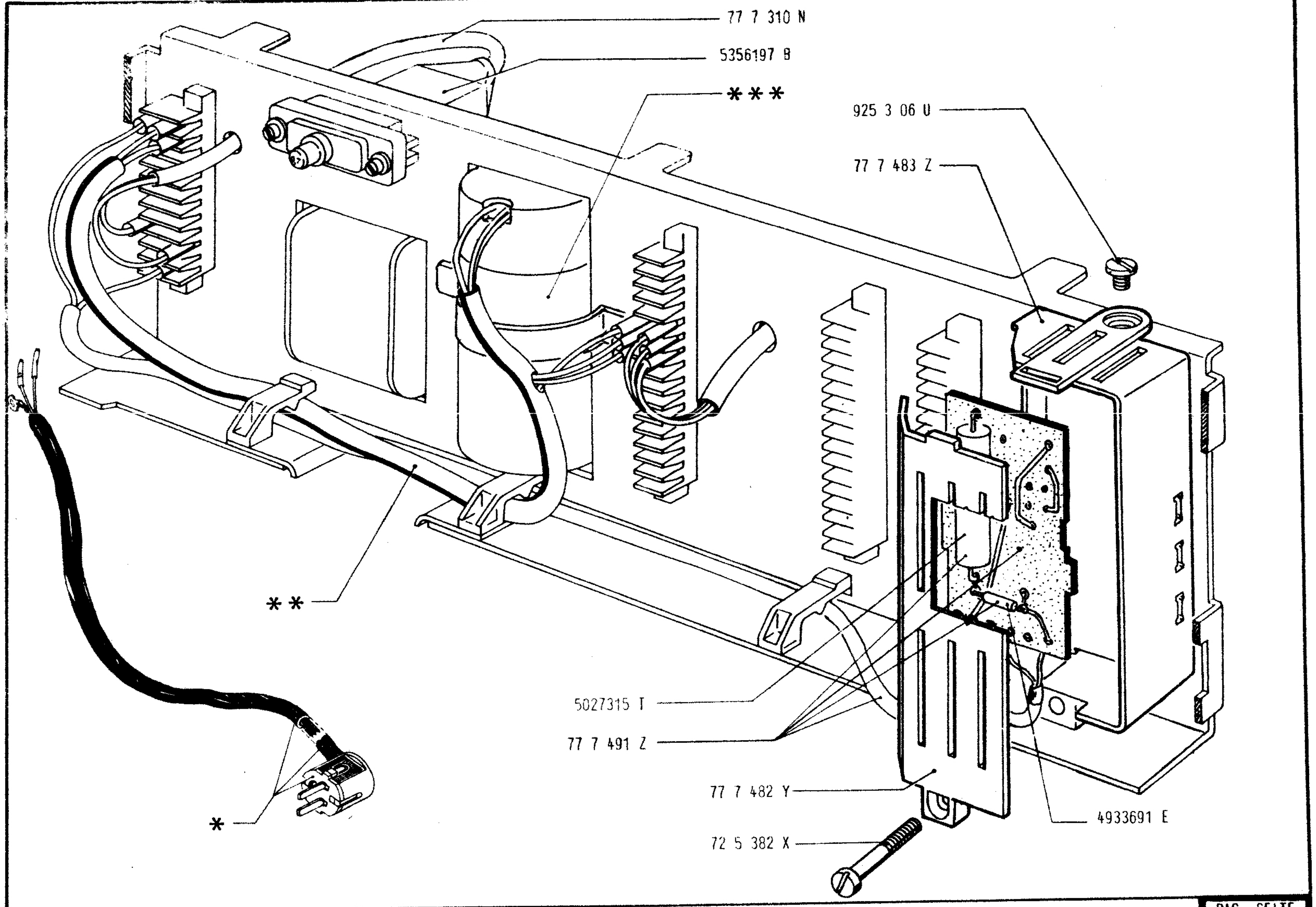

2. 1975		GRUPPO PIASTRA MOTORE	GRUPPE DER MOTORPLATTE	PAG. SEITE
315.51.0.2	01	GROUPE DE LA PLAQUE MOTEUR	GRUPO DE LA PLACA MOTOR	299
		MOTOR PLATE UNIT	GRUPO DA PLACA DO MOTOR	

BM155=517024
BM192=555599

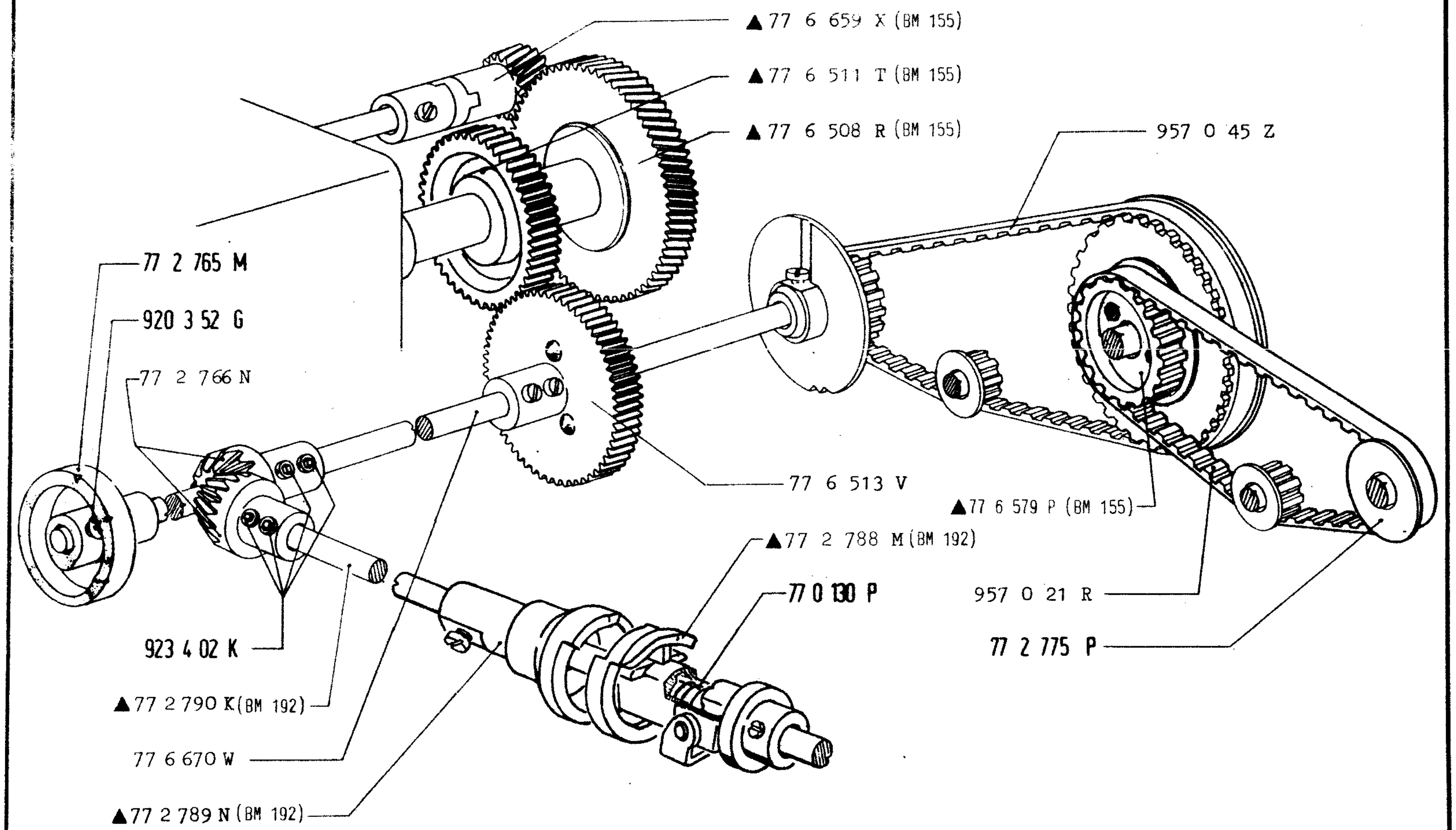

2. 1975	TRASMISSIONE MOTO (V 09) TRANSMISSION (V 09) TRANSMISSION (V 09)	UBERTRAGUNG (V 09) TRANSMISION (V 09) TRASMISSAO (V 09)	PAG. SEITE 301
315.51.0.2 01			

BM155-517024
BM192-555599

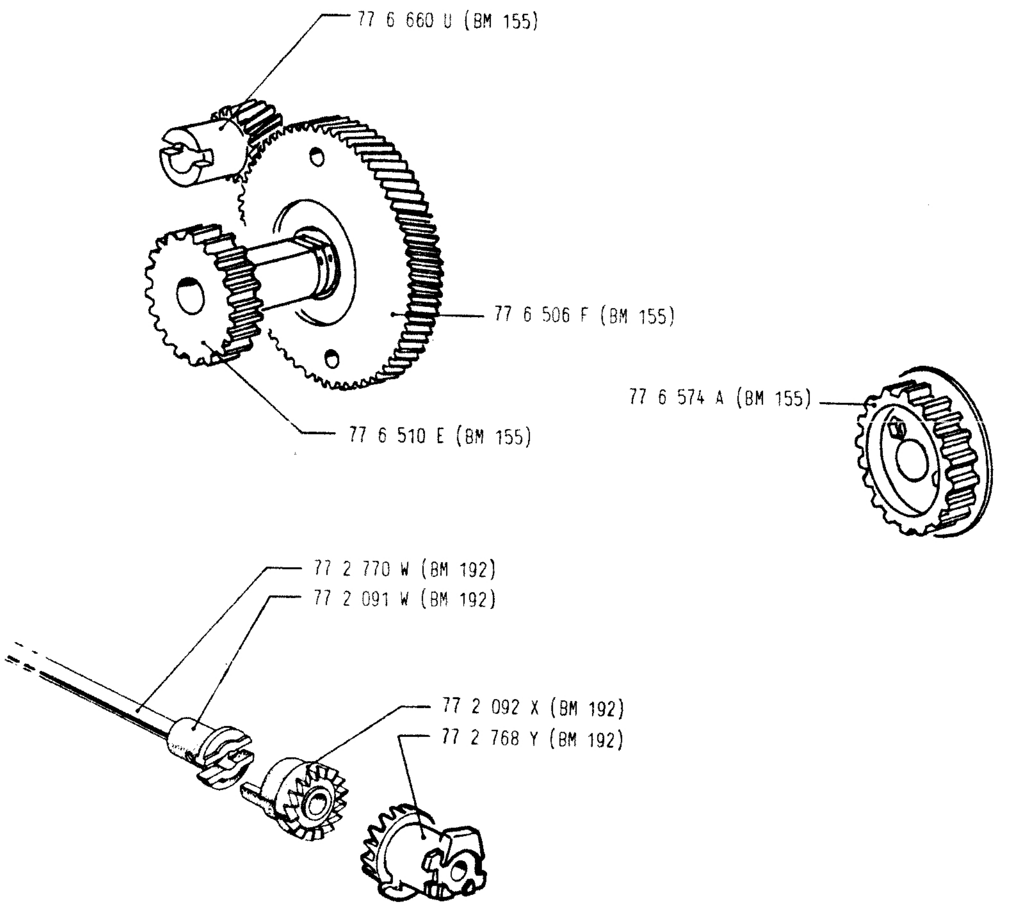

2. 1975	TRASMISSIONE MOTO (V 09) TRANSMISSION (V 09) TRANSMISSION (V 09)	UBERTRAGUNG (V 09) TRANSMISION (V 09) TRASMISSAO (V 09)	PAG. SEITE
315. 51. 0. 2	01			303

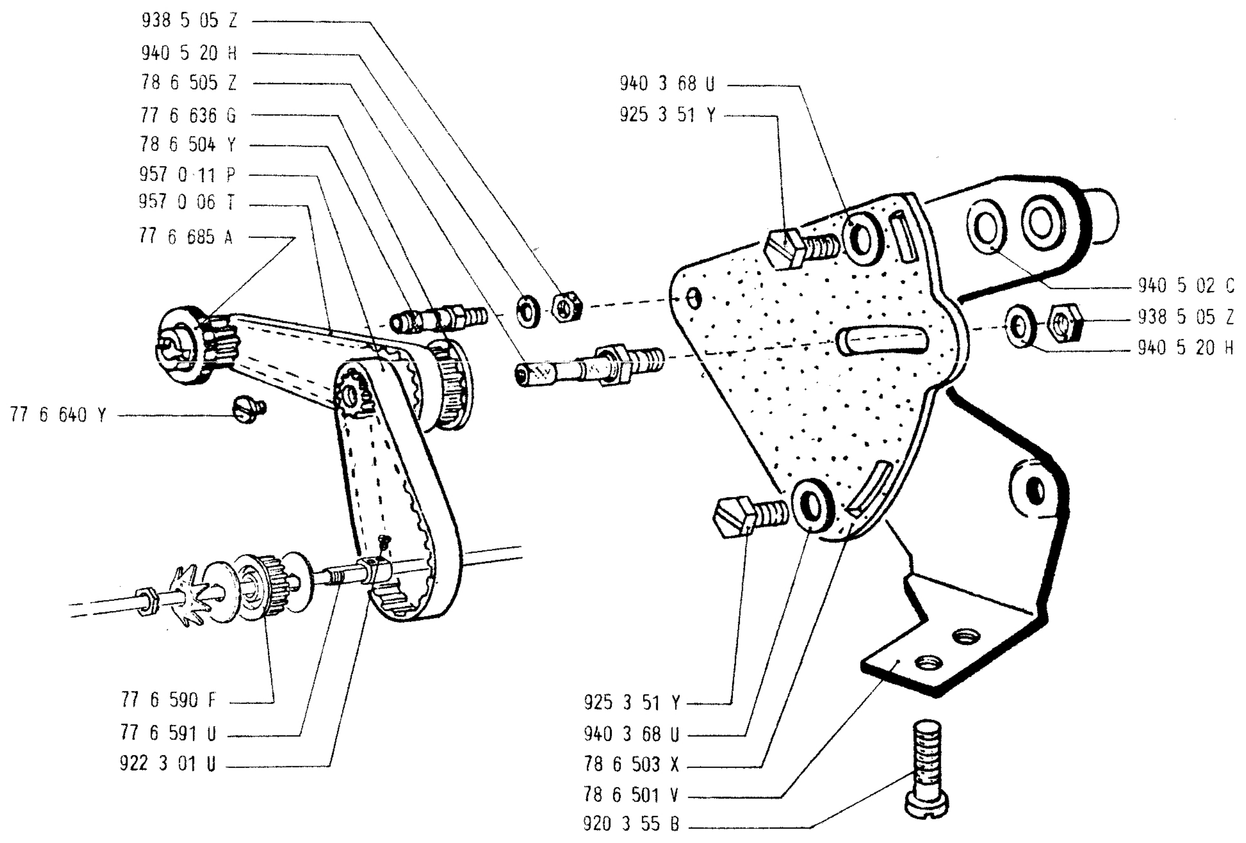

2. 1975		TRASMISSIONE MOTO (V 17) TRANSMISSION (V 17) TRANSMISSION (V 17)	UBERTRAGUNG (V 17) TRANSMISION (V 17) TRASMISSAO (V 17)	PAG. SEITE 305
315. 51. 0. 2	01			

BM144-525049
BM185-550169

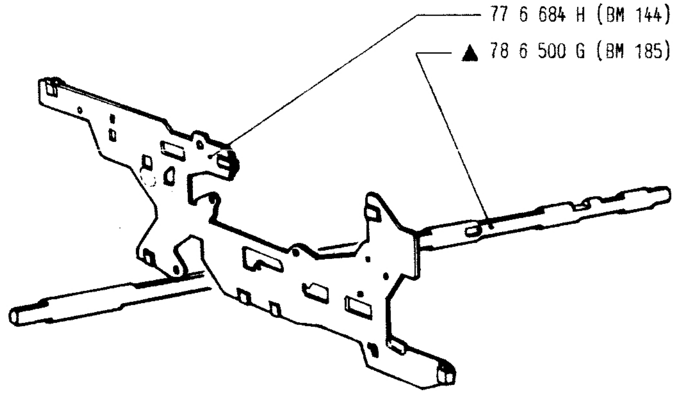

2. 1975	INCASTELLATURA BATI FRAME	GESTELL ARMAZON ARMACAO	PAG. SEITE 307
315. 51. 0. 2 / 01			

BM185-550169

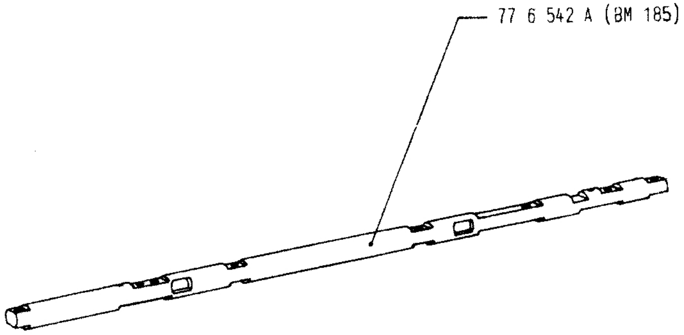

2. 1975	INCASTELLATURA BATI FRAME	GESTELL ARMAZON ARMACAO	PAG. SEITE 309
315. 51. 0. 2 | 01			

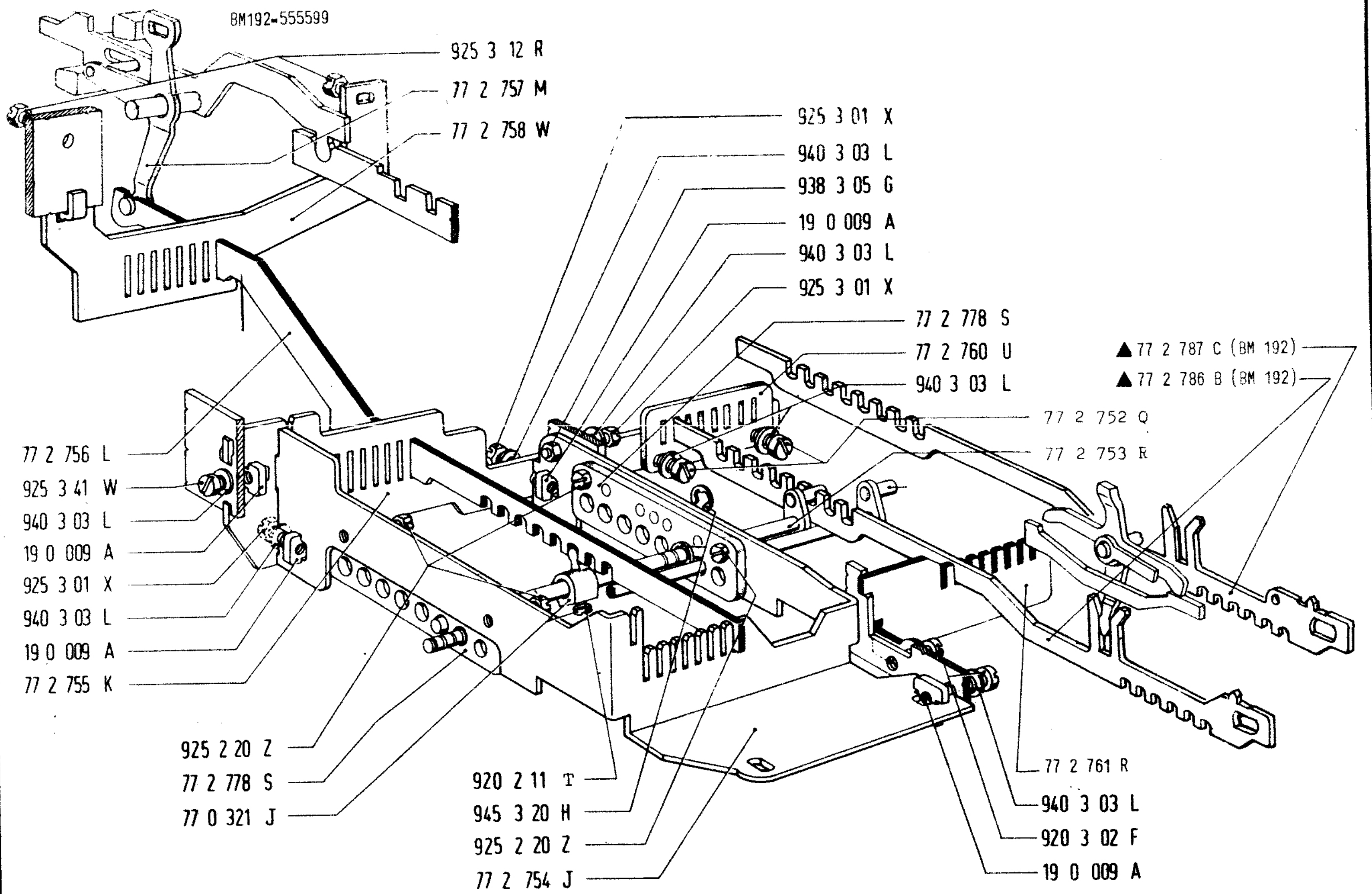

2. 1975	IMPOSTAZIONE BARRE GROUPE D'ENREGISTREMENT BARS ENTRY	EINSTELLUNG DER SCHRIFTSCHIENEN IMPOSTACION SOBRE LAS BARRAS GRUPO DE POSICAO DAS BARRAS	PAG. SEITE 311
315.51.0.2 01			

BM192-555599

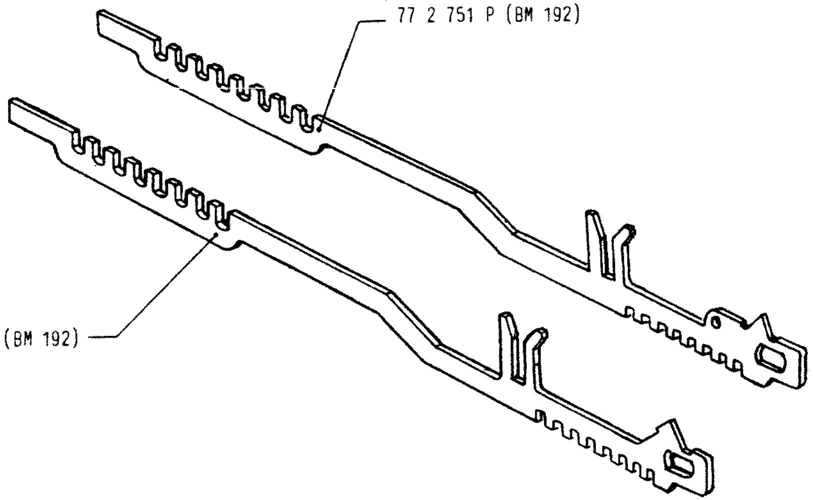

2. 1975	IMPOSTAZIONE BARRE	EINSTELLUNG DER SCHRIFTSCHIENEN	PAG. SEITE
315. 51. 0. 2	01	GROUPE D'ENREGISTREMENT	IMPOSTACION SOBRE LAS BARRAS	313
	BARS ENTRY	GRUPO DE POSICAO DAS BARRAS	

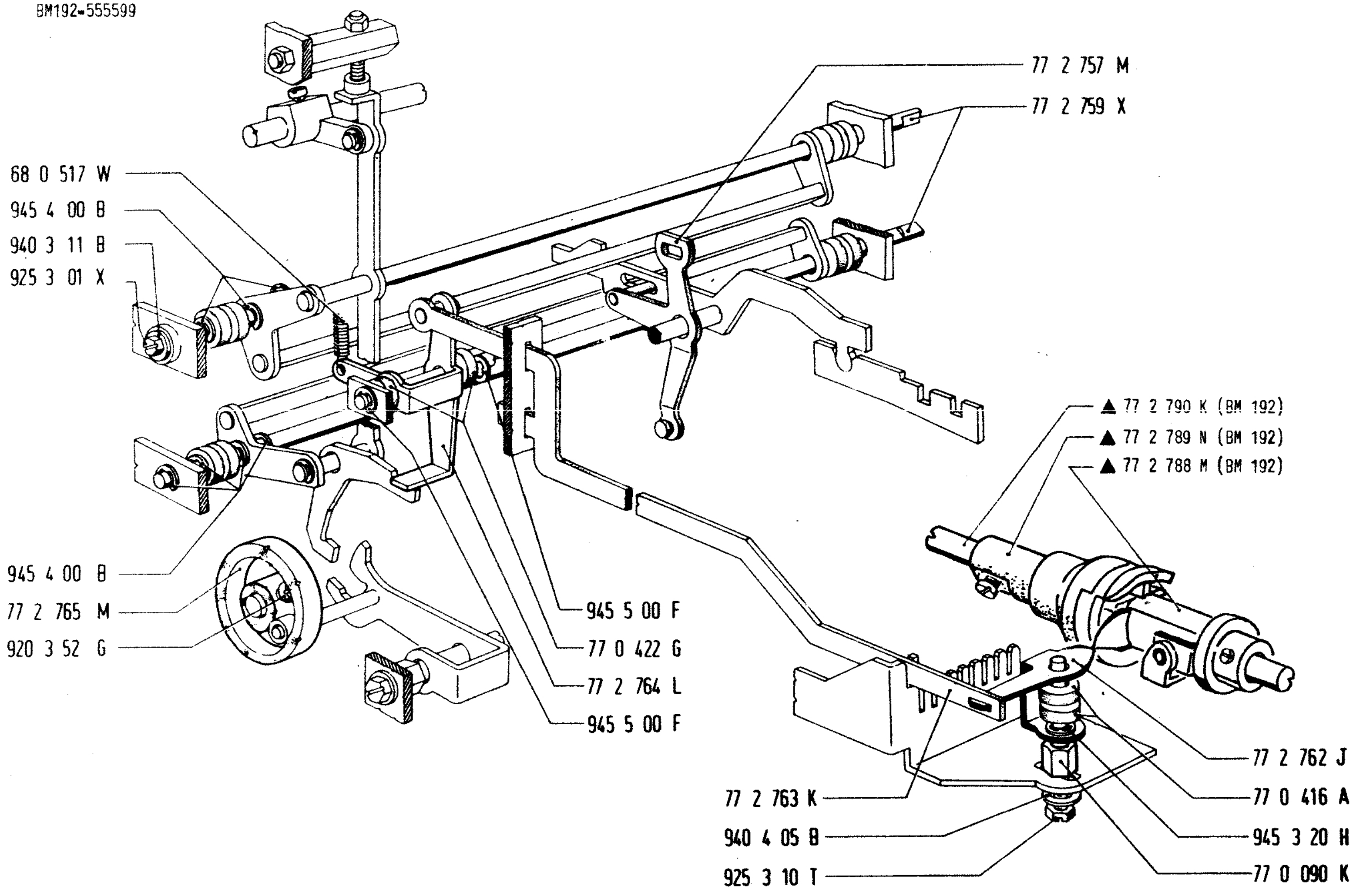

2. 1975		IMPOSTAZIONE BARRE GROUPE D'ENREGISTREMENT BARS ENTRY	EINSTELLUNG DER SCHRIFTSCHIENEN IMPOSTACION SOBRE LAS BARRAS GRUPO DE POSICAO DAS BARRAS	PAG. SEITE 315
315.51.0.2	01			

BM192-555599

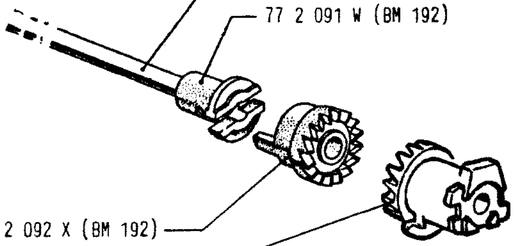

BM185-550169

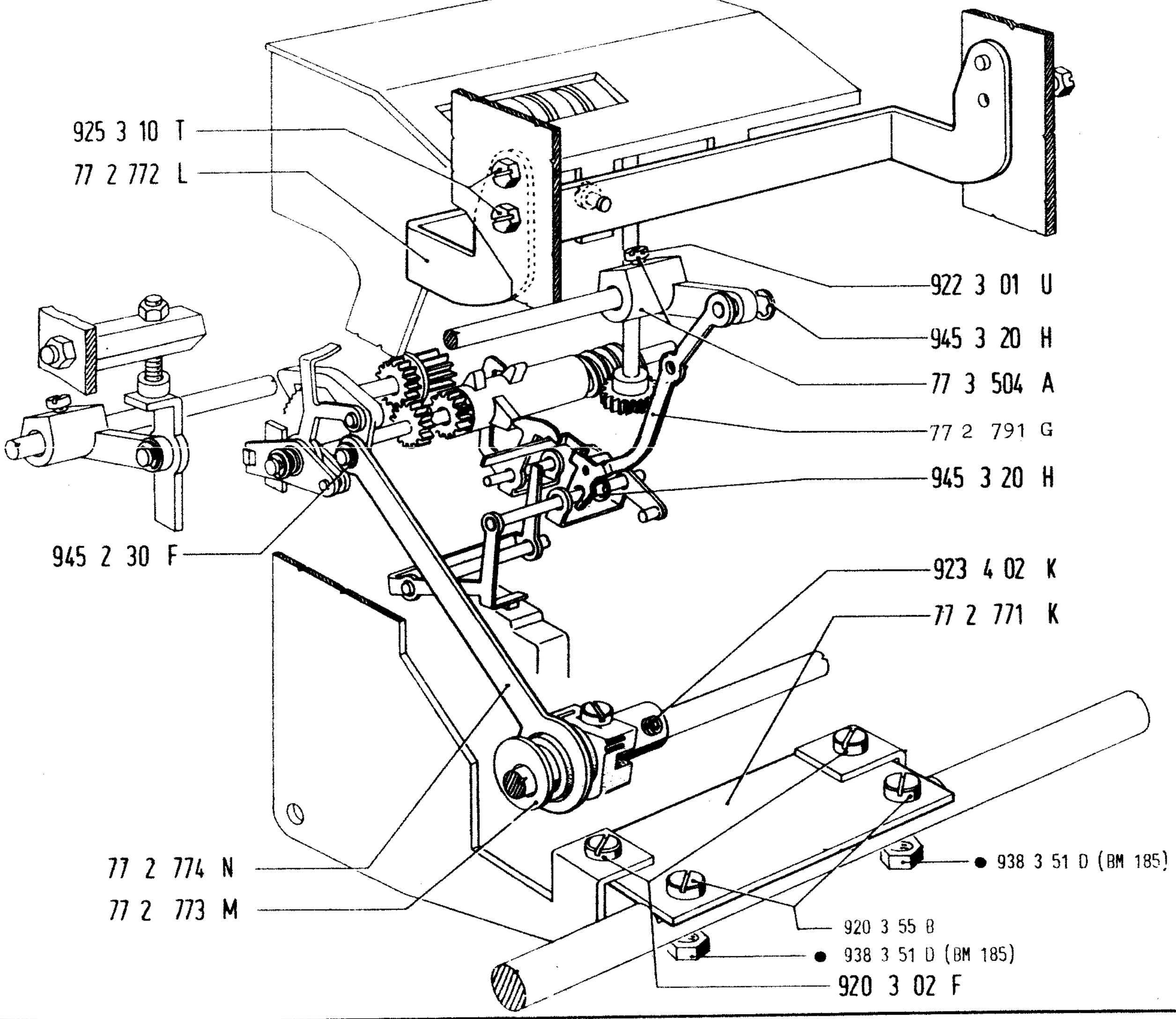

2.1975		ONTAORE COMPTEUR HORAIRE -METE-	STUNDENZAHLER CONTADOR HORARIO	PAG. SEITE 319
315.51.0.2	01			

BM155-517024
BM170-537294

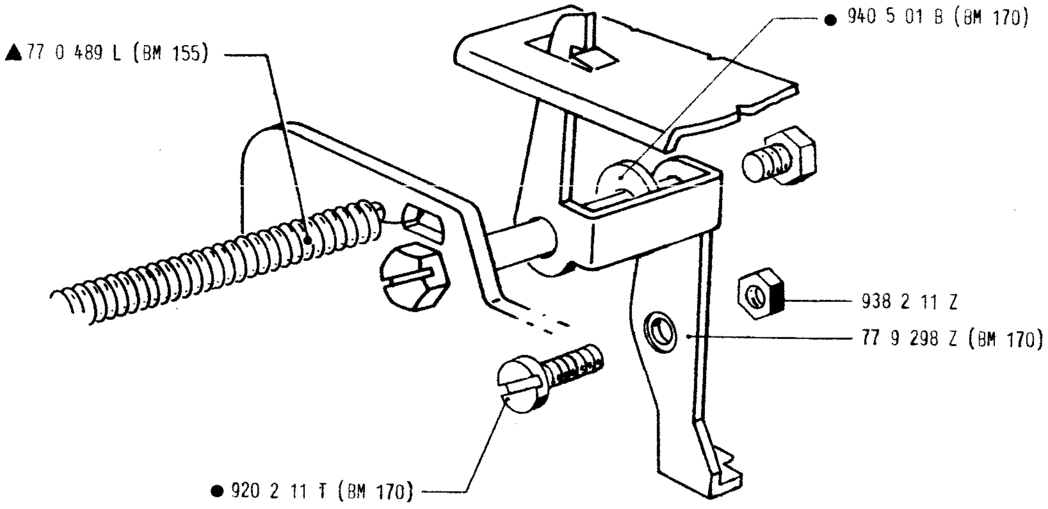

BM155-517024
BM170-537294

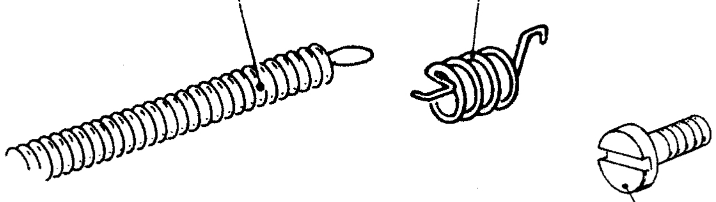

2. 1975	GRUPPO DI SCRITTURA GROUPE D'ECRITURE PRINTING UNIT	SCHRIFTGRUPPE GRUPO DE IMPRESION GRUPO DE IMPRESSAO	PAG. SEITE
315. 51. 0. 2	01			323

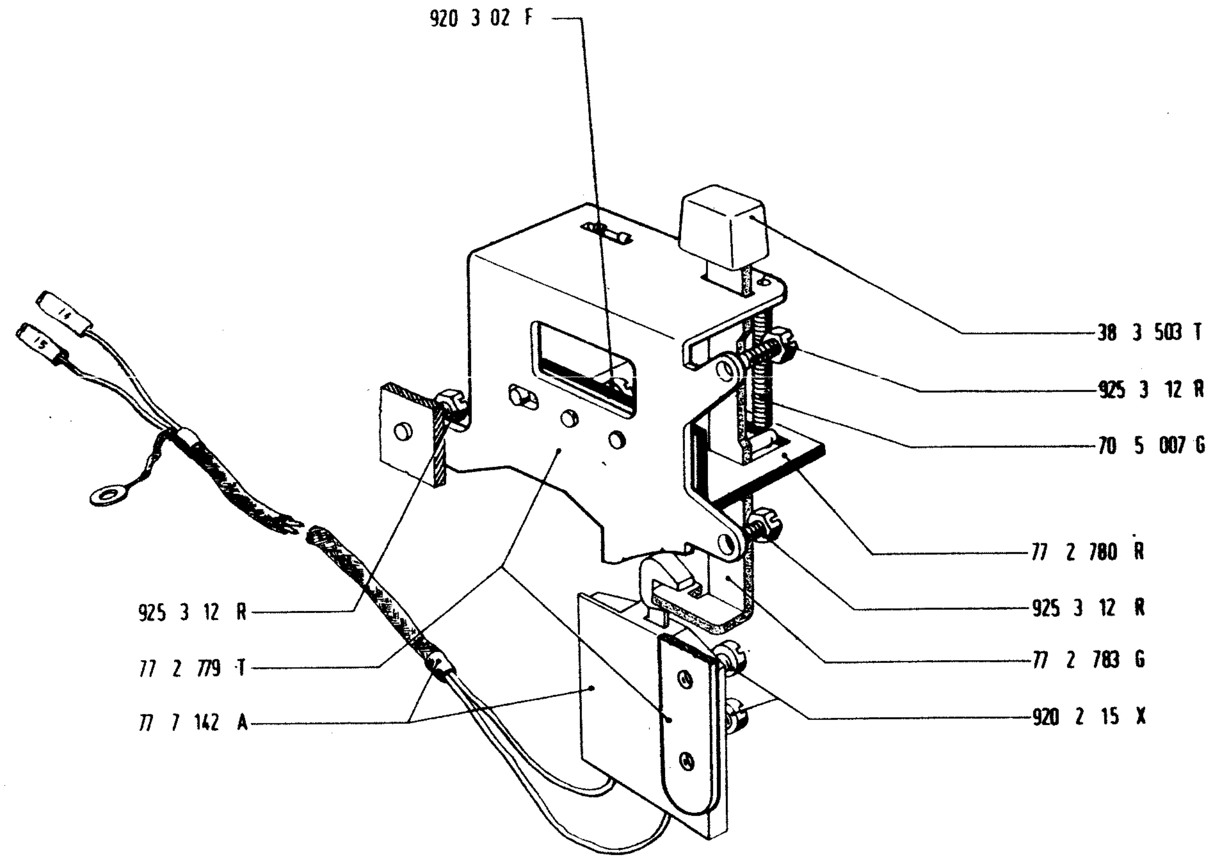

2. 1975	INTERRUTTORE DI AVVIAMENTO INTERRUPTEUR DE DEMARRAGE ON-OFF SWITCH	AUF-ZU SCHATTER INTERRUPTOR DE PUESTA EN MARCHA INTERRUPTOR GERAL	PAG. SEITE
315. 51. 0. 2 — 01			325

BM192-555599

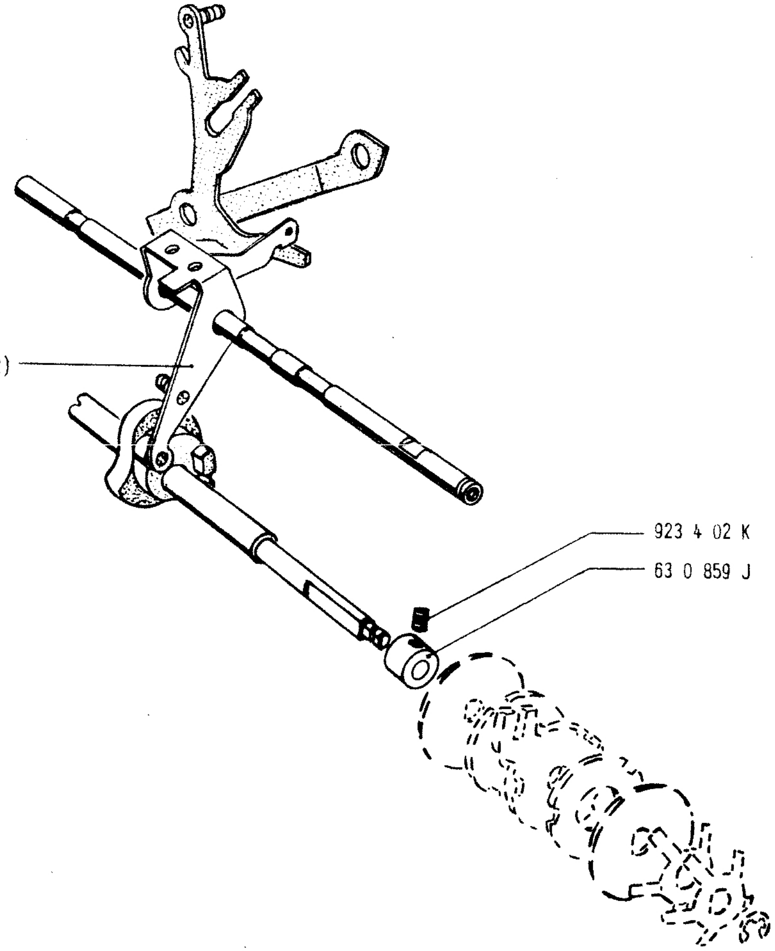

2. 1975		EMISSIONE EMISSION SEND	SENDE EMISION TRANSMISSAO	PAG. SEITE 327
315.51.0.2	01			

BM192-555599

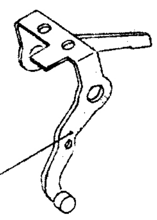

BM192-555599

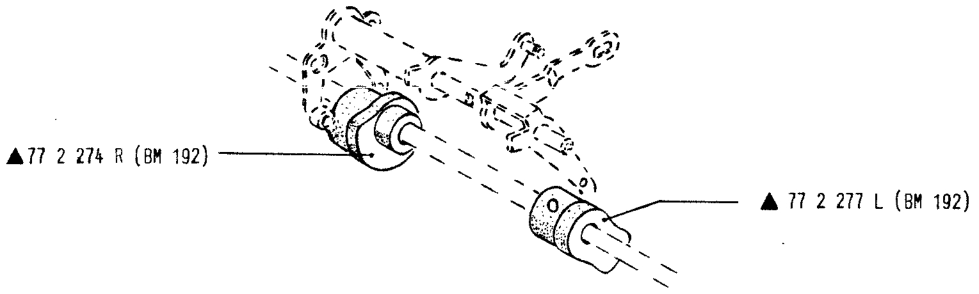

BM192-55559

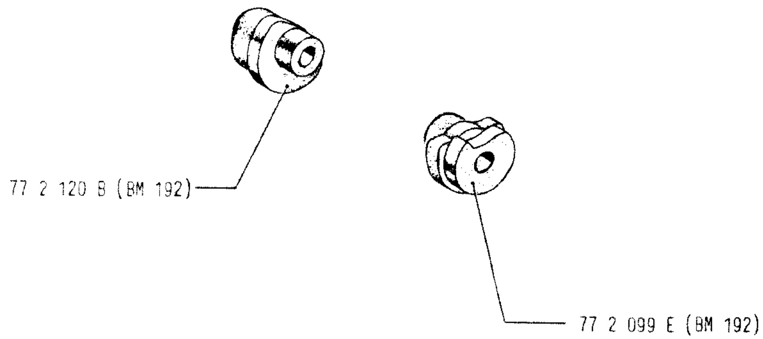

2. 1975	EMISSIONE EMISSION SEND	SENDE EMISION TRANSMISSAO	PAG. SEITE 333
315. 51. 0. 2	01			

PERFORATORE DI NASTRO Pe 305

PERFORATEUR DE BANDE Pe 305

TAPE PERFORATOR Pe 305

LOCHSTREIFENSTANZEINRICHTUNGEN Pe 305

PERFORADOR DE CINTA Pe 305

PERFURADOR DE FITA Pe 305

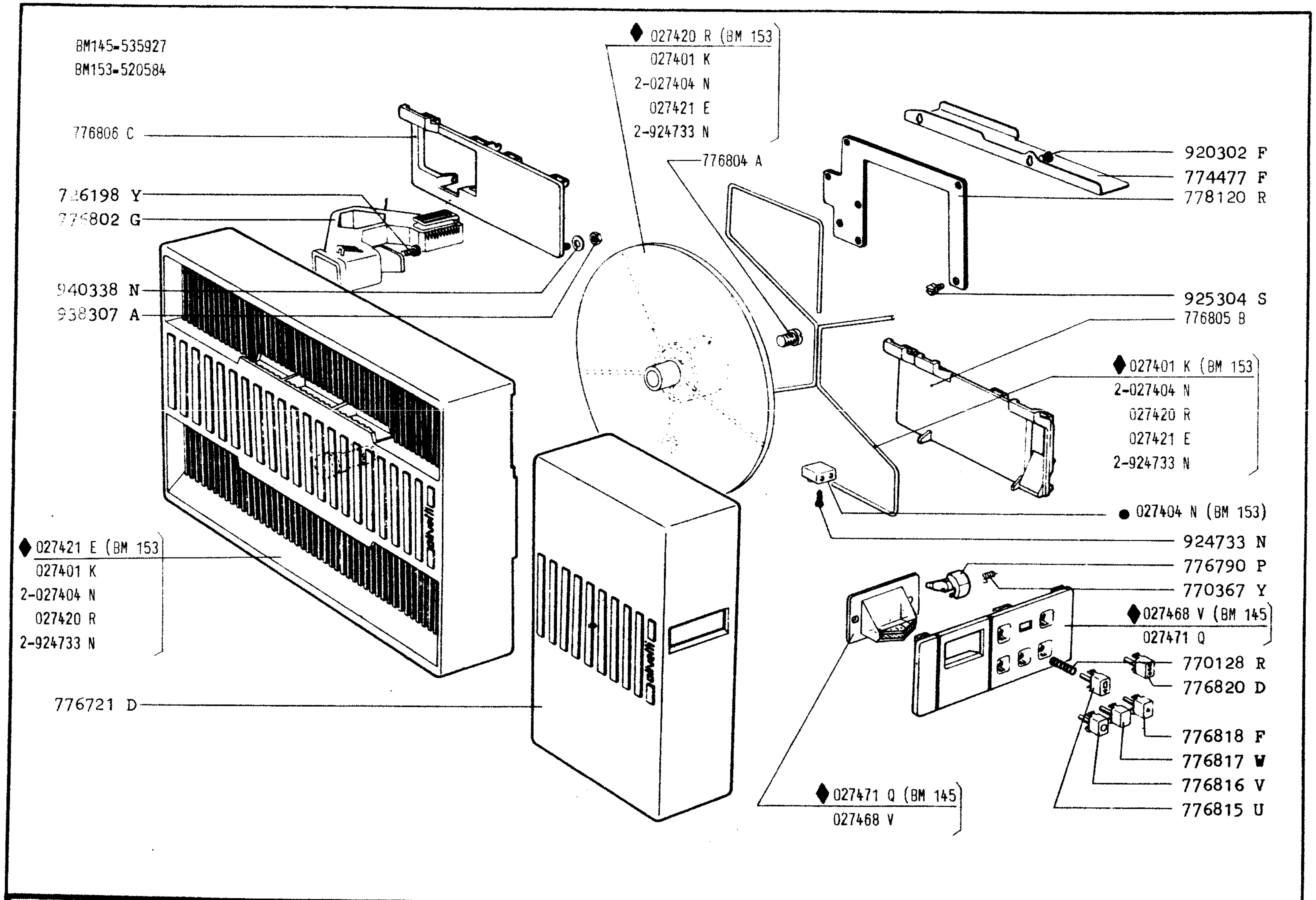

2. 1975	PERFORATORE PERFORATEUR TAPE PERFORATOR	LOCHSTREIFENSTANZEINRICHTUNGEN PERFORADOR PERFURADOR	PAG. SEITE
315.51.0.2	01			337

BM153-502584

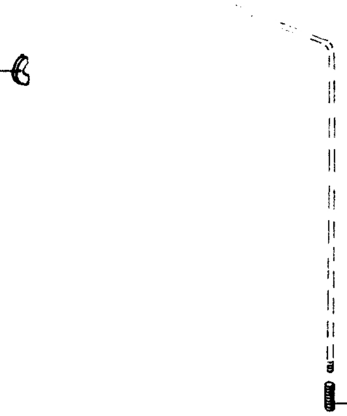

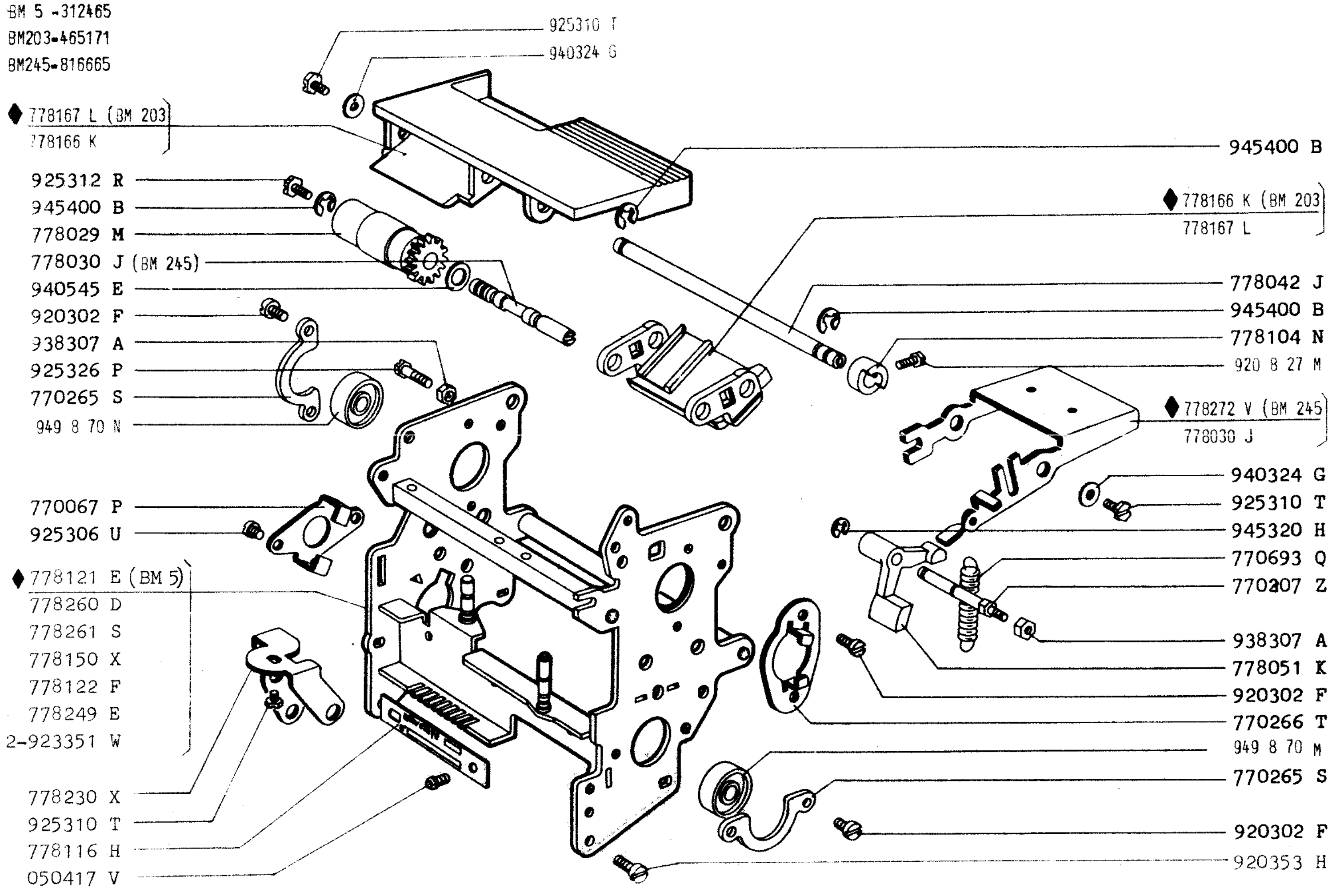

2. 1975	PERFORATORE	LOCHSTREIFENSTANZEINRICHTUNGEN	PAG. SEITE
315.51.0.2 01	PERFORATEUR	PERFORADOR	341
	TAPE PERFORATOR	PERFORADOR	

778161 N codice del gruppo completo della matrice.

778161 N code du groupe complet de la matrice.

778161 N array group code-number.

* 778161 N matrizegruppenKenn-Nummer.

778161 N código del grupo completo de la matriz.

778161 N código do grupo completo da matriz.

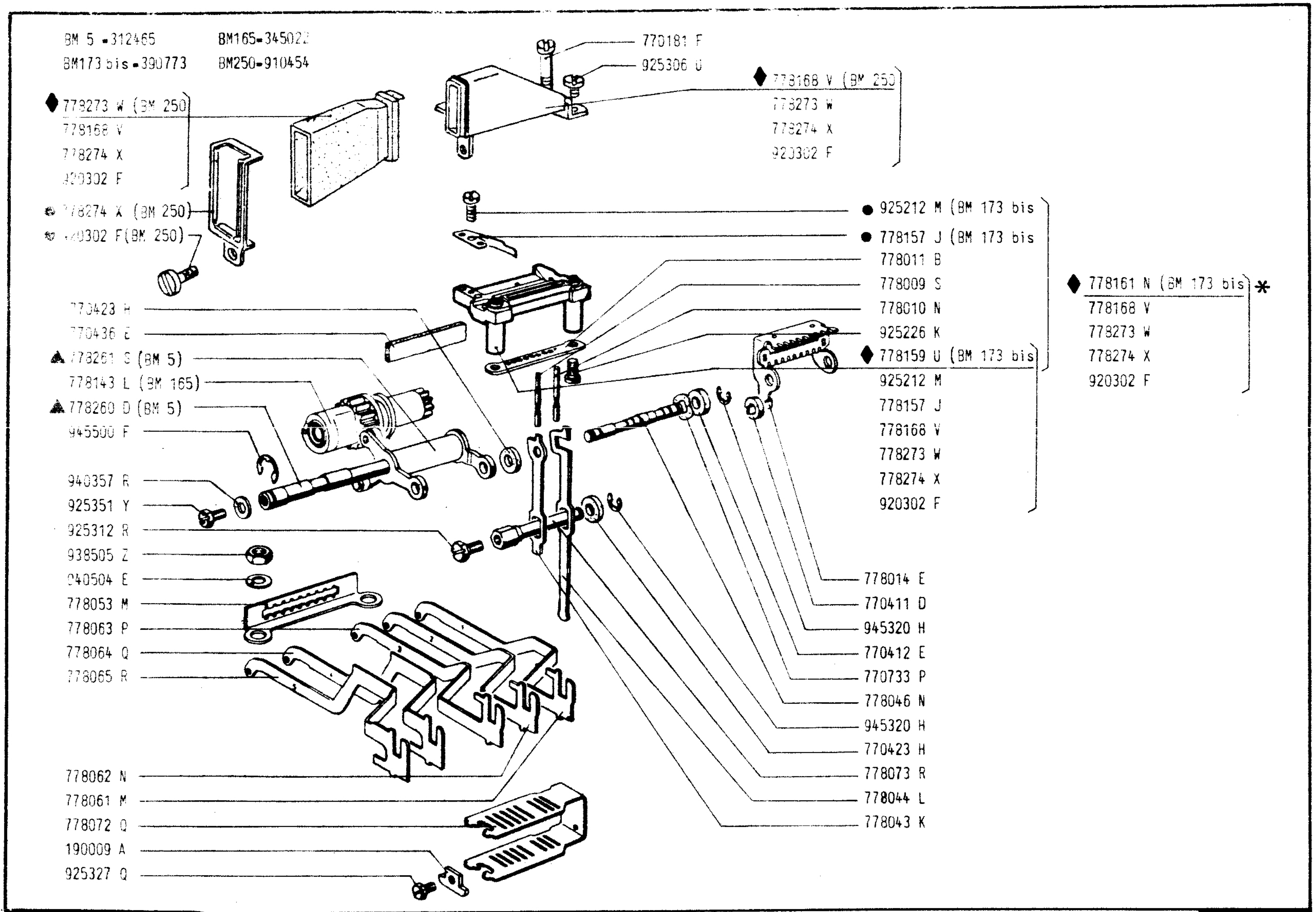

2. 1975		PERFORATORE PERFORATEUR TAPE PERFORATOR	LOCHSTREIFENSTANZEINRICHTUNGEN PERFORADOR PERFURADOR	PAG. SEITE 343
315.51.0.2	01			

BM 5 - 312465

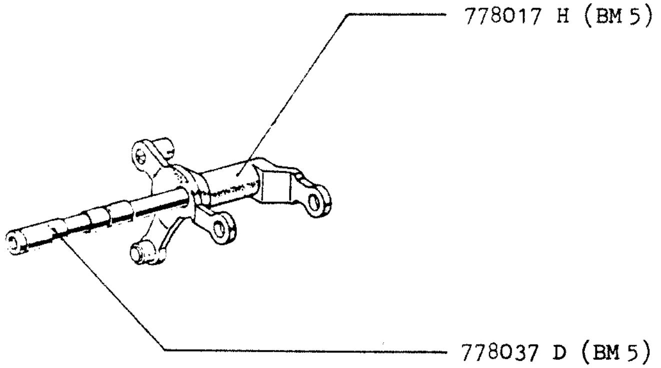

* | Particolare non appartenente al perforatore
--- | ---
 | Ces pièces n'appartiennent pas au perforateur
 | These parts do not belong to the perforator
 | Teile, die nicht der Lochstreifenstanzeinrichtung gehören
 | Estas piezas no pertenecen al perforador
 | Peças que não pertencem ao perfurador

BM165-345022

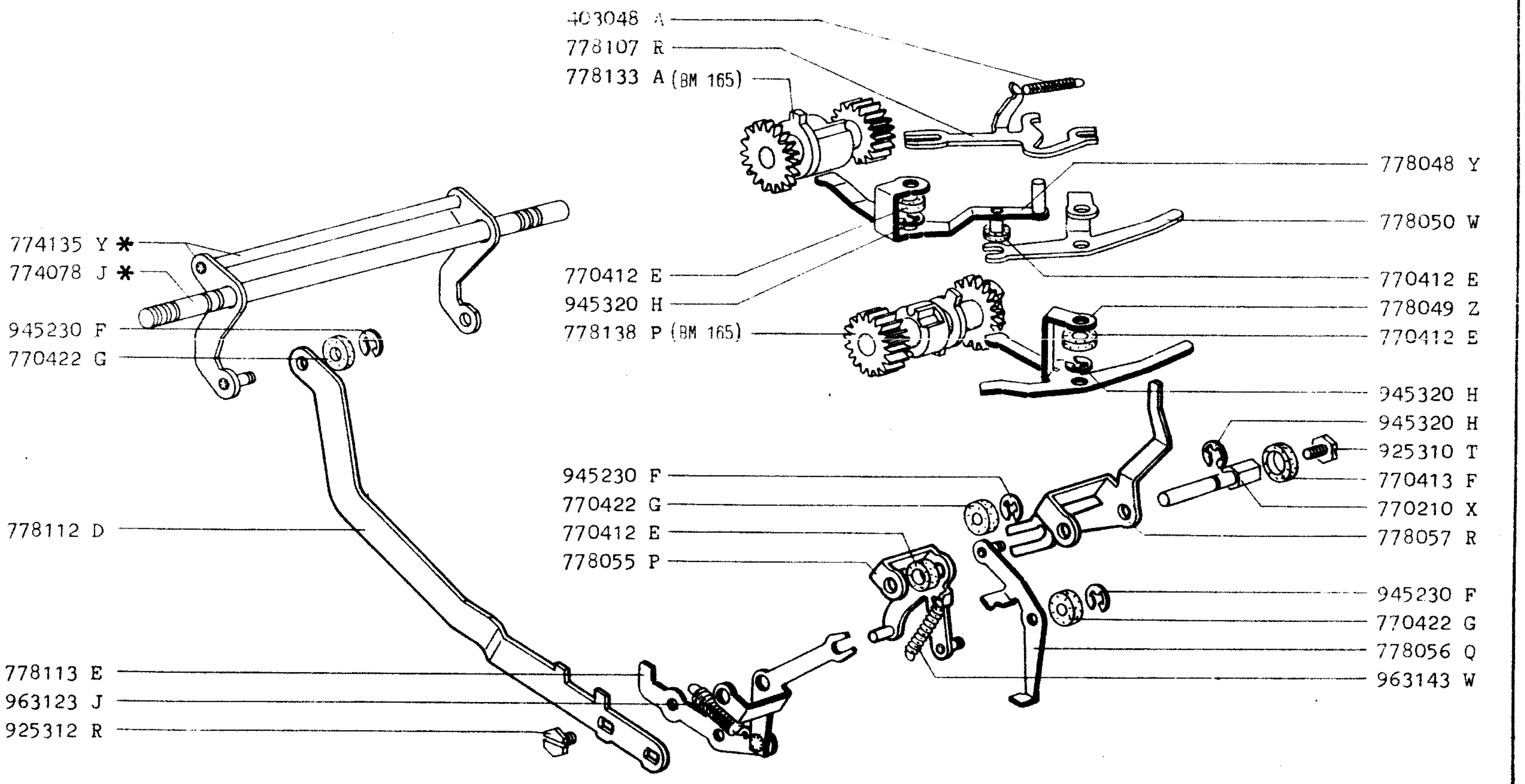

BM205-555599

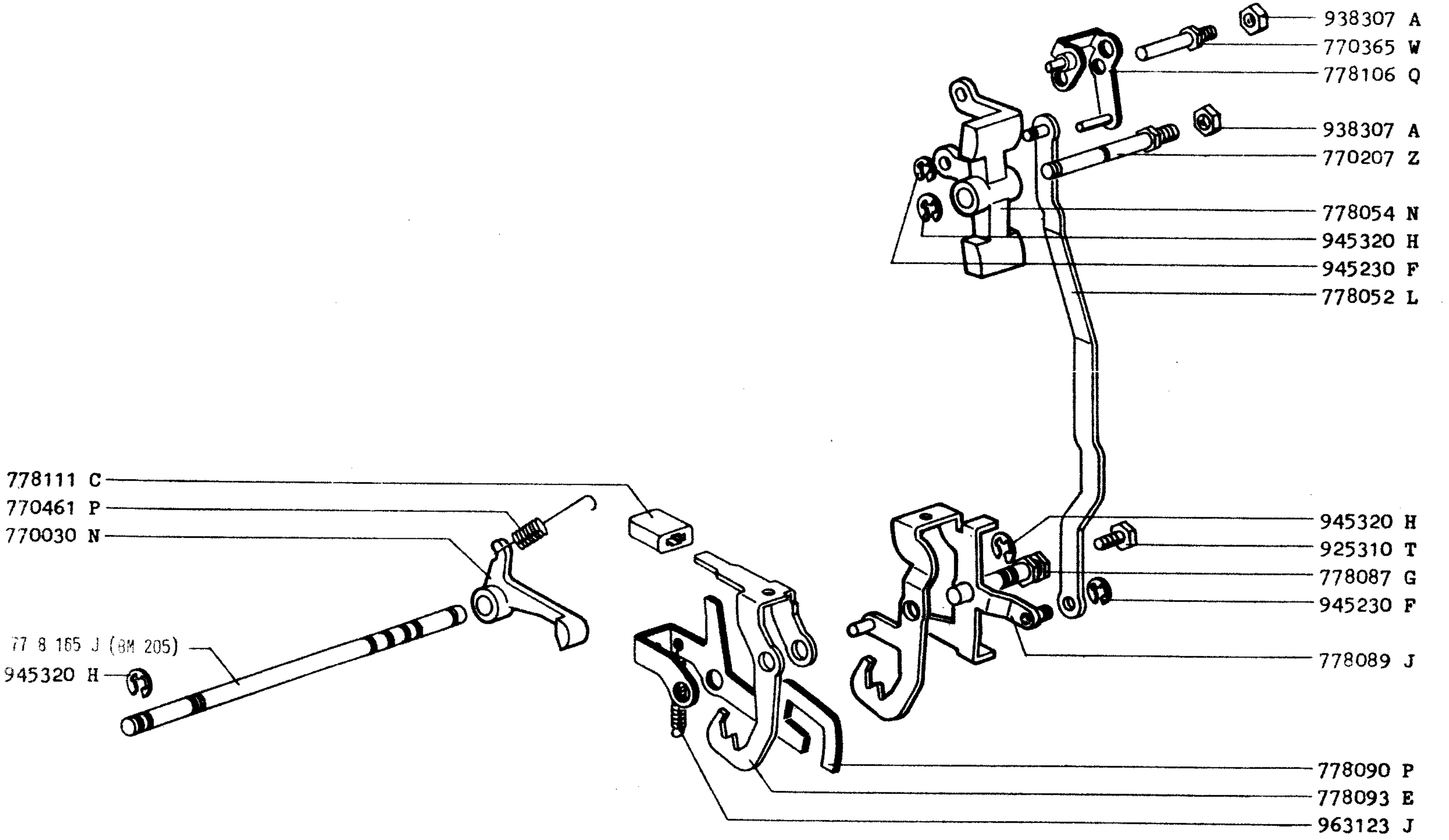

2. 1975	PERFORATORE PERFORATEUR TAPE PERFORATOR	LOCHSTREIFENSTANZEINRICHTUNGEN PERFORADOR PERFURADOR
315.51.0.2 · 01		PAG. SEITE 347

BM157=318463 BM165=345022 BM 5 = 312465
BM173 bis=390773 BM249=830696

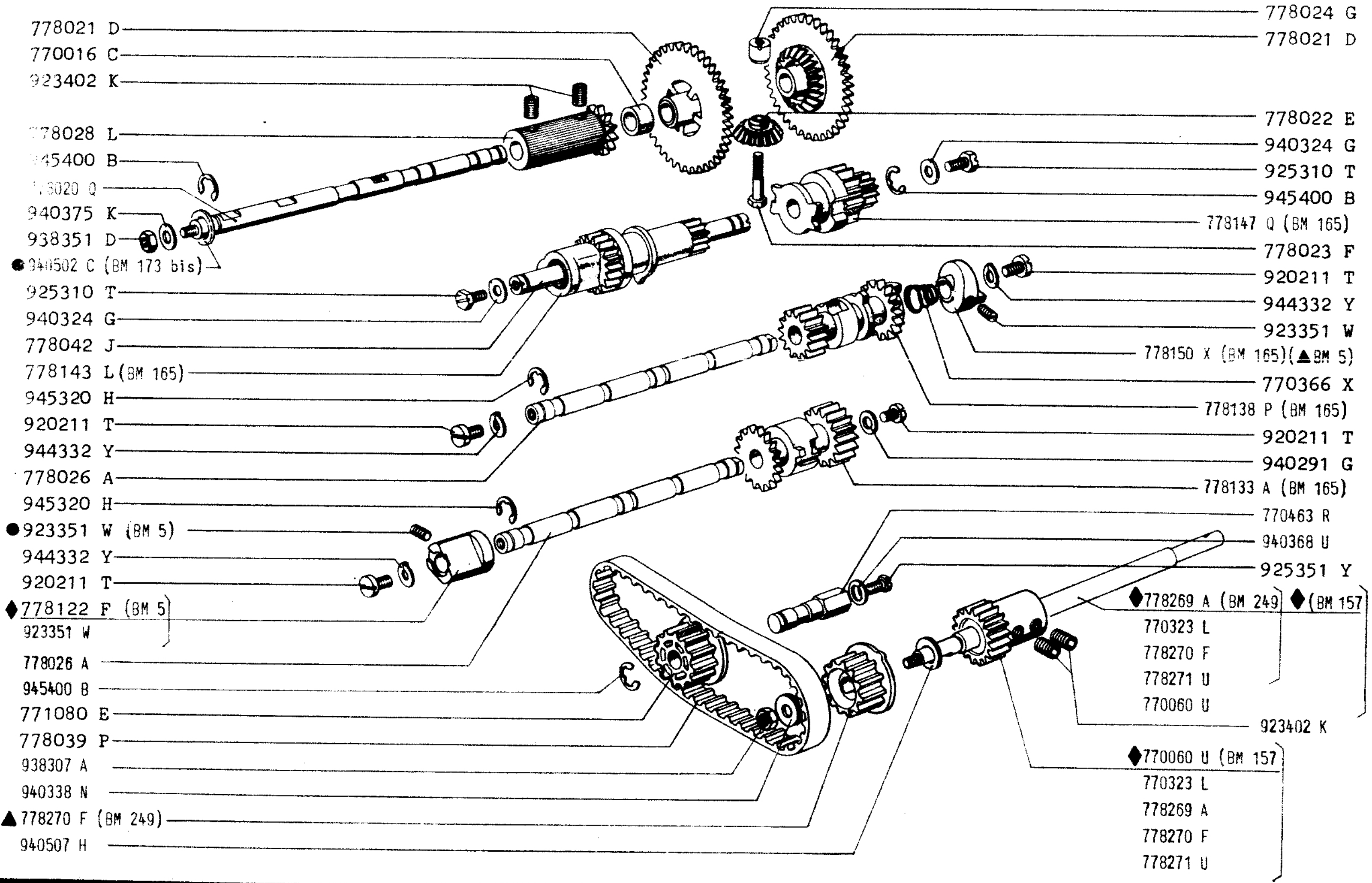

2. 1975	PERFORATORE PERFORATEUR TAPE PERFORATOR	LOCHSTREIFENSTANZEINRICHTUNGEN PERFORADOR PERFURADOR	PAG. SEITE
315. 51. 0. 2 — 01			349

BM 5 = 312465
BM249= 830696

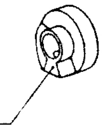

778080 M (BM 5)

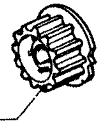

77 8 018 J (BM 249)

BM157-318463
BM178-422299
BM249-830696

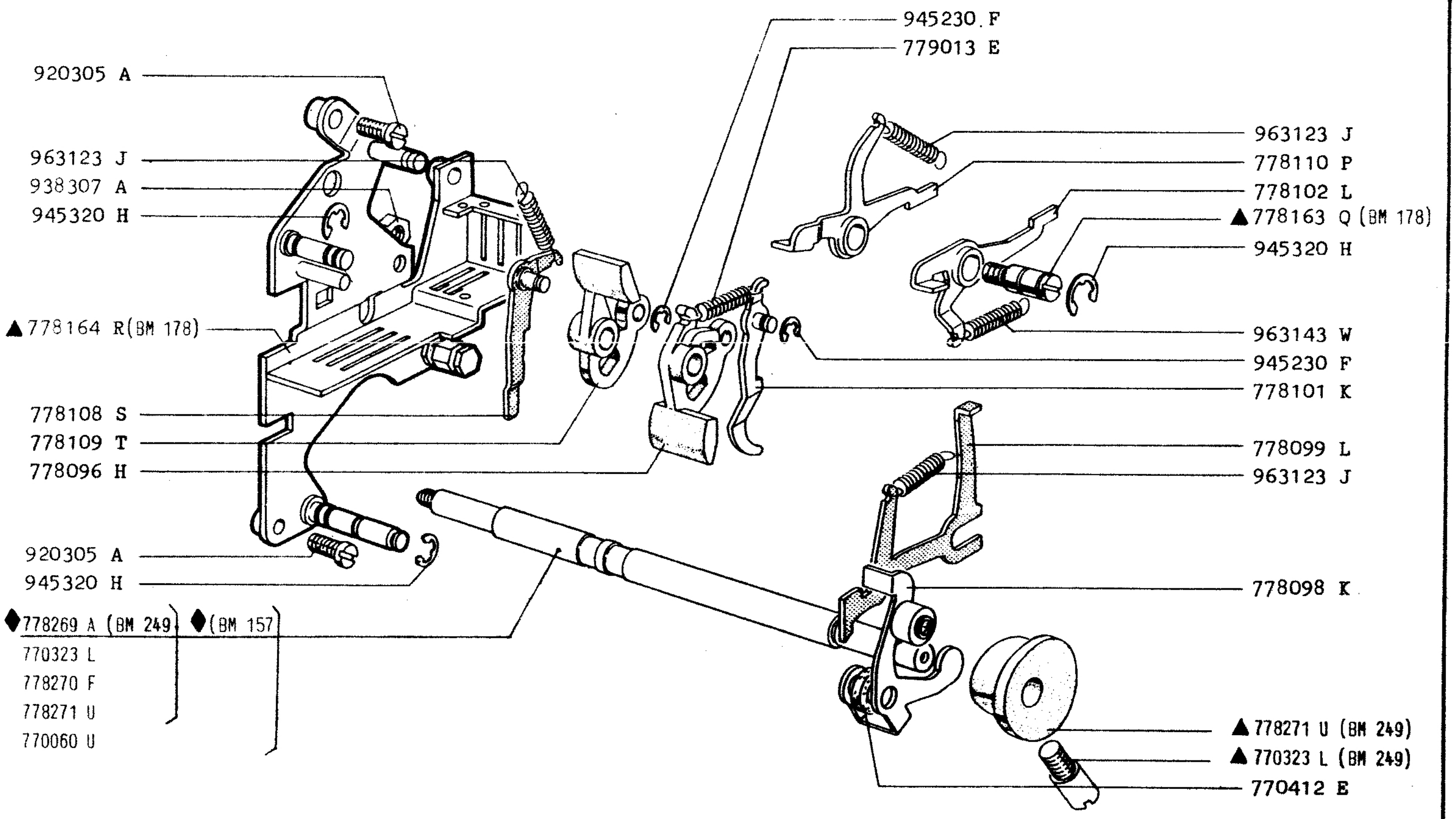

2.1975		PERFORATORE PERFORATEUR TAPE PERFORATOR	LOCHSTREIFENSTANZEINRICHTUNGEN PERFORADOR PERFURADOR	PAG. SEITE 353
315.51.0.2	01			

BM 5 = 312465
BM178= 422299
BM249= 630696

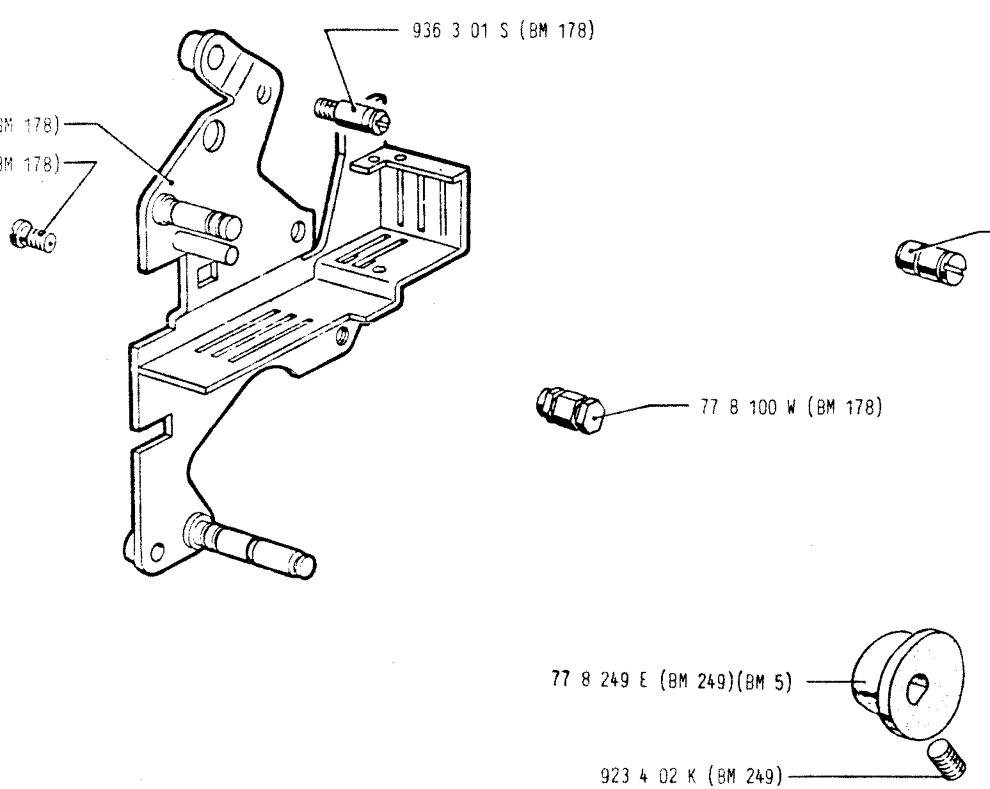

2. 1975	PERFORATORE PERFORATEUR TAPE PERFORATOR	LOCHSTREIFENSTANZEINRICHTUNGEN PERFORADOR PERFURADOR	PAG. SEITE
315.51.0.2 01			355

LETTORE DI NASTRO Se 305

LECTEUR DE BANDE Se 305

TAPE READER Se 305

LOCHSTREIFENLESEGERAT Se 305

LECTOR DE CINTA Se 305

LEITOR DE FITA Se 305

BM180-543569
BM208-471474

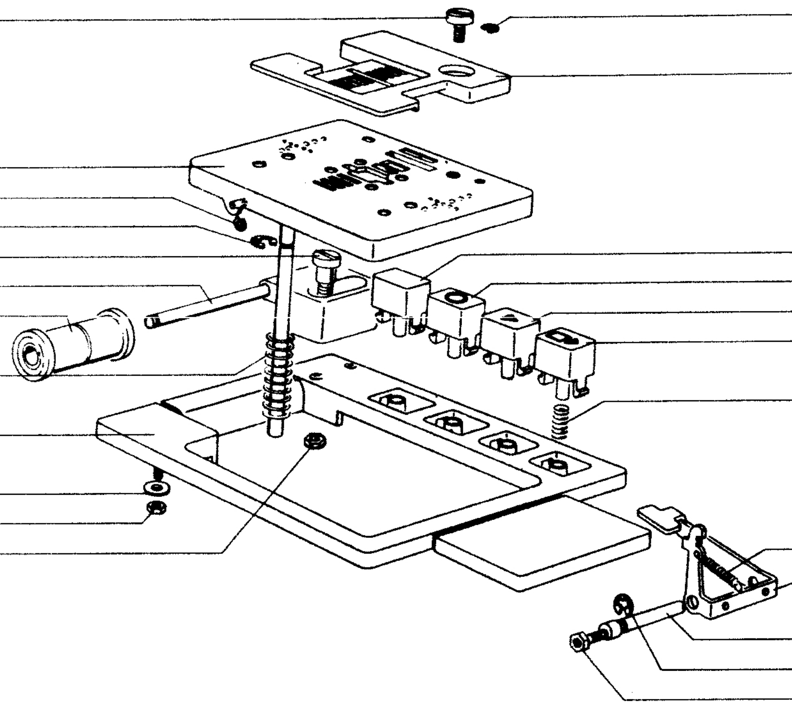

2. 1975	LETT[illegible] LECTEUR TAPE READER	[illegible]CHSTREIFENLESEGERAT LECTOR LEITOR	PAG. SEITE 359
315.51.0.2	01			

BM208-471474

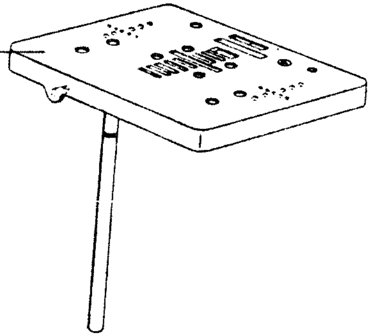

2. 1975	LETTORE LECTEUR TAPE READER	LOCHSTREIFENLESEGERAT LECTOR LEITOR	PAG. SEITE 361
315. 51. 0. 2 — 01			

BM162-308674 BM 1 - 300910
BM164-366776

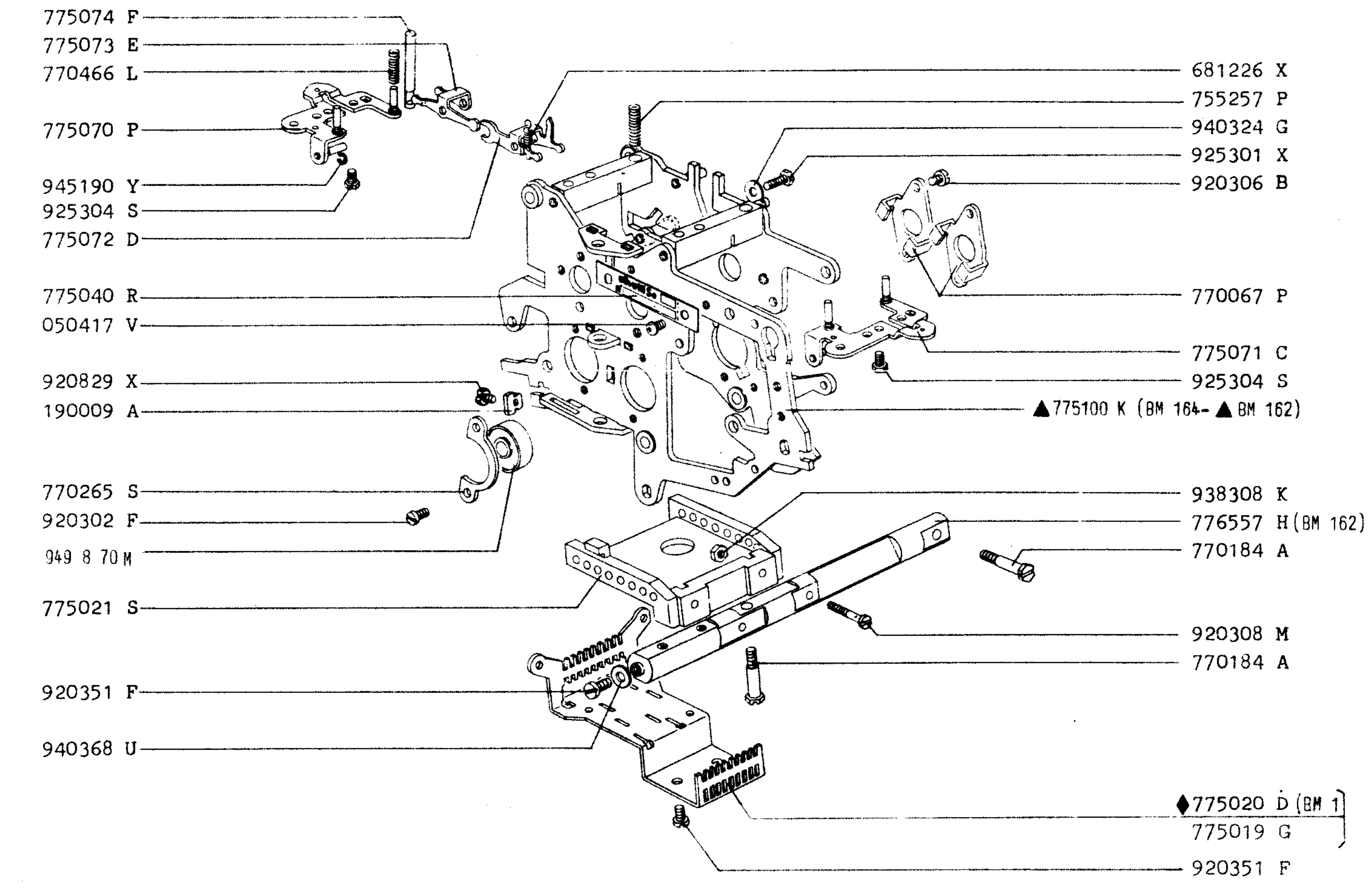

2. 1975	LETTORE LECTEUR TAPE READER	LOCHSTREIFENLESEGERAT LECTOR LEITOR	PAG. SEITE 363
315.51.0.2 01			

BM 1 - 300910
BM162- 308674
BM164- 366776

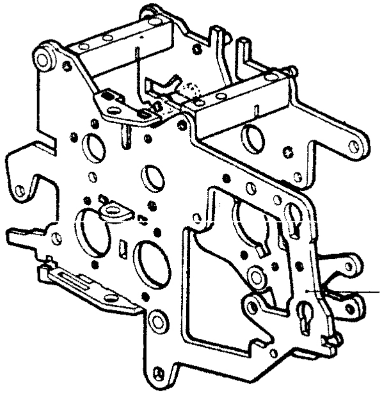

BM162-308674
BM164-366776
BM243-813456
BM263-973101

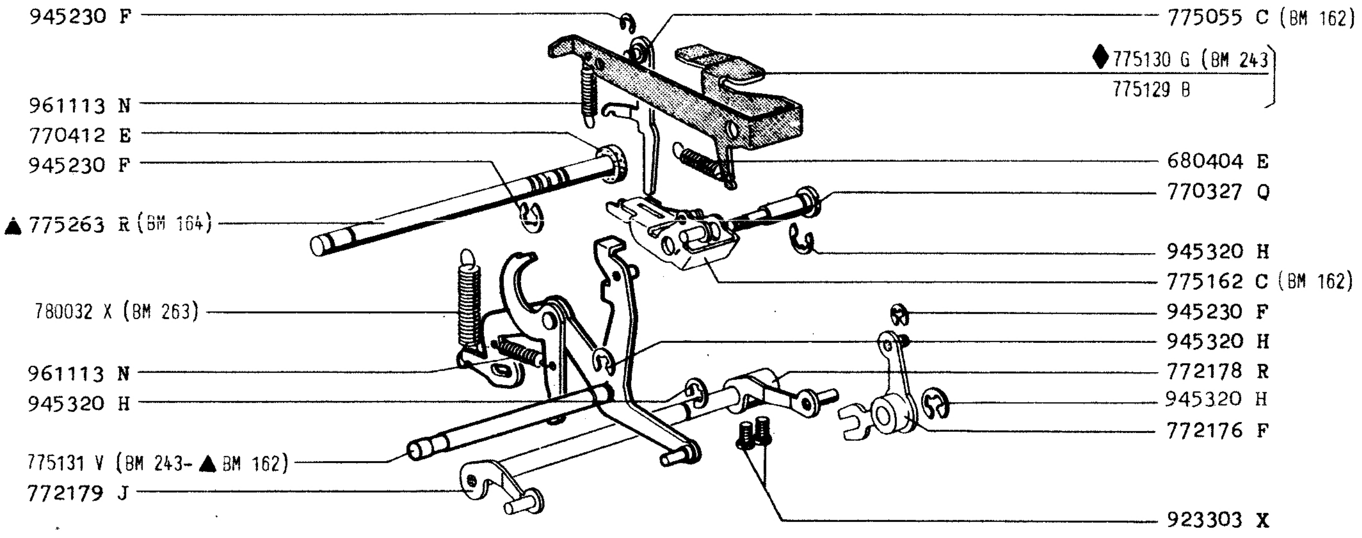

2. 1975	LETTORE LECTEUR TAPE READER	LOCHSTREIFENLESEGERAT LECTOR	PAG. SEITE
315. 51. 0. 2 · 01			367

BM 1 = 300910
BM162= 308674
BM164= 366776

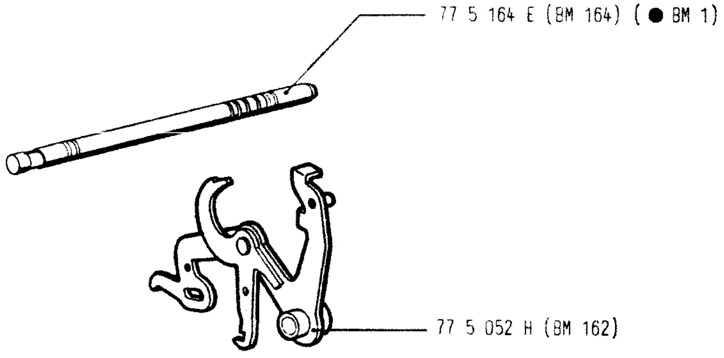

2. 1975		LETTORE LECTEUR TAPE READER	LOCHSTREIFENLESEGERAT LECTOR LEITOR	PAG. SEITE 369
315.51.0.2	01			

BM162-308674 BM164-366776 BM208-471474

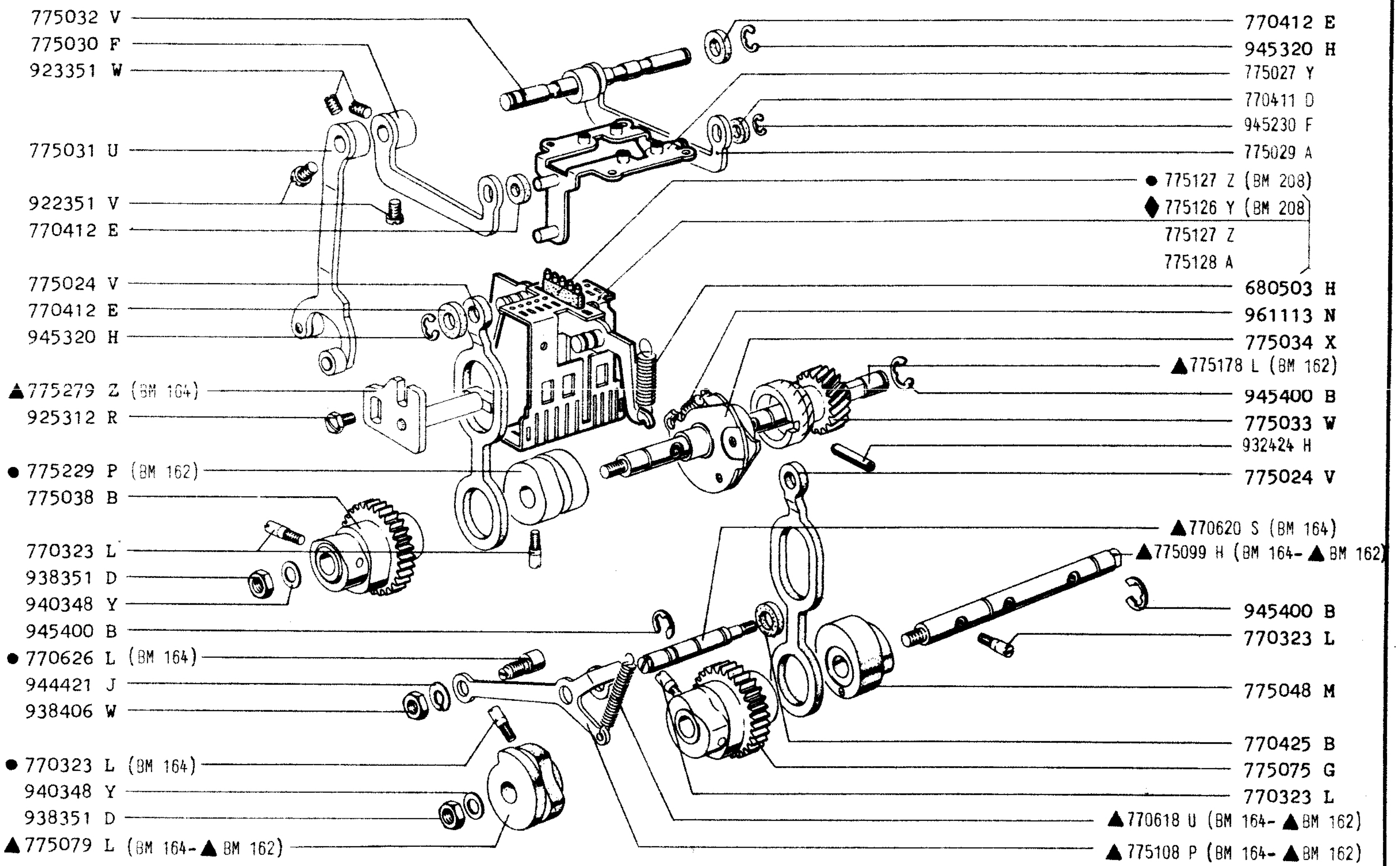

2. 1975	LETTORE LECTEUR TAPE READER	LOCHSTREIFENLESEGERAT LECTOR LEITOR	PAG. SEITE 371
315.51.0.2 / 01			

BM162-308674
BM164-366776

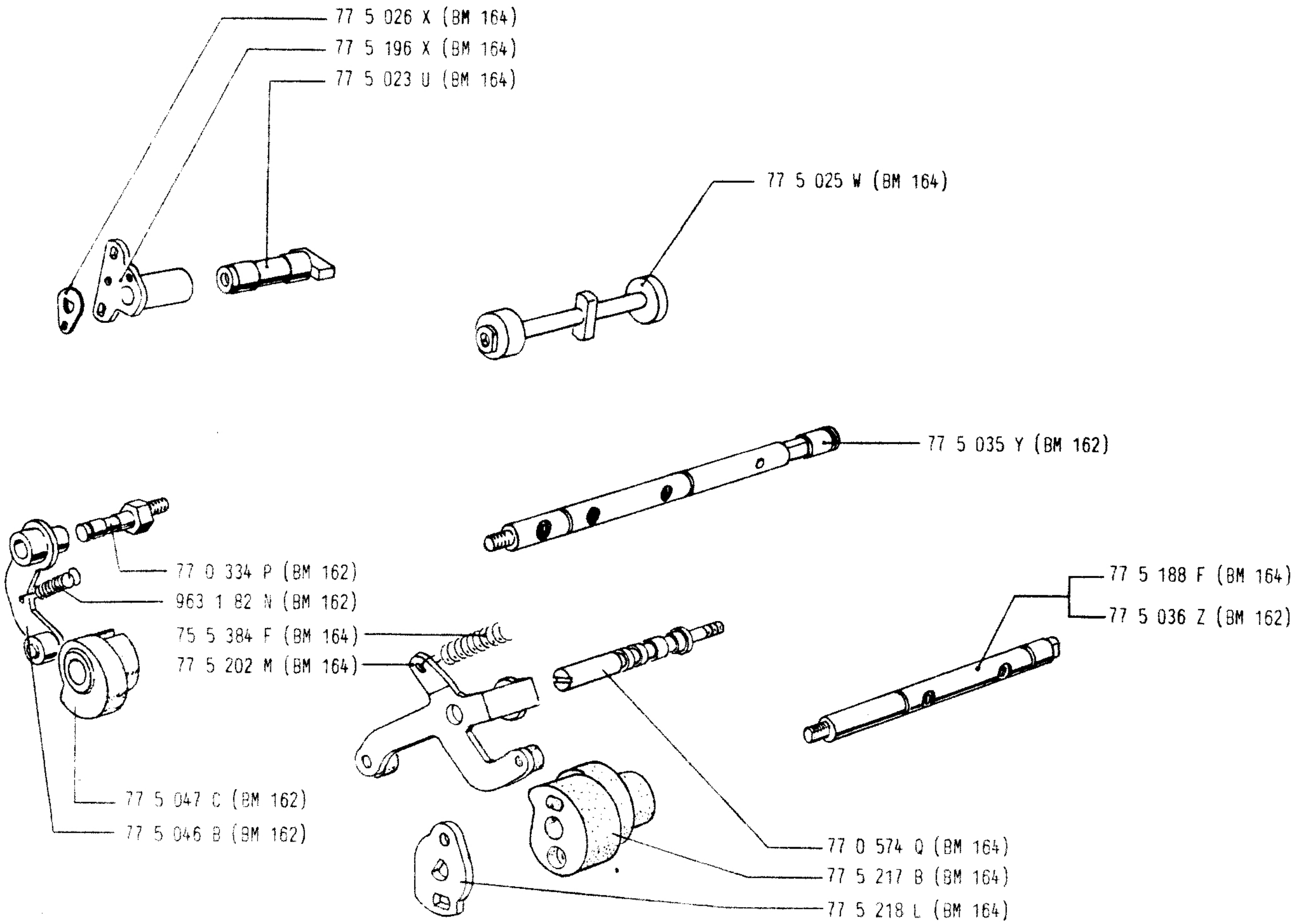

2. 1975		LETTORE LECTEUR TAPE READER	LOCHSTREIFENLESEGERAT LECTOR LEITOR	PAG. SEITE
315.51.0.2	01			373

* Per matricole inferiori a 308674 (BM 162) richiedere 5 particolari con codice 775186 V.

Pour matricules inférieures à 308674 (BM 162), demander 5 pièces avec le code 775186 V.

For serial numbers less than 308674 (BM 162), ask for 5 parts with code-number 775186 V.

Für Seriennummern weniger als 308674 (BM 162), 5 Teile (Kenn-Nummer 775186 V) bestellen.

Para las matrículas inferiores que 308674 (BM 162), pidanse 5 piezas código 775186 V.

Para as matrículas inferiores que 308674 (BM 162), pedir 5 peças código 775186 V.

BM 1 - 300910
BM162- 308674
BM256- 965537

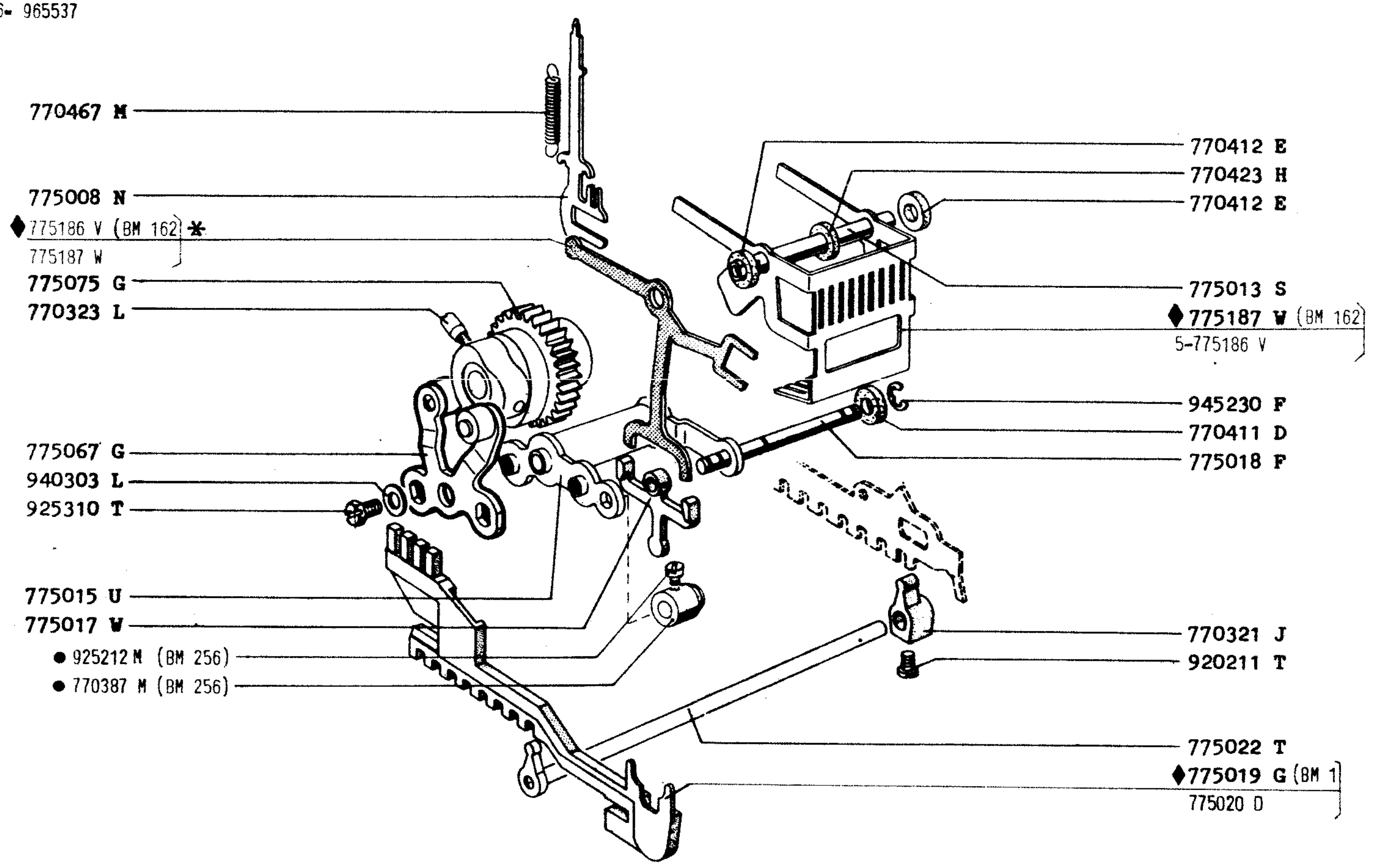

2. 1975	LETTORE LECTEUR TAPE READER	LOCHSTREIFENLESEGERAT LECTOR LEITOR	PAG. SEITE 375
315.51.0.2 01			

BM162-308674 BM164-366776 BM 1 - 300910
BM243-813456 BM263-973101

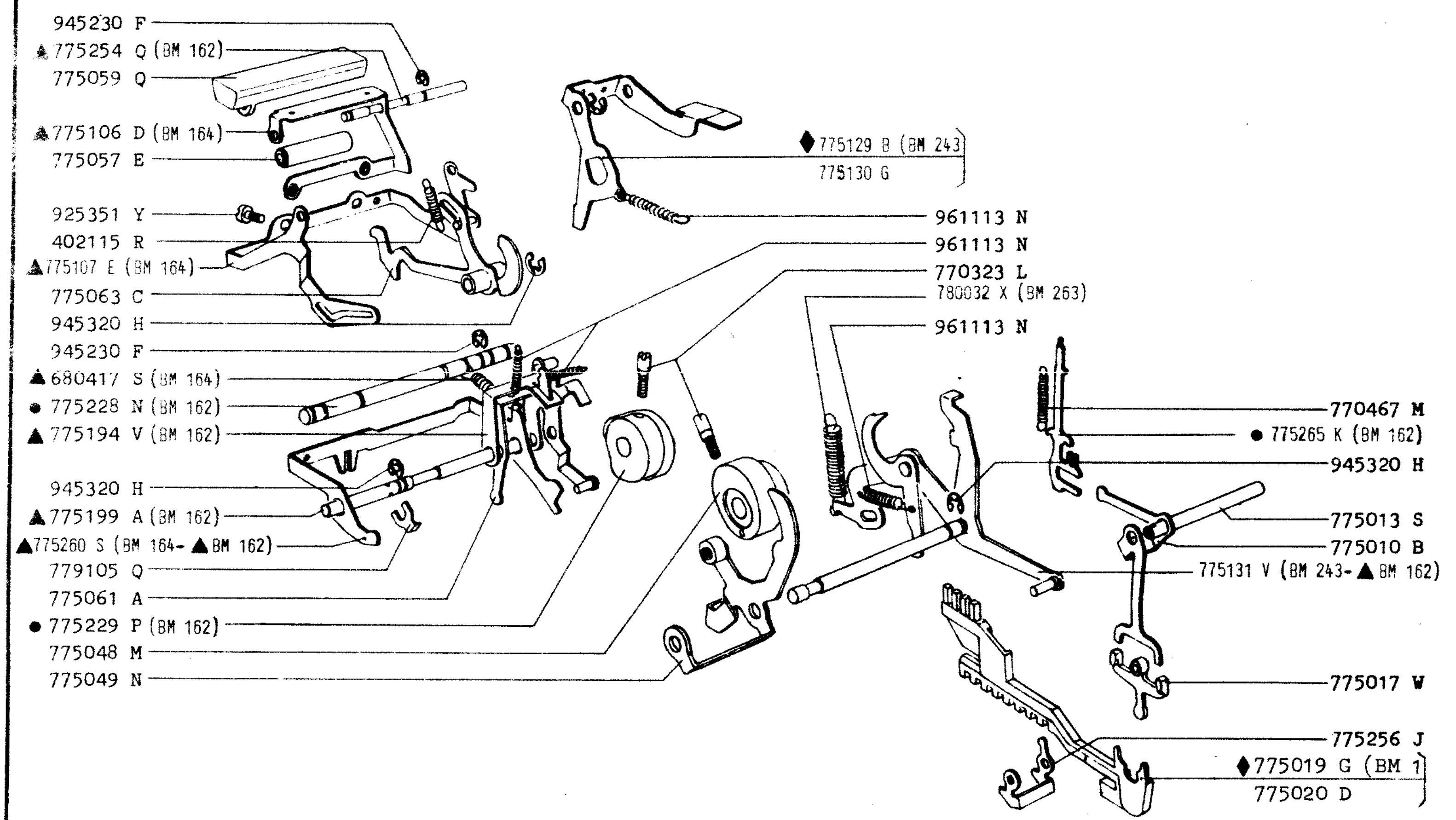

BM 1 = 300910
BM162= 308674
BM164= 366776

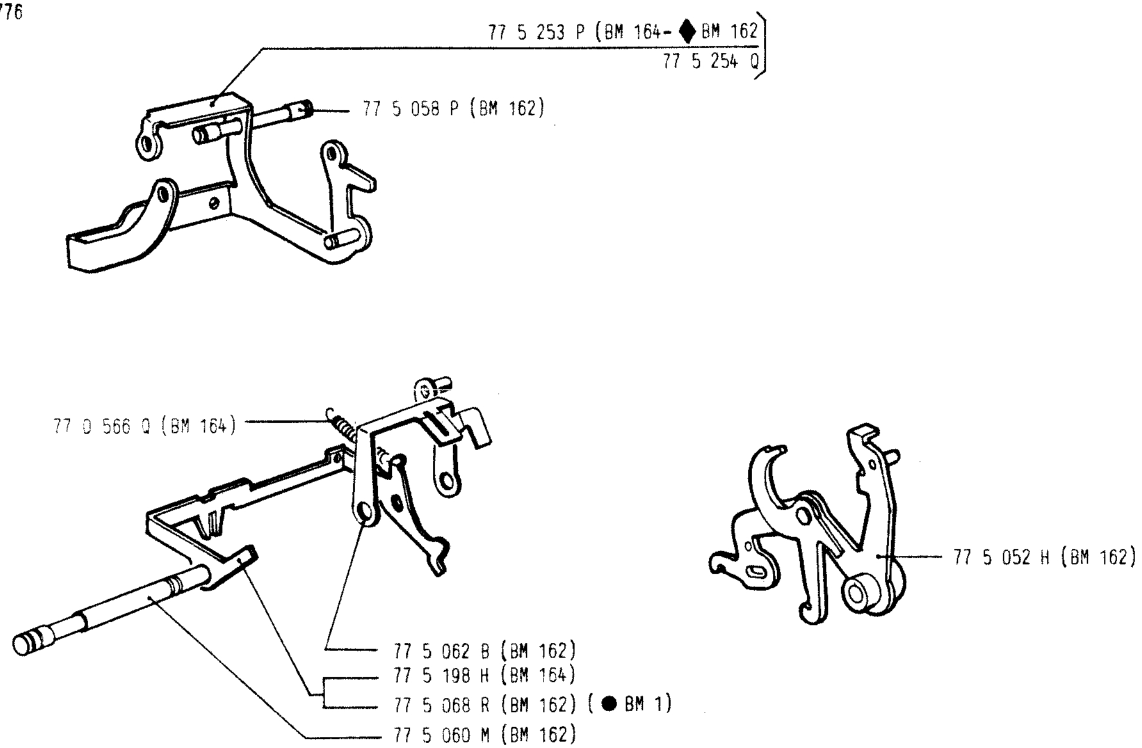

2. 1975	LETTORE LECTEUR TAPE READER	LOCHSTREIFENLESEGERAT LECTOR LEITOR	PAG. SEITE
315. 51. 0. 2	01			379

INDICE GENERALE DEI CODICI

INDEX GENERAL DES CODES

CODES GENERAL INDEX

KOMPLETTES KENNUMMERNVERZEICHNIS

INDICE GENERAL DE LOS CODIGOS

INDICE GERAL DOS CODIGOS

000182	Z	169-217
002006	S	281
027401	K	337
027404	N	337
027420	R	337
027421	E	337
027468	V	337
027471	Q	337
036438	Q	63-145-157
050136	T	247
050417	V	71-341-363
069178	L	157-161
162417	N	43
162537	N	43
162547	Y	43
162607	D	43
163431	M	43
190009	A	95-201-243-311-343-363
200352	X	269
311814	R	143
311816	K	143
311817	L	143
313552	U	181
313662	A	185
314002	F	181
381063	S	233
381135	P	203
381136	Q	203
381259	K	225
382001	W	207
382002	X	207
382003	Y	207
382004	Z	207
382005	S	207
382006	T	207
382007	U	207
382008	D	207
382009	E	207
382010	S	207
382011	P	207
382012	Q	207
382013	R	207
382014	J	207
382015	K	207
382016	L	207
382017	M	207
382018	W	207
382019	X	207
382020	U	207
382021	R	207
382022	J	207
382023	K	207
382024	L	207
382025	M	207
382026	N	207
382280	E	207
382281	T	207
382282	U	207
382283	V	207
382284	W	207
383400	G	207
383401	V	207
383402	W	207
383403	X	207
383404	Y	207
383405	Z	207
383406	S	207
383407	T	207
383408	C	207
383409	D	207
383410	Z	207
383411	N	207
383412	P	207
383413	Q	207
383414	R	207
383415	J	207
383416	K	207
383417	L	207
383418	V	207
383419	W	207
383420	T	207
383421	Q	207
383422	R	207
383423	J	207
383424	K	207
383425	L	207
383426	M	207
383427	N	207
383428	X	207
383503	T	207-325
402115	R	359-377
403046	A	281-345
404052	X	115-279
405123	L	193-213
406092	J	183
407013	K	235
407108	G	229
407110	V	165
408052	B	193
422042	N	259
424040	S	113-117-119-123-127-129-131
444477	V	63
444479	F	63
483114	H	51
504089	Z	209-211
508051	E	87
521537	E	63
521949	T	53
527191	A	51
536116	F	93-111-161-165
536172	P	99-105-119-201
617062	V	33
630859	J	327
660206	P	213
680308	V	247-265-277
680312	G	227
680324	C	253-275-279
680326	E	189-197-249-269
680330	N	173-279
680403	D	161-265
680404	E	367
680411	U	75
680417	S	75-177-377
680433	S	91-187
680503	H	115-279-371
680517	W	97-315
680614	F	247
680627	C	197
680725	E	165
681215	U	165
681216	V	189-265
681218	F	189
681226	X	363
700201	W	185
700210	S	171
700218	W	265
701323	C	359
702159	R	255
702267	M	39-59
703027	Z	185
703217	C	229
703243	N	201
703358	Z	51
704356	Q	57
704384	D	117
705007	G	325
707034	U	229
707271	N	113-277
708086	A	71-201
708087	B	57-71-201
708209	A	59-251-263
708433	A	63
709034	E	75
709097	E	75-287
709152	R	123-173
709193	B	75
709208	A	71
719179	M	39
719237	F	323
720005	G	39-47-53-287
722158	B	63-91
725223	X	251-277
725318	E	93
725382	X	53-299
726099	Y	59
726198	Y	337
728106	E	197
730100	J	33
741357	M	221
744155	E	97-143
750423	D	225
755257	P	363
755384	F	373
757593	T	53
768189	R	51
770005	J	63
770006	K	145
770013	H	97
770014	A	97
770015	B	97
770016	C	349
770017	D	127-129
770021	H	105-109
770028	Q	59-93
770029	R	129
770030	N	95-161-193-225-269-347
770036	G	161
770046	J	71-201
770047	K	71-201
770048	U	63-213-229-233
770049	V	71-201
770050	S	75
770051	P	75
770052	Q	75
770053	R	75
770054	J	75
770056	L	97-209-225
770057	M	101
770058	W	201
770060	U	63-99-105-119-349-353
770062	J	99-105-119
770067	P	341-363
770071	K	67
770074	N	189
770085	A	85
770086	B	85
770088	M	185
770089	N	79
770090	K	315
770094	B	133
770095	C	79
770099	Q	85
770102	Q	183
770103	R	183
770104	J	181
770106	L	185
770107	M	181
770111	G	143
770112	H	181
770113	A	185
770114	B	185
770120	M	221-229

770121 A 75
770122 B 185
770123 C 183
770124 D 177-187
770125 E 177
770126 F 121-137-
177-185
770127 G 91-213-
221-225-
229-247
770128 R 337-359
770130 P 91-213-
221-225-
229-301
770131 C 117-137
770133 E 27-187
770135 G 223-265
770136 H 119
770141 N 255
770146 K 201
770148 V 71
770149 W 71-99
770151 Q 27-31
770152 R 147-151-
157-169
770159 Y 157
770160 V 131-251-
281
770165 N 179
770166 P 63-157
770168 Z 145
770169 S 157
770176 R 163-265
770181 F 343
770183 H 203-295
770184 A 71-79-109-
133-135-
201-243-
295-363
770185 B 71-139-
201-243
770188 N 95
770190 L 95-281
770191 H 31-33
770192 A 121
770200 E 247-251-
259-273-
277
770202 U 71-201
770203 V 71-201
770207 Z 341-347
770210 X 345
770221 N 147-151
770234 K 93
770235 L 85
770241 S 99-105-
119
770244 V 165
770247 Y 261
770258 B 109
770259 C 71-99
770260 H 99
770262 X 255
770263 Y 193-197-
263-277
770264 Z 71-243
770265 S 243-341-
363
770266 T 341
770269 E 255
770263 M 109
770284 N 113-117-
119-123-
127-129-
131
770288 S 83
770289 T 91
770290 Y 83-65
770291 M 147-151-
157
770294 Q 193-201-
209-211-
265
770296 J 217-229
770297 K 217
770301 X 113-117-
119-121-
123-127-
129-131
770305 T 201
770308 E 27
770309 F 225
770310 T 201
770318 X 31-33
770319 Y 359
770321 J 311-375
770323 L 349-353-
371-375-
377
770327 Q 367
770334 P 373
770335 Q 359
770336 R 35
770337 J 35-165
770341 W 35
770342 X 55
770343 Y 51-53
770345 S 277
770352 Z 57
770358 F 165
770361 S 169
770365 W 347
770366 X 349
770367 Y 337
770369 A 339
770374 X 203
770380 S 79-87-255-
259
770381 P 255-259
770382 Q 259
770386 L 183
770387 M 375
770388 W 143-145
770389 X 183
770391 R 109
770394 L 161
770396 N 251-269-
273
770398 Y 85
770399 Z 87
770400 X 75-87-105-
109-111-
213
770401 L 85-101-
105-111-
113-193-
217-265
770402 M 85-91-93-
95-97-99-
101-105-
111-113-
119-161-
177-187-
193-213-
225-247-
251-265-
269-273-
277
770403 N 83-93-101-
105-113-
159-189
770404 P 111-143-
157-165-
279
770405 Q 105-109-
165-251
770406 R 79
770407 J 145-213-
217-221-
225-229-
233-261
770408 T 177-185
770411 D 113-189-
255-343-
371-375
770412 E 101-105-
113-157-
161-247-
277-343-
345-353-
367-371-
375
770413 F 79-85-99-
101-113-
127-129-
145-161-
345
770414 G 85-109-
189-201-
213
770416 A 85-95-117-
121-165-
181-185-
255-315
770417 B 91-97-105-
109-111-
117-119-
147-151-
161-177-
209-211-
225-229-
247-251-
255-259-
277
770418 L 97-187-
193-217
770419 M 177-233-
239-241
770422 G 105-117-
315-345
770423 H 105-217-
233-343-
375
770425 B 93-97-109-
371
770426 C 101-113-
129-165-
265
770431 H 127-129-
131
770432 A 109
770436 E 343
770437 F 223
770453 P 217
770458 U 161
770460 S 169
770461 P 347
770462 Q 127-129
770463 R 349
770466 L 363
770467 M 375-377
770468 W 181
770469 X 183
770470 U 183
770471 R 169
770487 A 75
770488 K 143-323
770489 L 143-321
770494 H 139
770495 A 63
770515 D 27
770516 E 221
770523 D 255
770524 E 255
770534 G 277
770535 H 187-191-
235
770548 W 105
770549 X 113
770551 R 31
770555 M 139
770566 Q 379
770574 Q 373
770586 D 75
770593 C 181

770611 M 165
770617 K 247
770618 U 371
770620 S 371
770626 L 371
770630 U 131
770679 H 93-229
770680 X 93
770688 T 143
770690 Z 147-151
770692 P 75
770693 Q 341
770694 R 201-213
770696 K 213-217-239-241
770697 L 99-105-109-111-119
770698 V 99-105-119
770700 B 223
770701 Y 181
770729 T 277
770730 Y 251-273-277
770733 P 343
770740 A 201
770747 V 113-193-277
770765 X 57
771000 N 223
771010 F 223
771011 U 223
771012 V 223
771013 W 223
771018 B 217
771019 C 217
771020 H 217
771021 W 217
771022 X 217
771026 T 223-265
771027 U 209-239
771034 T 209-211
771037 W 209
771039 G 209-211
771040 M 217
771044 O 209-211
771046 F 237
771051 C 233
771053 E 233-239-241
771055 G 233
771057 A 233
771060 R 235
771061 E 235
771062 F 225
771065 A 225
771067 C 225
771068 M 225
771073 A 225-229
771074 B 229
771075 C 229
771077 E 221-225
771078 P 201
771079 Q 201-221
771080 E 63-67-349
771082 U 67
771085 X 213-217-221-229-233
771087 Z 223
771092 W 205
771093 X 217-265
771094 Y 217
771098 C 223-251
771099 D 223-251-273
771100 P 229
771101 C 229
771105 G 225
771106 H 225
771112 W 231
771113 X 229
771114 Y 229
771115 Z 221
771117 T 205
771118 C 223
771122 Y 215-227-267
771123 Z 221-229-265
771124 S 209
771128 E 213-221-225-229-265
771129 F 213-221-225-229-265
771131 Z 67-213-221-225-229
771132 S 91-213-221-225-229-249
771148 J 221-225-265
771151 D 265
771154 G 265
771155 H 265
771157 B 265
771158 L 265
771159 M 265
771160 J 265
771162 G 201
771164 A 265
771165 B 265
771169 P 221-229
771175 D 203
771176 E 209-211
771177 F 209-211
771178 Q 209-211
771179 R 209-211
771180 F 209
771182 V 211
771185 Y 203
771186 Z 203
771188 B 233
771189 C 213-239-241
771190 H 213-217-239-241
771191 W 203
771194 Z 217
771195 S 203-213
771196 T 203-213
771201 Q 201-213
771206 M 209-211-239-241
771207 N 201
771209 Y 201
771210 L 201
771211 H 201
771212 A 217-265
771213 B 239
771214 C 239-241
771215 D 239
771225 F 221-229
771226 G 229
771227 H 225
771228 J 225
771230 Q 227-231
771238 L 205
771239 M 205
771240 S 205
771241 P 205
771242 Q 205
771243 H 221
771244 J 221
771249 X 221
771250 U 265
771252 J 193-265
771253 K 265
771254 L 193-265
771255 M 209-211
771256 N 265
771257 P 225
771259 Z 265
771260 W 213-239-241
771262 L 265
771264 N 233
771267 R 227
771268 S 229
771269 T 229
771270 Y 229
771271 M 209
771272 N 209
771273 P 265
771274 Q 265
771296 F 67
771313 F 213
771317 B 217
771318 L 217
771320 J 209-211-229
771321 F 217-229
771323 H 211-241
771345 P 241
771346 Q 241
771347 R 241
771348 S 201
771357 K 201
771359 V 225
771382 D 205
771385 G 223
771387 A 223
771388 K 223
771391 E 233-235
771421 U 203
771428 B 233
771431 W 265
771432 X 221
771433 Y 221
771437 U 223
771438 D 203
771453 C 211
771490 E 209-235
771491 T 211
771492 U 211
771493 V 211
771703 P 229
771706 J 265-269
771708 U 223
771709 V 67
771757 L 213-225-265
771758 V 235
771759 W 233
771760 T 233
771761 Q 213
771763 J 213
771765 L 213
771766 M 201
771772 K 223
771773 L 223
771777 Q 223
771778 Z 223
771779 S 225-229
771780 Q 225
771789 M 279
771792 G 213
771901 E 207
771902 F 207
771903 G 207
771904 H 207
771905 A 207
771906 B 207
771907 C 207
771908 M 207
771909 N 207
771910 A 207
771911 X 207
771912 Y 207
771913 Z 207
771914 S 207

771915 T 207
771916 U 207
771917 V 207
771918 E 207
771919 F 207
771920 C 207
771921 Z 207
771922 S 207
771923 T 207
771924 U 207
771925 V 207
771926 W 207
771927 X 207
771928 G 207
771929 H 207
771930 E 207
771931 T 207
771932 U 207
771933 V 207
771934 W 207
771935 X 207
771936 Y 207
771937 Z 207
771938 A 207
771939 B 207
771940 Q 207
771941 D 207
771942 E 207
771943 F 207
771944 G 207
771945 H 207
771946 A 207
771947 B 207
771948 L 207
771949 M 207
771950 J 207
771951 F 207
771952 G 207
771953 H 207
771954 A 207
771955 B 207
771956 C 207
771957 D 207
771959 P 207
772001 C 255
772007 A 255
772013 X 255
772014 Y 255
772030 C 255
772031 Z 251-281
772032 S 283
772033 T 281
772034 U 281
772035 V 281
772036 W 243
772037 X 283
772038 G 283
772039 H 281
772040 N 243-281
772041 B 281
772042 C 281
772043 D 283
772044 E 283
772045 F 281
772047 H 281
772049 K 277-281
772050 U 253
772051 D 275
772054 G 251
772058 L 201-251
772060 J 251-273
772061 F 273
772062 G 253
772063 H 253
772064 A 253-275
772065 B 253
772066 C 253
772067 D 275
772068 N 243-251-273
772069 P 243
772070 L 253
772071 H 253
772072 A 253-275
772073 B 245
772075 D 253-275
772076 E 251-269-273-277
772077 F 277
772078 Q 251-269-273
772079 R 271
772080 F 223-251-273
772081 U 279
772083 W 227-249
772084 X 69
772085 Y 199-249-253-261-271-275-279
772086 Z 197-247-251-259-269-273-277
772087 S 199-271-283-329
772088 B 249
772091 W 69-303-317
772092 X 69-303-317
772094 Z 249
772096 T 283
772098 D 199-249-271
772099 E 253-261-333
772100 Q 255
772101 D 255
772102 E 255
772103 F 259
772107 B 261
772108 L 261
772110 H 263
772111 W 243-251
772118 D 193-197-263-269-277
772119 E 243
772120 B 253-275-279-333
772122 Z 279-283
772123 S 115-279
772124 T 115-279
772125 U 247
772126 V 277
772127 W 195
772128 F 195-279
772129 G 247-263
772130 D 249
772131 S 247-269
772134 V 249
772138 H 271
772140 P 277
772141 C 255
772144 F 263
772145 G 277
772146 H 263
772147 A 277
772148 K 265
772149 L 263
772152 F 251-255-273
772174 D 247
772176 F 277-367
772177 G 277-279
772178 H 367
772179 J 367
772182 W 255
772184 Y 255-259
772185 Z 255-259
772186 S 245
772187 T 255-259
772190 A 255-259
772192 Y 243
772193 Z 277
772195 T 255
772197 V 255
772198 E 247-277
772199 F 247-277
772202 J 255
772203 K 255
772204 L 245
772205 M 273
772206 N 243
772210 M 255-259
772214 D 255
772215 E 255
772216 F 255
772233 G 257
772238 M 253-275-279
772241 Q 255-257
772243 J 255
772244 K 265-269
772246 M 255-259
772247 N 259
772248 X 255-259
772249 Y 47-255
772250 V 255-259
772252 K 47-259
772253 L 197
772254 M 243
772259 S 67
772260 X 197-247-251-259-269-273-277
772261 L 67
772263 N 247
772264 P 247
772265 Q 247
772267 J 251
772268 T 273
772269 U 277
772270 Z 251-273-277
772272 P 251-273
772273 Q 251-273-277
772274 R 331
772275 J 251
772276 K 251-259
772277 L 331
772278 V 251
772279 W 243
772280 L 251-273
772281 H 251
772282 A 251
772283 B 251-273
772284 C 251
772285 D 251
772286 E 273
772295 F 255
772300 Y 255
772301 M 243
772302 N 259
772303 P 259
772304 Q 259
772305 R 259
772306 J 259
772307 K 259
772308 U 269
772309 V 225-247
772310 R 327
772311 E 247
772312 F 197-247-269
772313 G 247
772314 H 269
772319 N 281
772320 K 281
772321 G 281
772323 A 281

772324	B	197-269-281
772325	C	281
772326	D	281
772327	E	281
772328	P	277-281
772329	Q	279
772330	M	279
772331	A	193-277
772332	B	247
772333	C	113-277
772335	E	193
772340	X	243
772341	L	199-271-283
772342	M	255
772343	N	255
772345	Q	247
772346	R	247
772348	T	281
772750	S	313
772751	P	313
772752	Q	311
772753	R	311
772754	J	311
772755	K	311
772756	L	311
772757	M	311-315
772758	W	311
772759	X	315
772760	U	311
772761	R	311
772762	J	315
772763	K	315
772764	L	315
772765	M	301-315
772766	N	301
772768	Y	305-317
772770	W	305-317
772771	K	319
772772	L	319
772773	M	319
772774	N	319
772775	P	301
772778	S	311
772779	T	325
772780	R	325
772783	G	325
772786	B	311
772787	C	311
772788	M	301-315
772789	N	301-315
772790	K	301-315
772791	G	319
773000	Q	87
773002	E	87
773003	F	79-87
773004	G	87
773005	H	87
773006	A	87
773007	B	87
773008	L	87
773009	M	87
773010	H	89
773011	W	63-83
773013	Y	87
773014	Z	67
773017	U	75
773019	E	87
773021	Y	79
773022	Z	83-85
773023	S	83
773024	T	83
773025	U	83
773027	W	83
773028	F	83
773029	G	83
773033	U	75
773036	X	75
773039	A	77
773040	P	75
773041	C	75
773042	D	75
773045	G	75
773046	H	75
773048	K	77-89
773049	L	75
773050	R	75
773051	E	75
773052	F	75
773053	G	75
773054	H	75
773058	M	75
773060	K	79
773061	G	79
773062	H	79
773065	C	79-189
773066	D	79
773067	E	79
773068	P	79
773069	Q	79
773071	A	79
773073	C	79
773074	D	81
773077	G	79
773079	J	85
773082	W	85
773083	X	85
773084	Y	85
773085	Z	85
773086	S	85
773087	T	85
773088	C	85
773089	D	83-85
773091	X	85
773093	Z	83-91-189
773107	C	83
773108	M	87
773109	N	87
773110	A	87
773111	X	79-87
773112	Y	87
773113	Z	77-89
773114	S	77-89
773115	T	75
773116	U	75
773118	E	85
773124	U	75
773126	W	75
773128	G	75
773131	T	87
773132	U	87
773134	W	87
773136	Y	75
773138	A	75-87
773139	B	75
773140	Q	79
773141	D	79
773146	A	85-189
773147	B	85-189
773171	B	79-87
773173	D	79-87
773500	J	97
773501	F	97
773502	G	97
773503	H	97
773504	A	97-319
773505	B	95
773507	D	95
773508	N	95
773513	S	97
773514	T	97-143
773515	U	97
773516	V	97
773517	W	97
773518	F	97
773519	G	97
773521	S	97
773525	W	97-99
773526	X	93-97
773527	Y	91-93-97
773528	H	95-97
773530	F	97
773531	U	97
773532	V	97
773534	X	93
773536	Z	93
773537	S	91
773543	G	129-131-193
773544	H	95
773545	A	95
773546	B	95
773547	C	95-193
773553	A	93
773554	B	93
773555	C	93
773556	D	93
773558	P	93
773559	Q	93
773560	M	93
773562	B	97
773564	D	93
773574	F	93
773575	G	91
773576	H	91
773577	A	97
773578	K	93
773580	A	91-93
773583	Z	63-67-91
773584	S	93
773585	T	95
773586	U	95
773587	V	95
773588	E	93
773589	F	97
774000	R	109
774001	E	111
774002	F	109
774003	G	109-111
774004	H	109
774005	A	111
774012	Y	109
774015	T	111
774016	U	111-127-129-131
774017	V	111
774018	E	111
774019	F	111-113-117-119-121-127-129-131
774020	C	111-265
774021	Z	127-129-131
774024	U	95-109
774027	X	109
774028	G	109-127-129-131
774029	H	109
774030	E	107-113-117-119-129-131-133
774031	T	107-131
774033	V	107-123-127-129-135
774034	W	107-113-129-135
774036	Y	123-133
774038	A	131
774039	B	131
774040	Q	101-113-117-119-121-127-129-131
774041	D	101-113-117-119-121-127-129-131
774042	E	113
774043	F	127-129
774044	G	127-129
774052	G	113-117-

774052 G 119-123-127-129-131
774059 F 117-121
774060 L 101-117-121
774061 H 113
774062 A 101-105-113
774064 C 101-105-113
774065 D 101-105-113
774066 E 101-105-113
774067 F 101-105-113
774068 Q 101-105-113
774069 R 103-113
774076 G 115
774077 H 113
774078 J 101-113-127-129-131-345
774079 K 71
774080 H 71
774083 Y 105
774084 Z 105
774087 U 117
774092 Z 131
774095 U 131
774096 V 131
774099 G 121
774101 F 117
774102 G 119-121
774103 H 99
774104 A 99
774107 D 129
774109 P 129
774110 B 129
774111 Y 129
774113 S 115-127-129
774114 T 129
774115 U 99
774118 F 99-101-113
774119 G 99-109
774120 D 99-111-265
774122 T 117-119-121
774126 X 119
774130 F 127-129
774135 Y 113-345
774136 Z 103
774141 E 105
774142 F 121
774144 H 129
774147 C 127-129
774148 M 101
774157 E 129
774159 Q 129
774164 D 127-129
774169 J 131
774170 P 131
774171 C 131
774173 E 131
774177 A 101-113
774178 K 135
774179 L 135
774181 X 95-131
774182 Y 131
774185 T 113-131
774186 U 113
774188 E 101
774189 F 101
774191 Z 131
774277 N 99-101-109-111-113-265
774476 E 27
774477 F 337
774801 D 107-117
774802 E 107-119
774803 F 107-131
774804 G 107-131
774805 H 107-123
774806 A 107-131
774807 B 107-131
774808 L 107-113
774809 M 107-113
774810 H 129
774813 Y 129
774814 Z 127-129
774815 S 127-129
775000 J 365
775008 N 375
775010 B 377
775013 S 375-377
775015 U 375
775017 W 375-377
775018 F 375
775019 G 363-375-377
775020 D 363-375-377
775021 S 363
775022 T 375
775023 U 373
775024 V 371
775025 W 373
775026 X 373
775027 Y 371
775029 A 371
775030 F 371
775031 U 371
775032 V 371
775033 W 371
775034 X 371
775035 Y 373
775036 Z 373
775038 B 371
775039 C 361
775040 R 363
775046 B 373
775047 C 373
775048 M 371-377
775049 N 377
775050 K 359
775052 H 369-379
775055 C 367
775057 E 377
775058 P 379
775059 Q 377
775060 M 379
775061 A 377
775062 B 379
775063 C 377
775067 G 375
775068 R 379
775070 P 363
775071 C 363
775072 D 363
775073 E 363
775074 F 363
775075 G 371-375
775079 L 371
775099 H 371
775100 K 363
775106 D 377
775107 E 377
775108 P 371
775124 W 359
775126 Y 371
775127 Z 371
775128 A 359-371
775129 B 367-377
775130 G 367-377
775131 V 367-377
775162 C 367
775164 E 365-369
775165 F 365
775178 L 371
775182 Z 365
775186 V 375
775187 W 375
775188 F 373
775194 V 377
775196 X 373
775198 H 379
775199 A 377
775202 M 373
775217 B 373
775218 L 373
775228 N 377
775229 P 371-377
775253 P 379
775254 Q 377
775256 J 377
775260 S 377
775263 R 367
775265 K 377
775279 Z 371
775287 A 359
775289 L 359
775500 L 185
775509 R 181
775510 D 181
775512 T 181
775516 X 181
775517 Y 185
775522 V 181
775523 W 177
775525 Y 185
775526 Z 185
775527 S 185
775528 B 185
775529 C 185
775531 W 177-185
775532 X 177-185
775533 Y 185
775534 Z 177
775535 S 177
775536 T 177
775537 U 177
775538 D 177
775539 E 177
775540 K 177
775541 G 177
775542 H 177
775543 A 179
775544 B 177-181-185
775545 C 119-177
775546 D 177
775548 P 119-187
775551 A 119
775552 B 181
775553 C 181
775554 D 181
775555 E 177
775556 F 177
775559 J 181
775560 P 37
775561 C 37-181
775562 D 37
775564 F 37
775566 H 37
775567 A 181
775568 K 185
775572 F 179
775573 G 179
775574 H 181
775575 A 181
775576 B 181
775577 C 37
775579 N 37
775586 W 181
775625 C 181
775626 D 181
775628 P 181
776001 G 105
776003 A 105-137
776005 C 137
776006 D 137
776007 E 117-137

776009 Q 117-137
776014 U 139
776021 T 143
776022 U 143
776024 W 117
776025 X 117
776026 Y 117-121
776027 Z 117-121
776028 A 117
776029 B 117
776030 G 117-187
776031 V 117
776032 W 137
776033 X 117-121-187
776034 Y 121
776035 Z 121
776036 S 117
776039 D 193
776040 J 193
776041 F 121
776042 G 177-187-193
776044 A 187
776045 B 187
776046 C 187
776060 N 187
776061 B 137
776062 C 193
776064 E 105-119
776065 F 121
776066 G 105
776067 H 105
776068 J 121
776069 K 121
776074 G 187
776075 H 187
776076 A 139-141
776077 B 187
776098 H 139
776284 G 71-139-143
776286 A 139
776287 B 139
776473 D 139
776506 F 63-303
776508 R 301
776510 E 63-303
776511 T 63-301
776513 V 63-301
776515 X 71
776516 Y 63
776517 Z 63
776519 B 63
776521 V 65
776523 X 71
776524 Y 71
776525 Z 95
776526 S 113-197-277
776528 C 95
776529 D 131
776530 A 193
776531 X 101
776539 F 67
776540 L 63-67
776541 H 71-201
776542 A 71-309
776543 B 71
776545 D 71-201
776546 E 71
776547 F 71
776550 N 71
776551 B 71
776557 H 363
776560 Q 71
776561 D 71
776562 E 71
776563 F 53
776564 G 53
776568 L 51
776570 J 51
776571 F 27
776574 A 303
776575 B 51
776576 C 57
776577 D 57
776578 N 63-67
776579 P 301
776580 D 33
776581 S 33
776582 T 33
776583 U 33
776585 W 33
776589 A 71
776590 F 305
776591 U 305
776600 Z 71
776601 N 95
776636 G 305
776640 Y 305
776655 K 131
776659 X 301
776660 U 63-303
776662 J 63
776663 K 51-63
776665 M 53
776666 N 33
776667 P 55
776669 Z 63-91-97-99-105-119-187
776670 W 301
776673 M 63
776674 N 63
776676 Q 53
776684 H 307
776685 A 305
776713 D 30
776714 E 30
776717 H 27
776719 K 30
776721 D 337
776731 F 31
776732 G 209-235
776735 B 27
776747 P 29
776748 Y 27
776752 L 27
776756 Q 291
776757 R 31
776759 T 30
776765 R 27
776766 J 27
776771 P 27
776772 Q 27
776774 J 27-187
776775 K 27-187
776776 L 31-33
776779 X 201
776780 M 27
776781 A 27
776782 B 27
776783 C 27
776784 D 27
776785 E 27
776788 R 27
776790 P 337
776794 F 31-203
776795 G 27
776796 H 27
776797 A 33
776798 K 33
776799 L 27
776802 G 337
776804 A 337
776805 B 337
776806 C 337
776810 B 359
776813 S 31
776815 U 337-359
776816 V 337-359
776817 W 337-359
776818 F 337-359
776820 D 337
776821 S 35
776822 T 35
776823 U 35
776824 V 35
776826 X 35
776827 Y 35
776828 H 35
776831 U 35
776832 V 35
776833 W 35
776834 X 35
776842 F 37
776872 D 33
776873 E 33
776874 F 33
776876 H 37
776880 A 27
776881 X 27
776959 L 33
776960 R 291
776961 E 27
776962 F 27
777004 C 39-41-187-191-235
777009 R 55
777013 U 53
777016 X 53
777035 S 187-191-235
777036 T 187-191-235
777048 P 53
777050 M 49
777052 B 51
777056 F 51
777096 Y 133-135
777141 H 53
777142 A 325
777237 H 55
777243 P 53
777256 L 53
777262 J 135
777272 L 39-298
777273 M 39
777274 N 39
777276 Q 39-53
777277 R 39-47
777278 S 39
777279 T 39
777282 F 47
777283 G 47
777284 H 47-74
777290 K 287
777291 G 287
777301 J 45
777302 K 45
777309 S 132-298
777310 N 299
777365 R 53
777368 U 43
777371 P 133
777373 R 135
777384 D 133
777385 E 133-135
777388 R 133-134
777392 D 133
777416 V 39
777417 W 39
777434 X 73
777443 G 47
777444 H 47
777448 M 53
777471 C 134
777472 D 134
777482 Y 299
777483 Z 299
777491 Z 299
777492 S 53
777493 T 53
777501 B 111-193-

777501	B	265
777502	C	193
777503	D	193-197
777504	E	193-197
777505	F	193-197
777506	G	193
777507	H	193
777508	J	193
777523	Y	83-189
777524	Z	189
777525	S	189
777526	T	189
777528	D	189
777529	E	189
777530	B	189
777531	Y	189
777532	Z	189
777533	S	189
777534	T	189
777535	U	189
777536	V	189
777537	W	189
777539	G	189
777540	M	189
777541	A	189
777542	B	83-189
777543	C	189
777544	D	57
777545	E	57
777549	J	57
777553	E	57
777555	G	57
777556	H	57
777557	A	59
777561	E	59
777565	A	59
777566	B	59
777570	K	61
777571	G	41-61
777572	H	61
777574	B	59
777575	C	59
777576	D	59
777577	E	59
777579	Q	59
777581	T	143
777583	V	143
777584	W	143
777585	X	143
777587	Z	143-145
777588	A	143
777590	G	145-173
777591	V	125-175
777593	X	125
777594	Y	125
777596	S	123
777598	C	173
777599	D	175
777600	S	173
777601	P	295
777602	Q	295
777603	R	295
777604	J	295
777605	K	173
777648	V	143
777649	W	143
777655	L	287
777656	M	287
777657	N	287
777661	J	287
777662	K	287
777663	L	287
777664	M	285
777666	P	287
777669	S	181
777693	B	85-189
777694	C	59
777695	D	59
777696	E	59
777698	Q	59
777701	K	123-173
777703	M	123-173
777704	N	123-173
777705	P	173
777706	Q	123
777707	R	173
777708	S	173
777709	T	123
777710	P	123
777711	C	293
777712	D	293
777720	R	193-197
778009	S	343
778010	N	343
778011	B	343
778014	E	343
778017	H	343 a
778018	J	351
778020	Q	349
778021	D	349
778022	E	349
778023	F	349
778024	G	349
778026	A	349
778028	L	349
778029	M	341
778030	J	341
778037	D	343 a
778039	P	349
778042	J	341-349
778043	K	343
778044	L	343
778046	N	343
778048	Y	345
778049	Z	345
778050	W	345
778051	K	341
778052	L	347
778053	M	343
778054	N	347
778055	P	345
778056	Q	345
778057	R	345
778061	M	343
778062	N	343
778063	P	343
778064	Q	343
778065	R	343
778072	U	343
778073	R	343
778080	M	351
778084	D	127-129
778085	E	127-129
778086	F	127-129
778087	G	347
778089	J	347
778090	P	347
778093	E	347
778094	F	355
778096	H	353
778098	K	353
778099	L	353
778100	W	355
778101	K	353
778102	L	353
778103	M	355
778104	N	341
778106	Q	347
778107	R	345
778108	S	353
778109	T	353
778110	P	353
778111	C	347
778112	D	345
778113	E	345
778116	H	341
778120	H	337
778121	E	341
778122	F	341-349
778126	B	63
778127	C	63
778133	A	345-349
778138	P	345-349
778143	L	343-349
778147	Q	349
778150	X	341-349
778157	J	343
778159	U	343
778161	N	343
778163	Q	353
778164	R	353
778165	J	347
778166	K	341
778167	L	341
778168	V	343
778230	X	341
778249	E	341-355
778260	D	341-343
778261	S	341-343
778269	A	349-353
778270	F	349-353
778271	U	349-353
778272	V	341
778273	W	343
778274	X	343
779001	K	149
779003	M	147-151
779005	P	149
779007	R	147-151
779008	S	149
779009	T	149
779013	E	147-151-353
779017	A	147-151
779018	K	147-151
779019	L	145
779020	R	145
779024	H	149-153
779025	A	157
779026	B	159
779027	C	159
779028	M	159
779029	N	159
779031	G	157
779033	A	157
779035	C	157
779037	E	157
779039	Q	157
779046	P	145
779047	Q	145
779054	P	157
779065	J	147-151
779066	K	149-153
779067	L	147-151
779071	Q	149
779072	R	147-151
779077	N	147-151
779079	Y	147-151
779088	J	147
779089	K	147
779090	Q	145
779093	F	147-151
779094	G	151
779095	H	151
779098	L	151
779100	X	149-153-159
779105	Q	377
779123	H	63-157
779130	L	157
779131	H	157
779132	A	157
779133	B	157
779134	C	147-151
779135	D	151
779136	E	147-151
779140	W	147-151-157
779141	K	145
779143	M	163
779145	P	163
779150	Y	161
779151	M	163
779155	R	163
779156	J	161
779160	S	161
779161	P	161
779162	Q	161

779163 R 161
779164 J 161
779165 K 163-167
779169 X 163
779170 U 163
779173 K 145-161
779190 R 161
779193 G 161
779194 H 161
779197 C 161
779198 M 161
779202 Z 163
779203 S 161
779204 T 163
779207 W 145-173
779209 G 161-193
779216 N 165
779217 P 165
779222 L 165
779223 M 165
779225 P 165
779226 Q 165
779227 R 165
779228 S 165
779229 T 165
779230 Y 169
779235 R 165
779237 K 165
779242 Y 171
779243 Z 171
779244 S 171
779245 T 169
779246 U 169
779248 E 165
779249 F 165
779250 C 165
779251 Z 169
779253 T 165
779257 X 161
779268 A 161
779269 B 161
779297 Q 193
779298 Z 193-321
779300 F 145
779306 Z 145
779307 S 165
779308 B 169
779309 C 145
779310 Y 145
779311 M 145
779312 N 145
779314 Q 145
779323 R 139-145
779324 J 139-145
779325 K 165
779327 M 165
779328 W 165
779329 X 165
779333 K 145-147-151-157
779337 P 147-151
779338 Y 147-151
779339 Z 147-151
779340 E 147-151
779341 T 147-151
779342 U 147-151
779343 V 145-157
779344 W 145-157
779345 X 145-157
779346 Y 145-157
779347 Z 145
779354 Y 147-151-157
779360 A 147-151
779361 X 147-151-157
779362 Y 157
779363 Z 157
779365 T 151
779366 U 157
779368 E 63-157
779370 C 161
779371 Z 161
779374 U 161
779375 V 161
779376 W 161-165
779377 X 63-145-157
779378 G 147-151
779404 L 169
779405 M 169
779406 N 169
779901 N 147-151-155
779902 P 147-151-155
779903 Q 147-151-155
779904 R 147-151-155
779927 F 151
779928 Q 151
780001 H 213
780004 C 79
780015 W 99
780016 X 99
780018 H 53
780023 W 79
780029 C 221
780032 X 367-377
781304 A 213-221-265
781351 G 225-247
781353 A 225-247
781359 Q 229
781364 D 217-265
781366 F 225-229
781367 G 225-229
781377 A 217
786500 G 307
786501 V 305
786503 X 305
786504 Y 305
786505 Z 305
787305 H 298
787309 M 134
787331 S 134
787381 V 134
787385 Z 71
787386 S 71
787387 T 201
787397 V 298
787414 N 134
787418 S 189
787419 T 189
920202 B 139
920211 T 189-311-321-349-375
920212 U 27-213-223-255-265
920213 V 209
920215 X 325
920216 Y 223-265
920217 Z 209-211-243
920301 E 57-63
920302 F 27-37-39-57-59-71-75-85-93-97-117-143-165-173-177-189-201-217-243-251-255-311-319-325-337-341-343-363
920303 G 53-67-79-89-111-169-189-201-205-251-255-259
920304 H 39-53-57-133-135-147-151-201-203-213-221-229-255-259-265-287-365
920305 A 31-59-71-87-201-243-287-291-353
920306 B 363
920307 C 31-53-95-143-243
920308 M 43-139-189-363
920311 X 201
920312 Y 139-179-233
920314 S 27-55-59-71-287
920315 T 59-117-121-139
920351 F 51-57-363
920352 G 97-189-247-255-301-315
920353 H 51-59-63-67-113-123-173-193-217-341
920354 A 67-71-75-99-109-111-133-135-265
920355 B 57-203-305-319
920357 D 143
920358 N 33-139
920401 T 143-185
920402 U 63-67-91
920827 M 341
920828 W 105-183-255
920829 X 201-363
921213 J 51
921302 U 27
921355 Y 35
922301 U 27-63-67-83-85-93-99-105-111-119-183-225-229-265-305-319
922302 V 83-91-95-97-101-129-131-147-151-161-165-183-189-197-209-211-225
922303 W 221-225-265
922304 X 225-247
922351 V 225-371
923211 J 63-91-161-193-251-277
923301 V 75
923302 W 99-165-225-247
923303 X 185-367
923351 W 349-371-341
923402 K 63-67-91-

923402 K 99-101-105-109-111-113-117-119-157-161-165-177-183-185-[illegible]7-213-221-225-229-247-255-265-[illegible]91-319-[illegible]27-349-[illegible]55
[illegible] [illegible]35
924405 P [illegible]3
924407 K 1[illegible]7-151
924733 N 337
925212 M 265-323-343-375
925215 Q 193
925220 Z 87-255-311
925226 K 135-343-355
925301 X 129-311-315-363
925304 S 109-131-165-337-363
925306 U 145-147-151-157-211-281-299-341-343
925310 T 71-75-95-99-121-123-137-143-145-157-161-177-183-185-193-201-205-221-223-233-243-247-251-255-259-263-265-273-277-281-287-315-319-341-345-347-349-375
925312 R 71-99-101-105-113-117-133-145-183-193-197-201-205-213-217-223-225-235-243-251-255-259-273-277-281-311-325-341-343-345-371
925316 M 143-177-183-185
925321 J 53
925326 P 71-95-139-145-233-341
925327 Q 87-243-281-343
925334 P 71-95-201
925338 T 93
925339 U 93
925340 H 79
925341 W 311
925351 Y 33-71-183-201-305-343-349-377
925352 Z 53-71-75-101-157-161
925353 S 35
925357 W 75-203-213
925401 L 97
926301 Y 63-83-189-201
926302 Z 109
926312 J 79-219
926333 P 213-221-225-229
926334 U 59-139-201-359
926341 X 201
926342 Y 177
932424 H 371
936301 S 201-213-355
936302 T 173-193-201-205-213-265
936351 T 255
938201 G 139
938211 Z 43-133-203-213-223-321
938305 G 71-93-117-121-139-163-187-205-221-223-247-251-255-265-273-277-281-311-359
938306 H 59-233
938307 A 31-33-57-75-85-99-101-105-113-119-123-127-129-143-145-147-151-161-165-177-179-183-185-187-189-197-201-217-229-235-255-269-337-341-347-349-353-359
938308 K 43-63-109-113-131-255-281-363
938351 D 57-71-91-99-121-123-143-145-147-151-173-183-201-213-217-319-349-371
938352 E 75-95-97-113-145-157-165-193-277
938353 F 161-255-259
938405 V 63-67-93-97-109-119-161-187-193
938406 W 43-51-57-93-143-147-151-183-371
938407 X 145-149-153-169
938505 Z 53-63-305-343
938506 S 77
938701 D 99-105-119-201
940224 C 59
940250 B 189
940291 G 349
940303 L 31-53-59-75-93-95-101-105-113-131-145-177-187-189-193-201-205-213-229-233-235-251-255-259-265-273-311-375
940309 S 57
940311 B 93-193-197-315
940312 C 53
940315 F 243
940324 G 243-251-341-349-363
940326 A 119-121-193-201-265
940338 N 169-337-349-359
940339 P 201
940340 U 247
940348 Y 371
940357 R 343
940361 M 189-281
940362 N 75-99-109-111-121-123-173-183-265
940366 J 67
940368 U 71-75-201-243-305-349-363
940375 K 67-349
940382 B 63-71-75-95-121-157-177-185-255-259
940384 D 157
940402 G 251-273
940404 A 93
940405 B 63-67-169-185-315
940406 C 57-173-185
940427 Y 59-63
940430 F 161-281
940432 V 51-75-143-161
940441 E 63
940464 D 95-123-173
940501 B 161-193-321
940502 C 305-349
940503 D 127-129
940504 E 121-137-177-343
940507 H 349

940508 J 99
940519 C 177
940520 H 209-305
940533 S 251-273-281
940544 D 97-177-221-229
940545 E 171-341
940613 A 183
940639 L 187
940752 M 213-221-225-229
941502 Z 99
942342 G 27
942401 V 165
942432 K 161
942526 R 197
942527 J 161
942713 U 67
942814 J 185
944332 Y 67=85=109=131-287-349
944372 G 57-67-99-109-111-165-217-247-255-259-265
944421 J 63-97-371
944541 S 63
945012 L 63
945015 P 91
945150 F 75-183
945190 Y 63-87-93-109-157-169-189-363
945230 F 27-37-59-75-79-85-87-91-95-101-105-109-111-113-117-119-121-123-127-129-131-145-147-151-161-165-169-187-189-193-197-201-211-213-217-221-225-229-233-239-241-247-251-255-263-265-269-273-277-281-319-345-347-353-359-367-371-375-377
945251 G 169
945320 H 27-35-51-53-85-93-95-97-101-105-111-113-117-121-129-131-145-157-161-165-173-183-185-193-201-205-209-211-213-217-221-225-229-233-251-255-263-265-269-273-277-281-311-315-319-341-343-345-347-349-353-359-365-367-371-377
945400 B 27-63-67-85-93-95-97-105-109-111-113-117-119-121-123-127-129-131-137-145-161-169-173-177-183-185-187-189-193-197-209-211-213-221-225-229-251-255-259-263-265-273-277-281-315-341-349-359-371
945500 F 37-83-97-101-105-109-113-119-137-143-147-151-157-183-187-189-217-225-233-239-241-243-251-277-315-343
945600 K 27-67-69-91-177-189-213-221-225-229-247-259
945700 P 177-185-213-217-233
945904 Y 99-111-265
949116 V 63-145
949870 M 71-99-145-243-341-363
949877 G 71-99-201-243
949884 Y 51
953301 B 39
957006 T 305
957011 P 305
957021 R 301
957025 M 67
957029 Z 67
957045 Z 63-301
960161 H 105
960181 W 233
961112 M 127-129
961113 N 113-193-367-371-377
961114 P 277
961117 J 35
961141 S 53
961145 W 97-225
961147 Y 89
961162 X 221-247
961165 S 187
962142 U 59-101-105-113-117-119-121-127-129-131
962143 V 113-277
963123 J 145-173-189-345-347-353
963124 K 101-105-113-265-269-277
963125 L 85-249
963126 M 119-121-213
963143 W 87-95-193-261-281-283-345-353
963144 X 229-269-283
963146 Z 265
963163 S 27-173
963164 T 197-277
963165 U 123-213-225
963171 S 111-161
963182 N 373
963183 P 93
966321 T 87-255-259
966371 D 51-63
967321 U 39-287
4933691 E 299
4996400 P 39-57
5013589 M 39-53-298
5024648 V 298
5027315 T 299
5076055 B 287
5090024 G 39-59
5093021 L 39-59
5094250 W 47-243
5221758 N 39-189
5300080 G 39-59
5303495 K 39
5356194 X 39-53
5356197 B 299
5484020 E 287
5484175 W 287
5484200 B 287
5485720 F 287
5485760 B 287
5765012 A 39-53
5765016 B 39-47-53
5765134 N 287
5775175 P 39
5785012 L 287
5786078 Q 43
5786082 F 43-133-135
5786972 Q 39-47-53-75-133-287
5786973 L 51
5804200 Y 133
5804207 A 75
5804210 M 75
5804216 T 53
5804217 X 53
5804218 L 53
5804219 Q 53
5804220 N 53
5804221 P 53
5804222 T 53
5804223 X 53
5804225 Q 53
5804226 U 53
5804227 Y 53

5804228	M	53
5804229	R	53
5804230	P	53
5804231	V	53
5804232	U	53
5804315	R	51
5804317	Z	51
5804318	N	51
5812120	Q	71-243
5813105	T	339
5813120	L	287
5817128	L	75
5817156	P	75
5817160	T	51-53